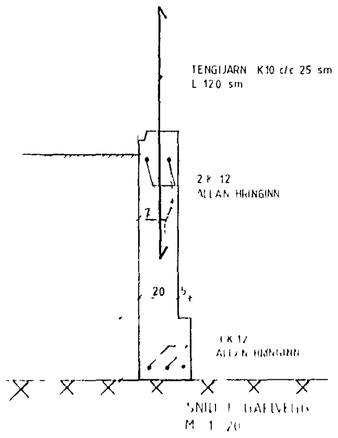

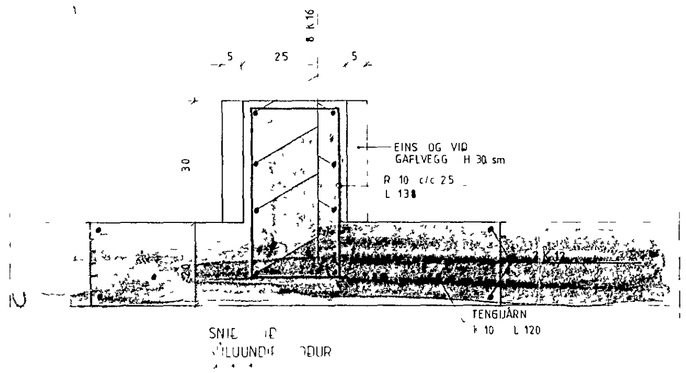

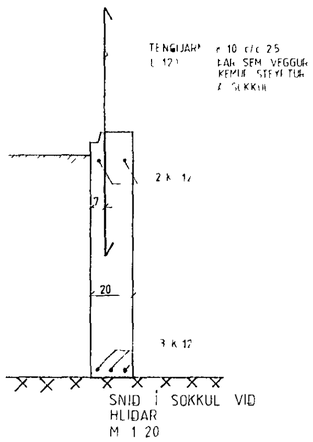

[illegible]

[illegible]

[illegible]

[illegible]

[illegible]

[illegible]

steypa undirstöðum skal vera [illegible] skv. ÍST [illegible].
Viðurlagn og framkvæmd við steypu skv. [illegible], framkvæmdarflokkur B. Loftinnihald steypunnar skal vera 4-6%.
Steypa skal vera rykkfljótandi [illegible] sigmál [illegible]-10 sm.

[illegible]

HAFNARFJARÐARBÆR
20. NÓV. 1986
BYGGINGAFULLTRÚI

SS	Verkefni DRANGAHRAUN 10-12 HAFNARFIRÐI SNIÐ OG SKÝRINGAR	Verk nr	Mælikv 1 10 1 20
		Dags. MAÍ 1985	Teikn nr 2
		Teikn. [illegible] Reikn. [illegible]	Breytt

TÆKNIÞJÓNUSTA
Breiðvang 56
220 Hafnarfirði

Stanlaugur Steinsson, byggingatæknifræðingur

sími 91 - 54032