GRUNNMYND 1:50

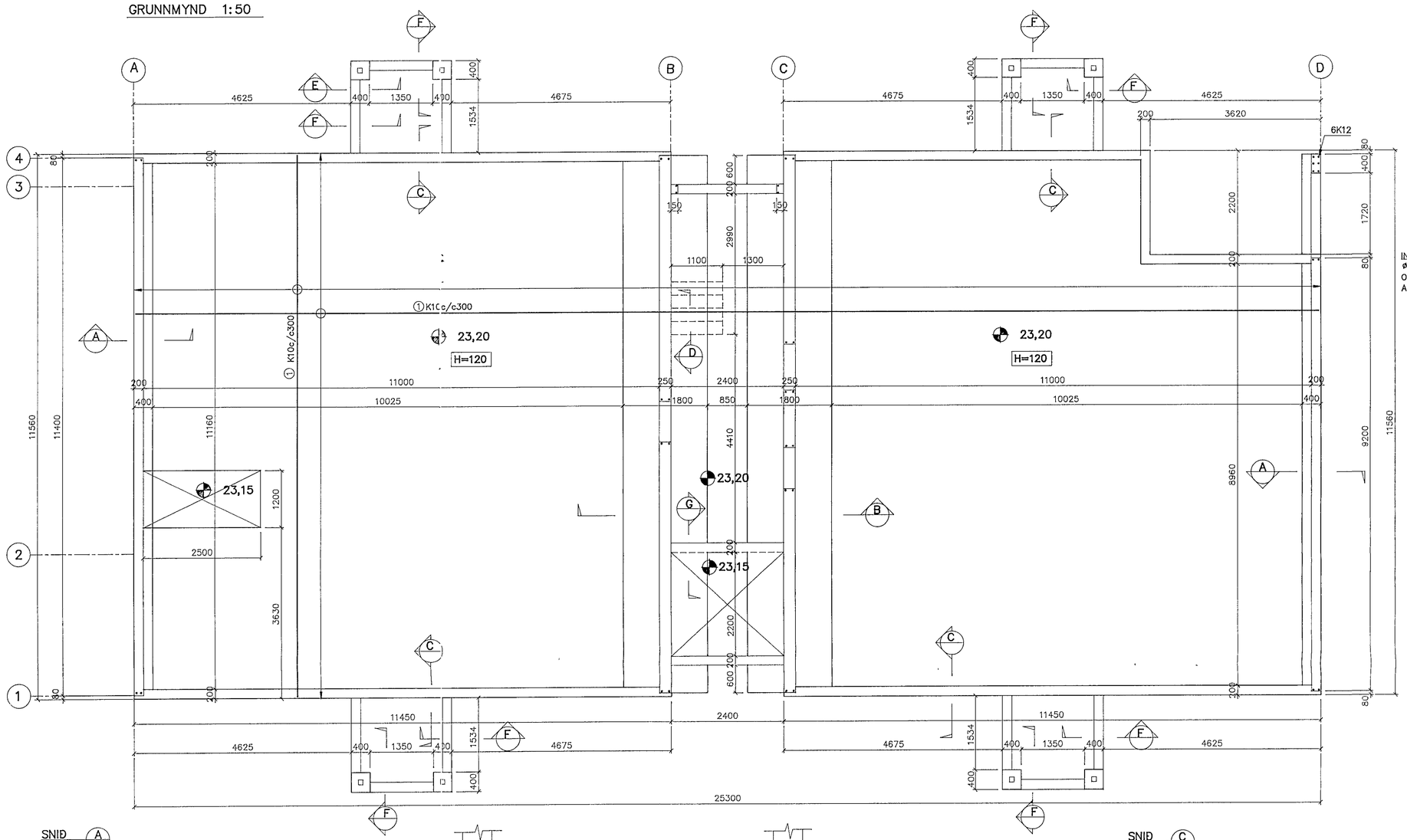

SNIÐ E
1:5

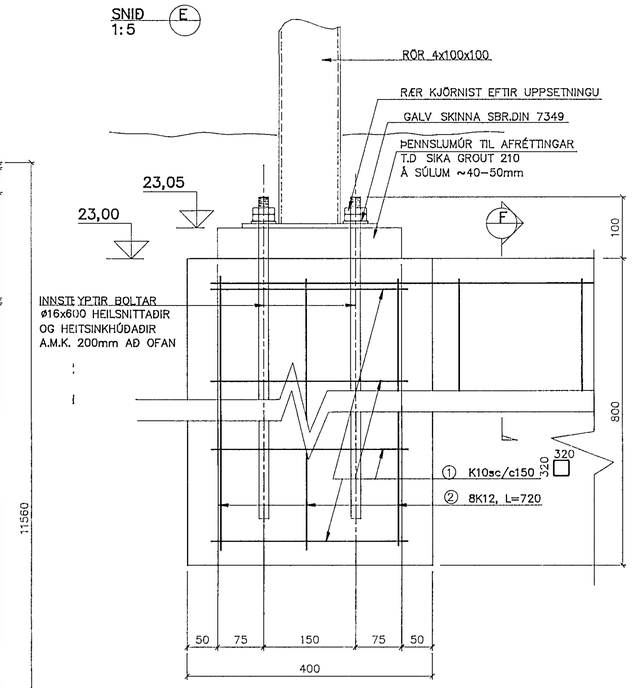

JÁRNASKRÁ:

① K10	3.300 m	
② K12	230 m	
③ K16 :	760 m	
③ K8s :	□ 130/230 L=790 mm, FJÖLDI =	90 STK

SKÝRINGAR

UNDIRSTÖÐUJARÐVEGUR

UNDIRSTÖÐUJARÐVEGUR ER ÞJÖPPUÐ FYLLING MEÐ ÞJÖPPUNARGILDI E2>120 MPa OG HLUTFALLID E2/E1<2,5

UNDIR BOTNPLÖTU SKAL FYLLA MEÐ MALARFYLLINGU OG ÞJAPPA ÞANNIG AÐ ÞJÖPPUN VERÐI SAMBÆRILEG VIÐ 98% STANDARD PROKTOR

ÁLAG Á JÖRÐ

MESTA ÁLAG Á UNDIRSTÖÐUJARÐVEG ER 0,38 MN/m2

MÁLSETNINGAR

LENGDARMÁL OG JÁRNAÐVERMÁL ERU GEFIN Í MILLIMETRUM, EN KÓTAR Í METRUM.

BENDING VIÐ OP OG VEGGENDA

ÚR UNDIRSTÖÐUVEGGJUM SKULU GANGA 2K12 UPP Í VEGGENDA OG VIÐ OP, L=1 200 NEMA ANNAÐ SÉ SÝNT

TILVÍSUN

ALMENNAR SKÝRINGAR SJÁ BLNR B00

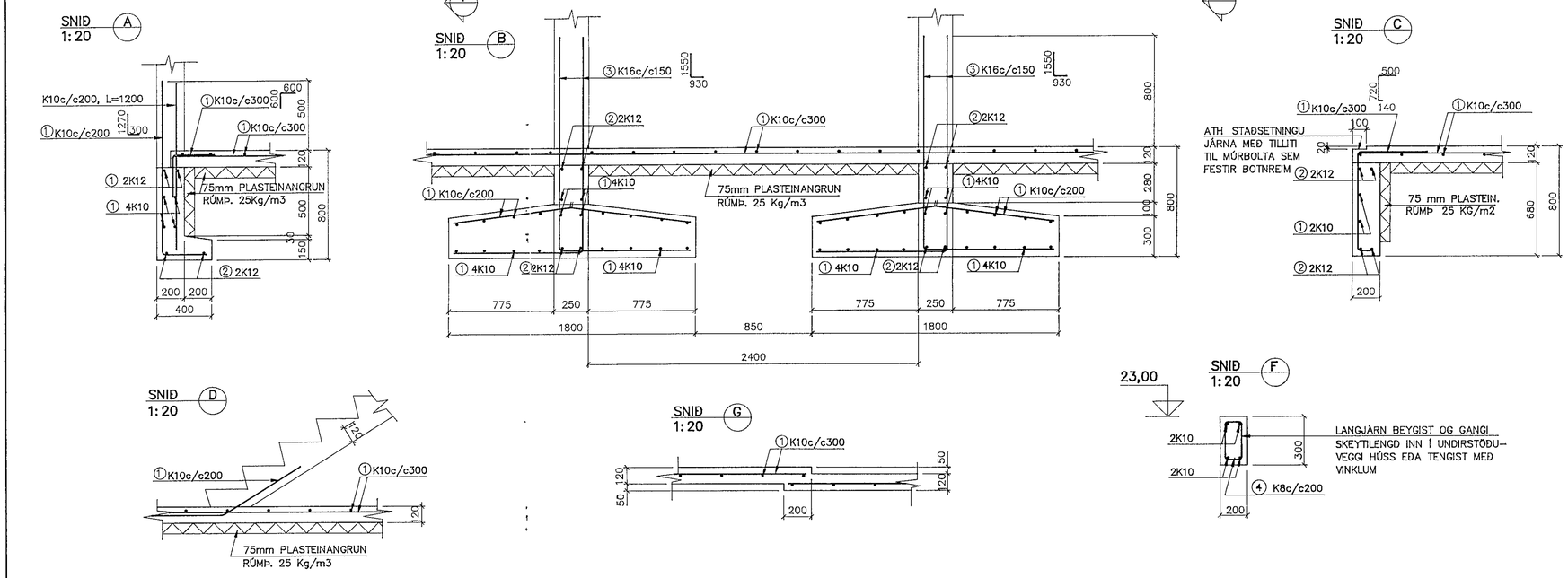

16 JÚN 1993
HAFNARFJARÐARKAUPSTAÐUR
BYGGINGAFULLTRÚINN

ENGJAHLÍÐ 1, HAFNARFIRÐI

UNDIRSTÖÐUR
GRUNNMYND OG SNIÐ

Verkfræðistofa
Stefáns og Björns sf. FRV
kt 610188-1419
Reykjavíkurvegi 68, 220 Hafnarfirði
sími 91-651340 myndsendir 651341

Hannað BG	Teiknað GRT	Yfirfarið	
Mkv 1:20, 1:50	Samþykkt Björn Stefánsson		
Dags 12.03.1993	Nr 9303-B01-A		