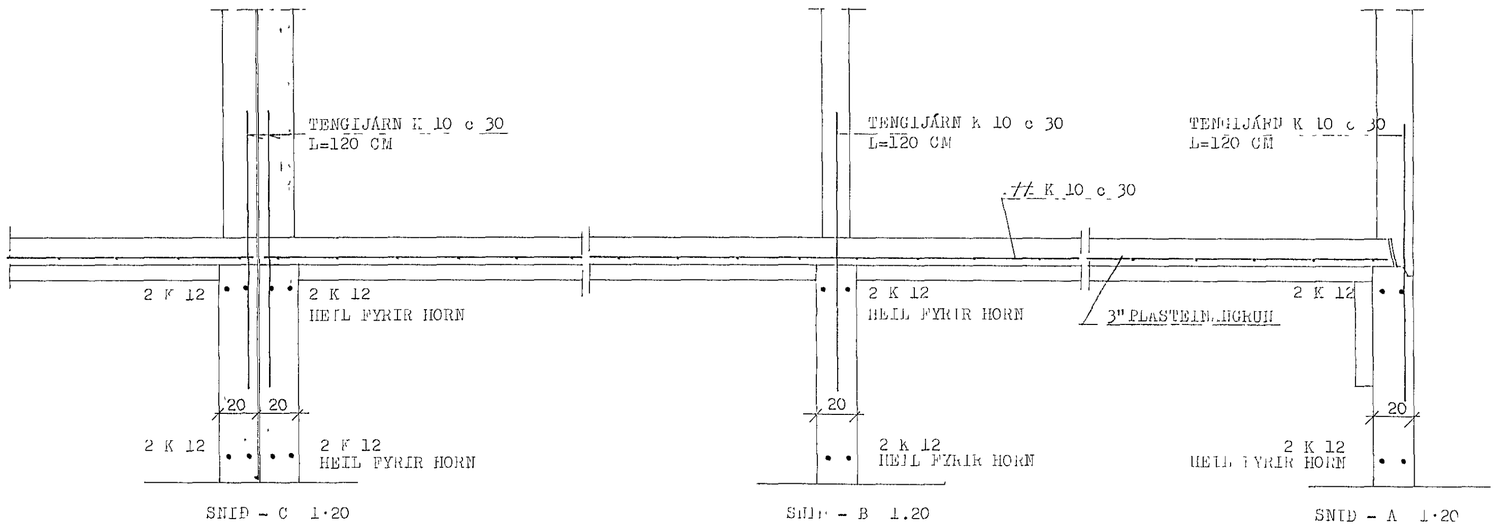

SKÝRINGAR:
STEYPUGÆÐI S-250 SAMKV.ÍSL.STAÐLI Í UNDIRSTÖÐUR OG GÓLFPLÖTU, SEM STEYPIST MINNST 12 CM ÞYKK.
STEYPUSTYRKTARSTÁL KS 40 MERKT -K.
UNDIR GÓLFPLÖTU SKAL FYLLA MEÐ GRÓS, SEM ÞJAPPAST Í 40 CM LÖGUM MEÐ VIBRAÞJÖPPU OG VÖKVAST HÆFILEGA.
GÓLFPLÖTU SKAL EINANGRA MEÐ 3" PLASTEINANGRUN OG NÁI HÚN 50 CM NIÐUR Á ÚTVEGGI.
UNDIRSTÖÐUR STANDA Á KLÖPP. OG VERÐI MINNST 30 CM HÁAR.

HAFNARFJARÐARBÆR
6 JÚL 1990
BYGGINGAFULLTRÚINN

HERMANN ÍSEBARN MTFÍ		
EYRARHOLT NR.1-3, HAFNARFIRÐI		
MÁL	1:20	UNDIRSTÖÐUR SNIÐ
DAGS.	JÚNÍ 1990	
BLAÐ	2	