BENT STEYPA

sérmyndir í þaki 1:10

snið A-A

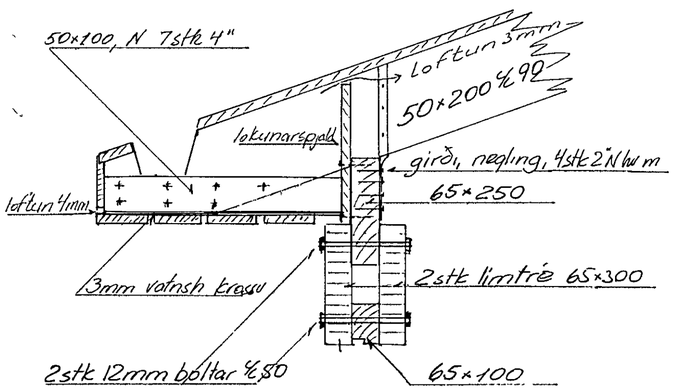

snið B-B

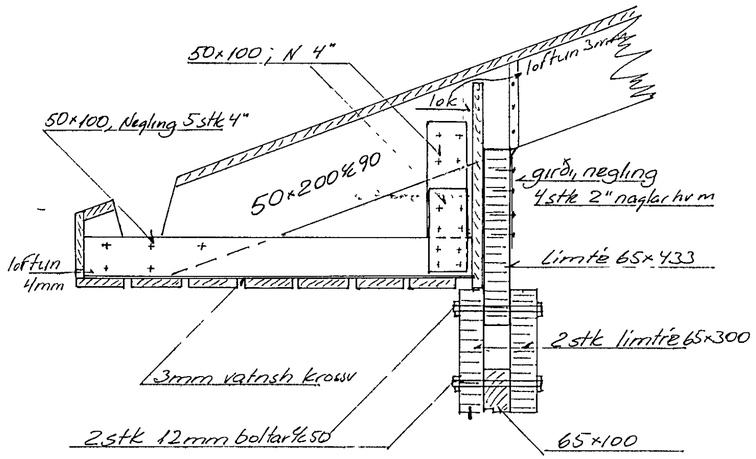

snið C-C

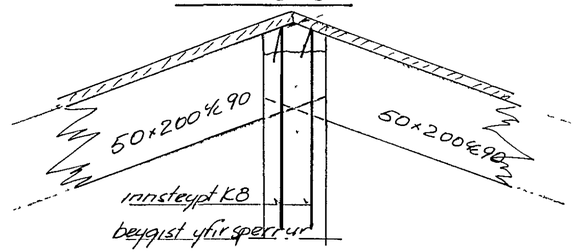

sérmynd D
snið

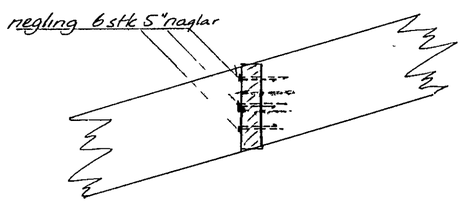

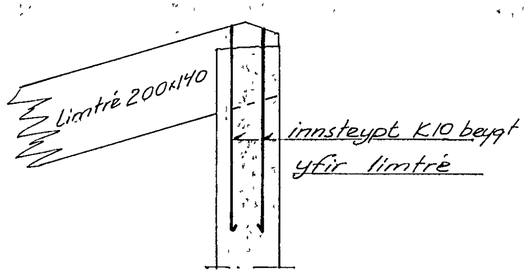

sérmynd E
snið

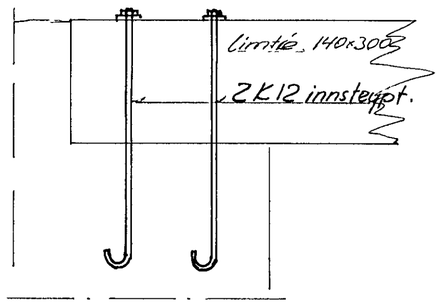

snið F-F

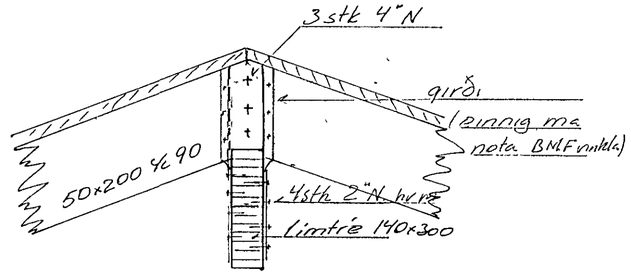

grunnmynd

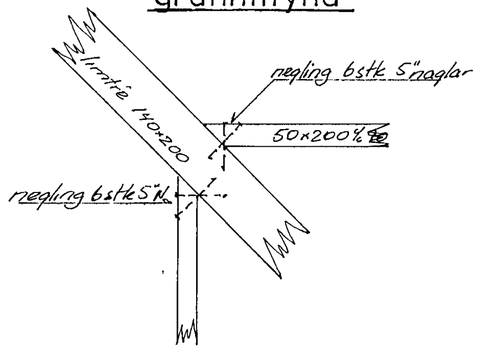

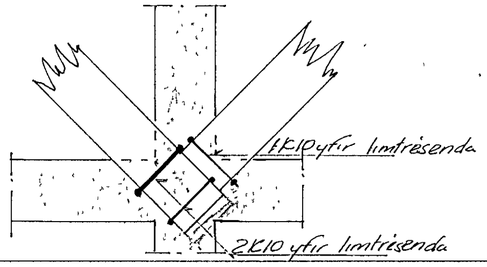

grunnmynd

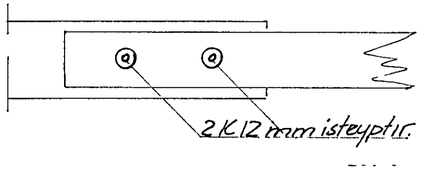

s 2.1

S 2.2 er eins nema lengd teins er 400 cm og liggur milli gluggap.
J S 2.3 er lengd teins 300 cm, annars eins.

Allt járn galvaniserað.

HAFNARFJARÐAR B.Æ.J.P. 18. okt. 1985 BYGGINGAFULLTRÚINN

TEIKNISTOFAN ÓÐINSTORGI
VÍFILL ODDSSON VERKFRÆÐINGUR FVFÍ
HILMAR KNUDSEN VERKFRÆÐINGUR FVFÍ
ÓÐINSGÖTU 7 – REYKJAVÍK – SÍMI 16177

VERKEFNI	FAGRABERG 28 Hf	M 1:10 / T V.O / R V.O	NR 428.1.6
HEITI	bent steypa sérmyndir í þaki	DAGS MARS 85	