SNIÐ A-A

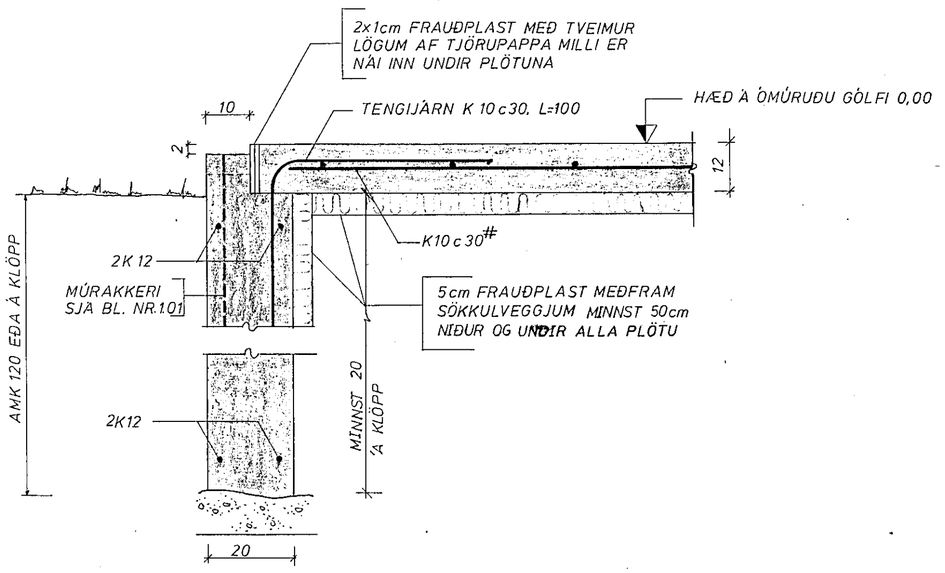

SNIÐ Í SKJÓLVEGG

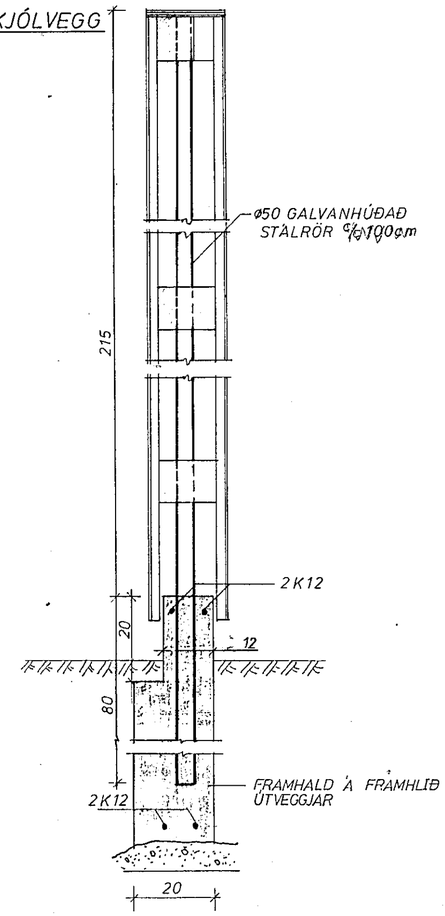

SKÝRINGAR

B. JÁRNABINDING

1. LANGJÁRN Í SÖKKLUM OG VEGGJUM SKAL VÍXLLEGGJA Á HORNUM UM 60cm SÉ ANNARS EKKI GETIÐ
2. SKEYTILENGDIR JÁRNA SKULU VERA SEM HÉR SEGIR:

K8	40cm	ÁN KRÓKS
K10	45—	—"—
K12	55—	—"—
K16	75	MEÐ INNBEYGJU

3. SÉ ANNARS EKKI GETIÐ SKULU JÁRN Í STEYPUSKILUM VERA K10 c 30 L=120cm
4. STEYPULAG Á JÁRNUM Í SÖKKLUM OG GÓLFPLÖTU SKAL VERA AMK. 3cm

C. JARÐVINNA

1. HREINSA SKAL UNDAN SÖKKULVEGGJUM NIÐUR FYRIR ÞAÐ DÝPI SEM FROST GÆTI NÁÐ (1,30m FRÁ ENDANLEGU YFIRBORÐI).
2. FYLLA SKAL MEÐ SÖKKLUM OG UNDIR GÓLFPLÖTU MEÐ FROSTÞOLINNI GRÚS OG SKAL KORNDREIFING HENNAR VERA INNAN VIÐUKENNDRA MARKA.
3. FYLLINGU SKAL ÞJAPPA MEÐ VELÞJÖPPU I 30-50cm LÖGUM OG SKAL FYLLINGIN GETA STAÐISTKRÖFUR UM 100% STANDARD PROCTOR ÞJÖPPUN.
4. VIÐ FYLLINGU SKAL GERA RÁÐ FYRIR EINANGRUN SBR. TEIKNINGAR.
5. FYRIR LÖGNUM SKAL GRAFIÐ Í ÞJAPPAÐA FYLLINGU.

ATHS.

SJÁ EINNIG SKÝRINGAR BLAÐ 1.11

SNIÐ B-B (EKKI NOTAÐ)

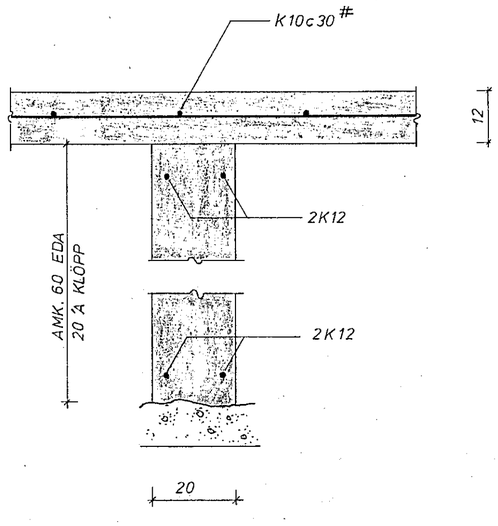

GÓLFRAUF VIÐ ÚTVEGG

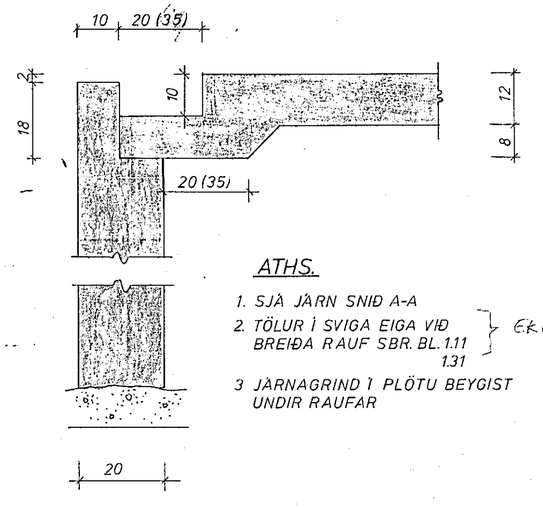

ATHS.

1. SJÁ JÁRN SNIÐ A-A
2. TÖLUR Í SVIGA EIGA VIÐ BREIÐA RAUF SBR. BL. 1.11 1.31 } EKKI NOTAÐ
3. JÁRNAGRIND Í PLÖTU BEYGIST UNDIR RAUFAR

GÓLFRAUF Á MIÐRI PLÖTU (EKKI NOTAÐ)

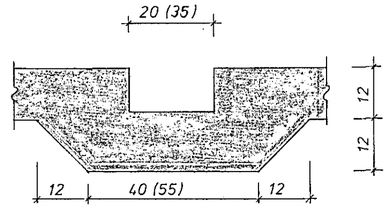

HAFNARFJARÐARBÆR BYGGINGAFULLTRÚINN 12. maí 1980

Br.	Dags.	Breyting varðar.

Verkfræðiþjónusta
Guðmundar Óskarssonar
Ráðgefandi verkfræðingar
Skipholt 19 Reykjavík *Sími 15945*

FAGRIHVAMMUR 1, HAFNARFIRÐI

SNIÐ Í SÖKKLA

Reykjavík: APRIL 1980

Teikn: VKÓ	Kvarði: 1:10	
Reikn: GÓ	Verk nr.:	Bl. nr. 1.12
Yfirf:		
Samþ: GÓ		