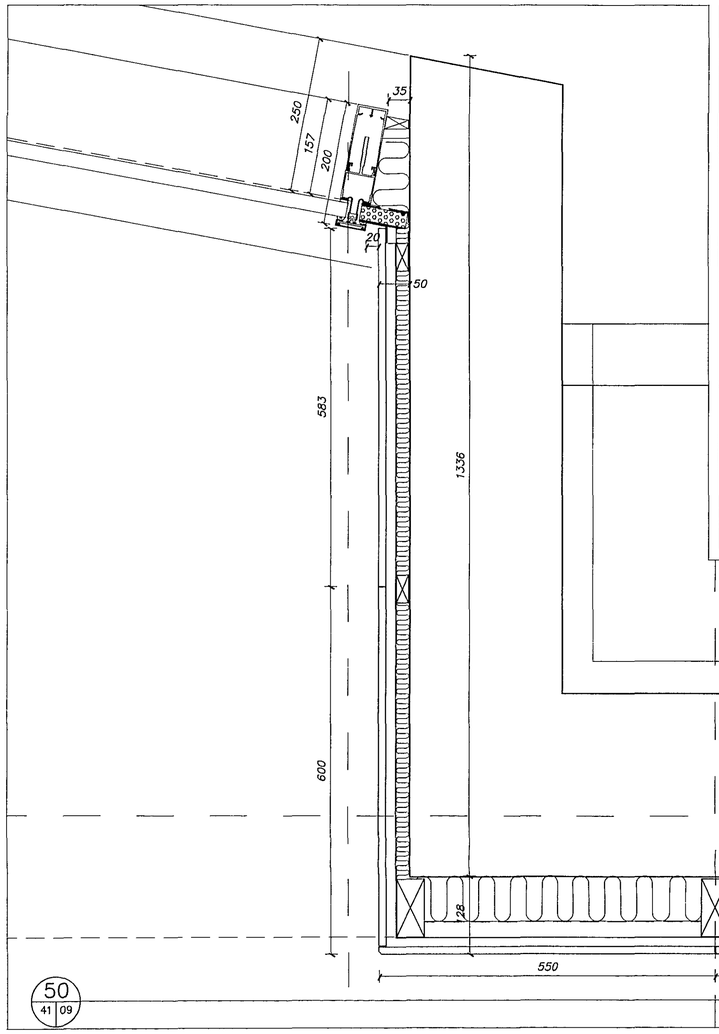

50 | 41 09 — LÁRÉTT SNIÐ 1.5

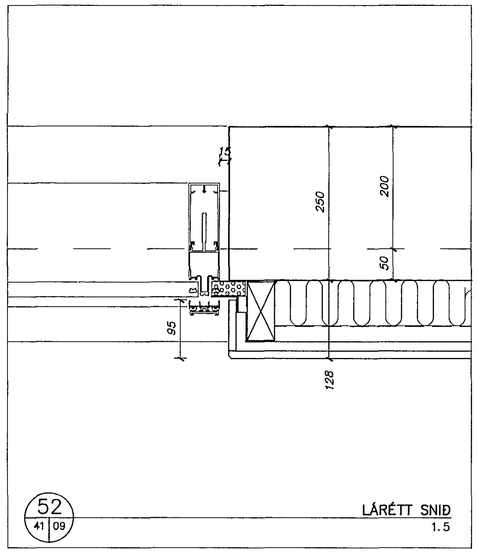

52 | 41 09 — LÁRÉTT SNIÐ 1.5

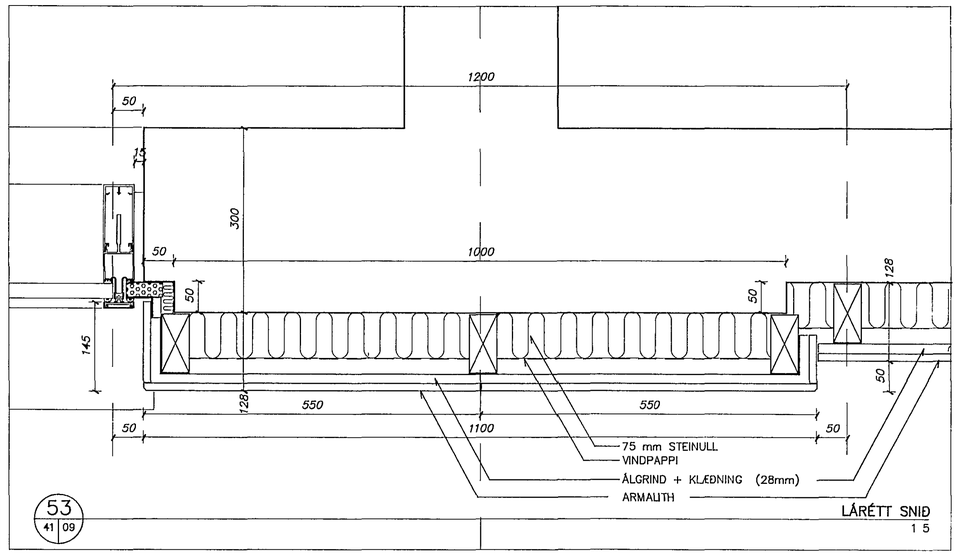

53 | 41 09 — LÁRÉTT SNIÐ 1 5

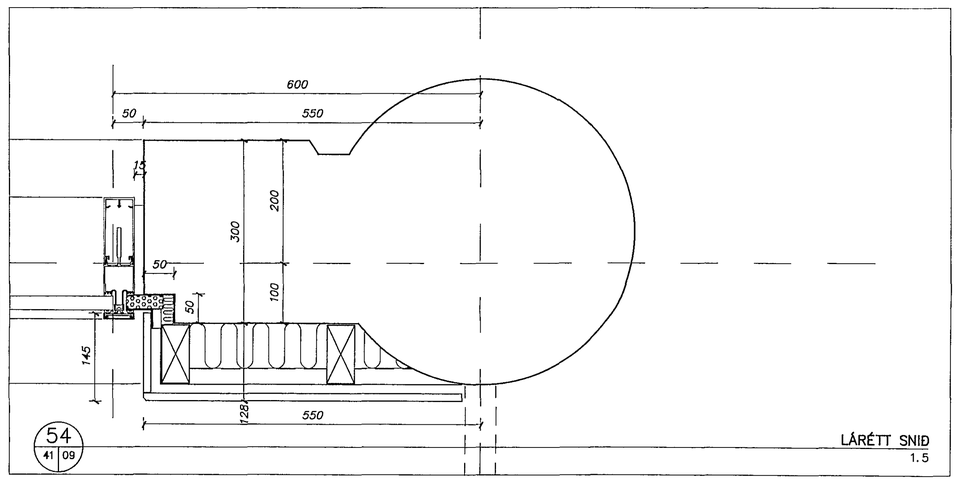

54 | 41 09 — LÁRÉTT SNIÐ 1.5

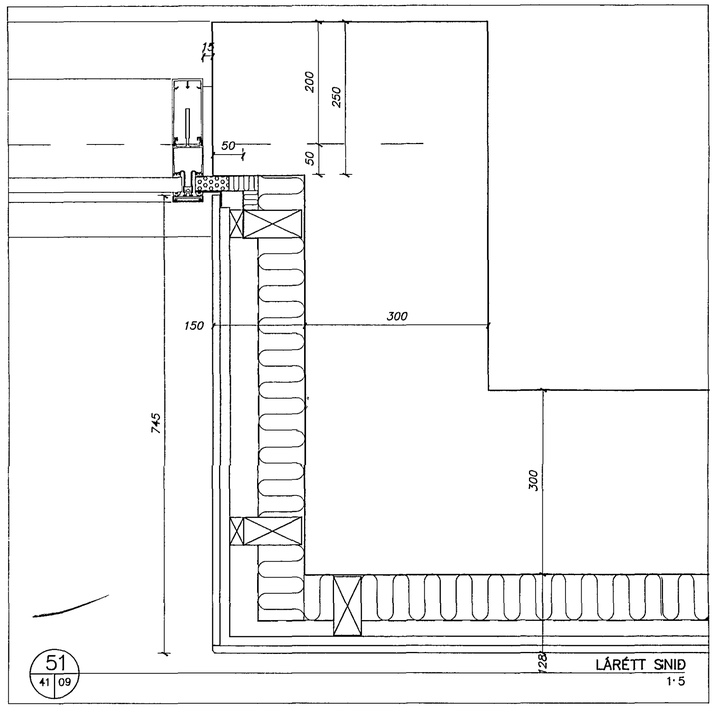

51 | 41 09 — LÁRÉTT SNIÐ 1·5

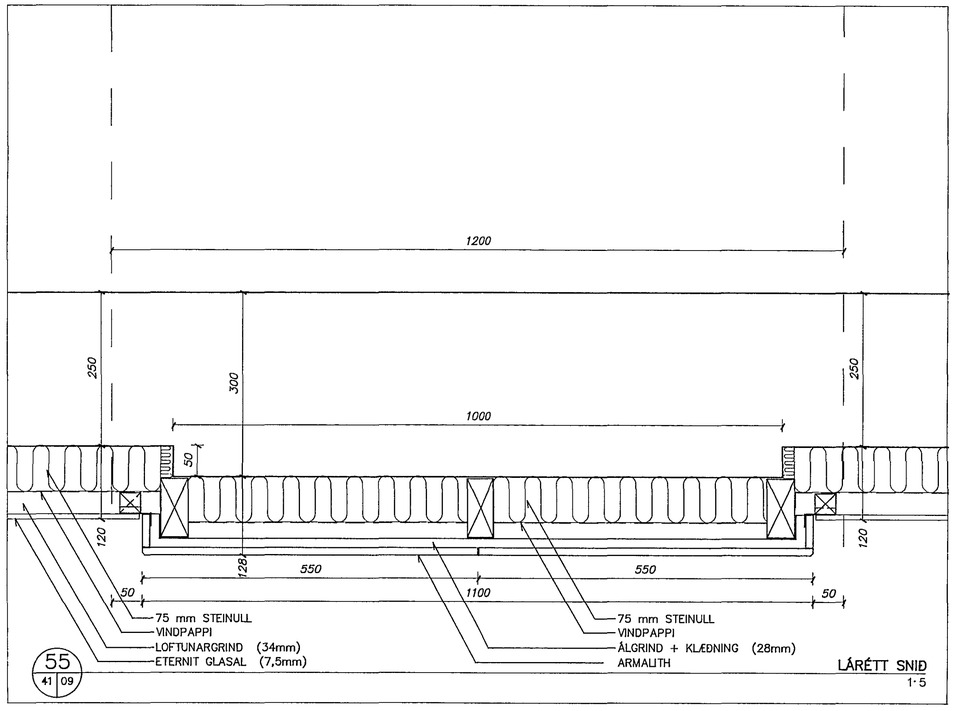

55 | 41 09 — LÁRÉTT SNIÐ 1·5

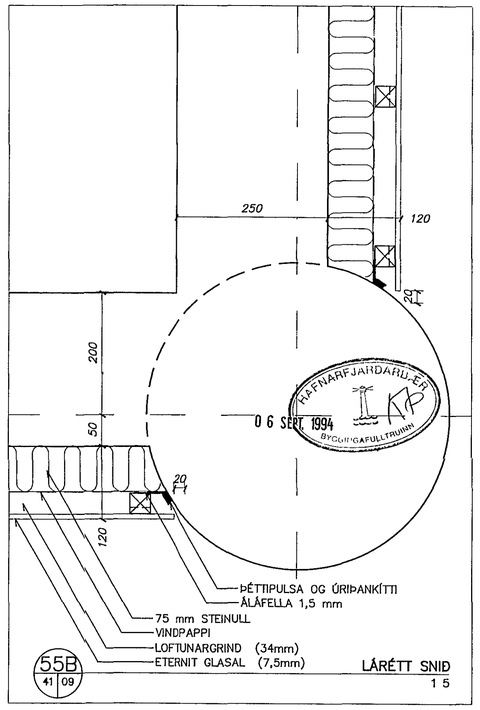

55B | 41 09 — LÁRÉTT SNIÐ 1 5

NR	FJÖLDI	BREYTINGAR	DAGS	SAMÞ

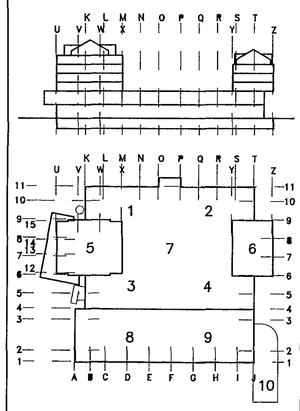

MIÐBÆR HAFNARFJARÐAR

FJARÐARGATA 13–15

TEIKNISTOFA ERLINGS G PEDERSEN
ARKITEKT FAI
STÓRHÖFDI 17 – 112 REYKJAVÍK
SÍMI 680088

HEITI
DEILISNIÐ
ÚTANHÚSSKLÆÐNINGAR
1.HÆÐ OG 2 HÆÐ

MÁL: 1 5

HANNAÐ	TEIKNAÐ	YFIRFARIÐ	SAMÞ
EGP	EGP/HBS		

DAGS: 11/04 1994

TEIKNING NR.: ARK : 34–08

BREYTING NR.: