STEINSTEYPA: S 200
BERENDISTÁL: KS 40
ELDFASTIR STEINAR (1"×110×220 MM) OG
FESTIHVÁ (BIERING) SVO OG ÁRNISPÆLD (225×225 MM)
HEFTIVARAR: BEISTARÁLUGN FRAMÍ SÍÐFO
ÆTIR JNOTKUN: ÁRNISFESTIHVÁ TRANSIT TÆPING

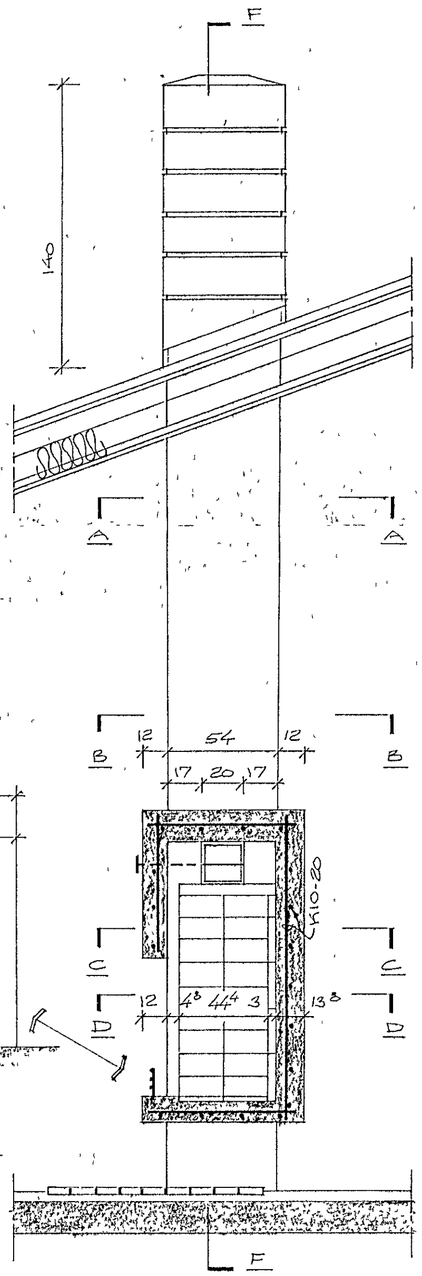

GRIND, M=1:5, MM

SKUREUR E-E, M=1:20

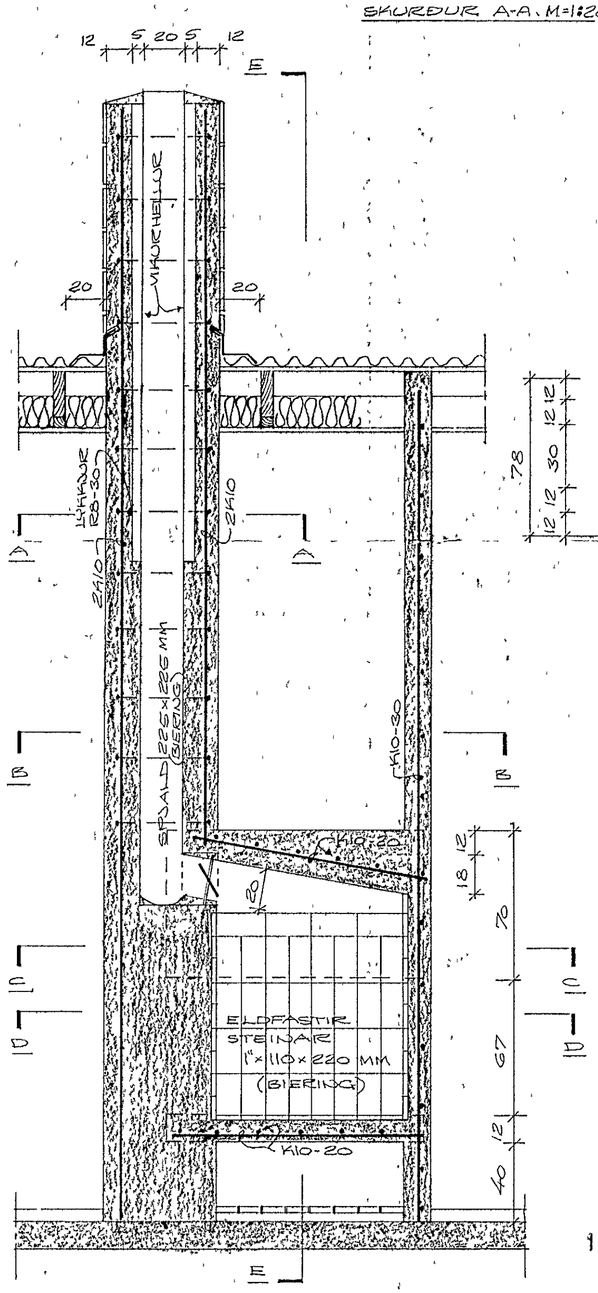

SKUREUR F-F, M=1:20

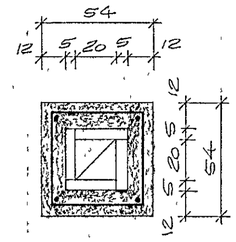

SKUREUR A-A, M=1:20

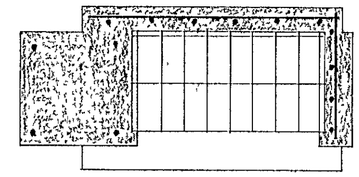

SKUREUR D-D, M=1:20

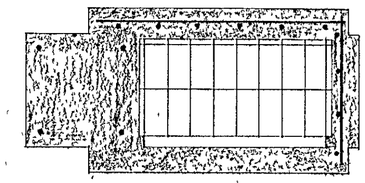

SKUREUR C-C, M=1:20

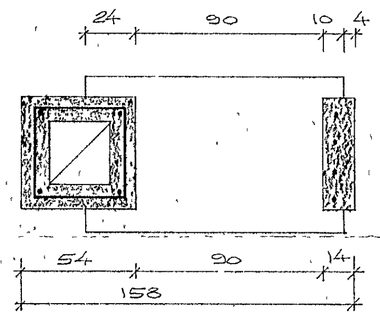

SKUREUR B-B, M=1:20

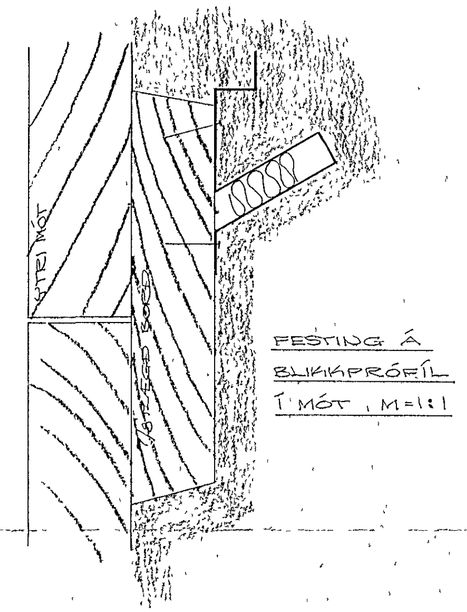

FESTING Á BLIKKPRÓFÍL Í MÓT, M=1:1

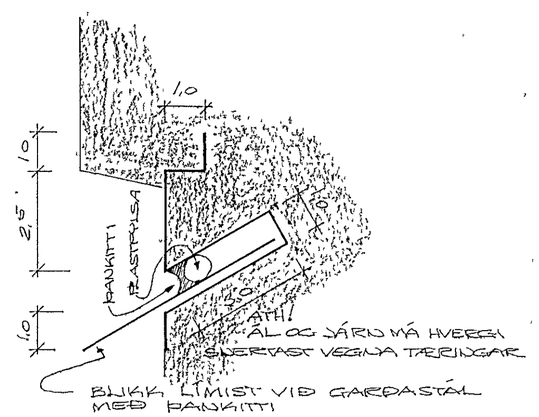

FESTING RAKIS VIÐ MÚRVEGG, M=1:1

HAFNARFJARÐARBÆR
BYGGINGAFULLTRÚI
11. febr. 1980

FJÖLBHVAMMUR NR. 10

HAFNARFIRÐI Í NÓVEMBER 1979
ARNARHRAUNI 47 50587

ARINN

3