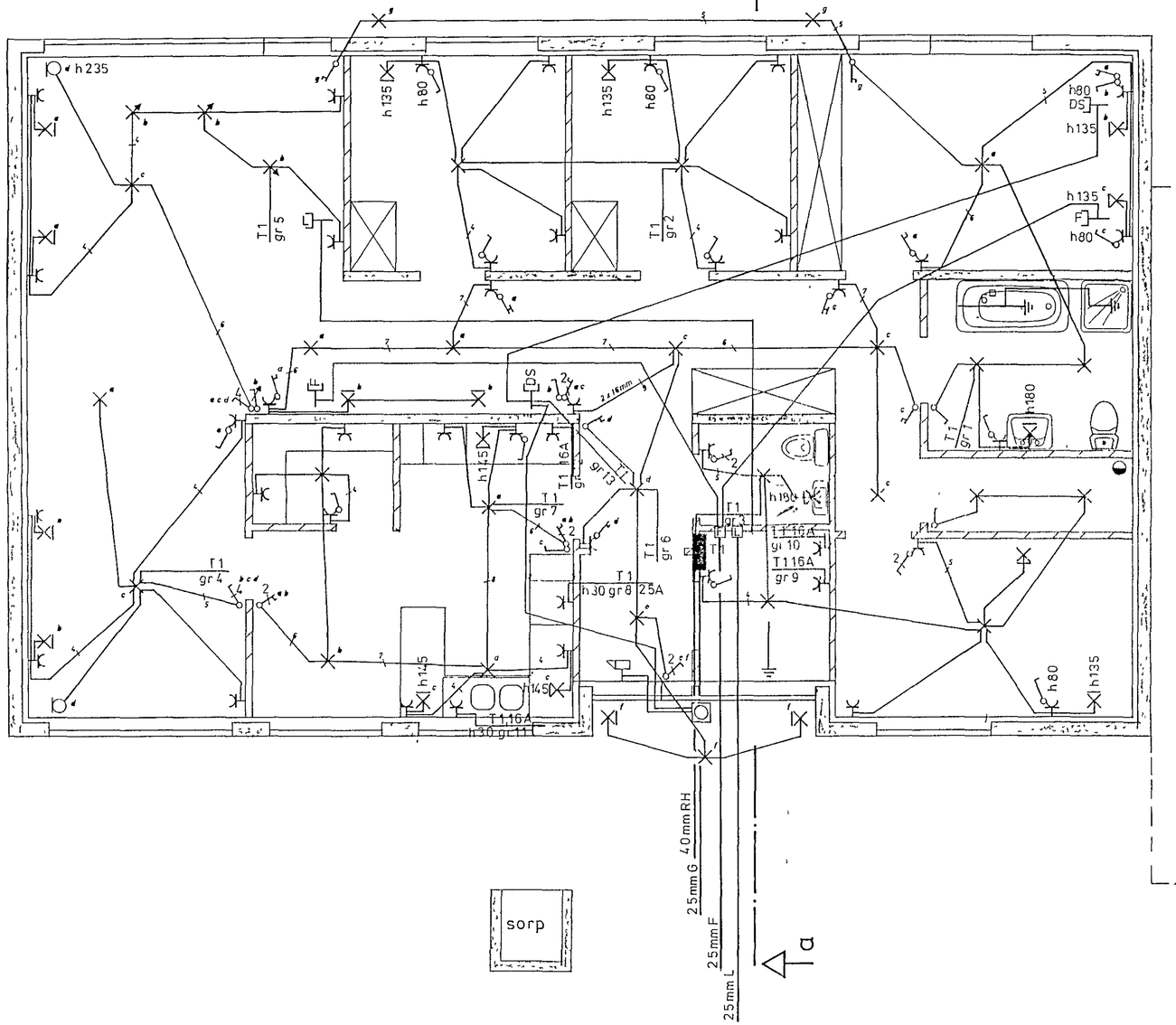

Hafnarfjarðarbær nr 3164 Teikning nr 2429
Samþykkt þ 16.5 1986
fh RAFVEITU HAFNARFJARÐAR
Eftirlitsmaður raflagna

Íbúðir samþykkt 16.15. 1986
fyrir RAFVEITU HAFNARFJARÐAR
Hilbert Kristinsson

HÚSVEITA TENGIST Á S-FASA

SKÝRINGAR

HÆÐ ROFA SKAL VERA 105 CM FRÁ FULLFRÁGENGNU GÓLFI
HÆÐ TENGLA VIÐ ROFA SÉ Í SOMU HÆÐ OG ROFINN
HÆÐ TENGLA Í ELDHÚSI, ÞVOTTAHÚSI, GEYMSLU OG BÍLGEYMSLU SÉU 110 CM
HÆÐ TENGLA, L OG F TENGLA SÉU 20 CM
HÆÐ VEGGLJÓSA SÉ 160 CM
MÁLSTRAUMUR ROFA OG TENGLA SÉ 10A
PÍPUR SÉU 16 MM OG VÍR 1,5 MM²
TAKA SKAL MÁL MILLIVEGGJA SKV SMÍÐATEIKNINGU

NEMA ANNAÐ SÉ GETIÐ

Raflögn S 54750

Grunnmynd m'kv 1 50
Skýringar

teikning nr 1085	blað 1 af 3
m k v 1 50	dags 15-7-85
hannað Þorsteinn K	teiknað V. H. Cales

FURUBERG 7 HAFNARFIRÐI

PSP 19 412