UNDIRSTÖÐUR GRUNNMYND 1:50

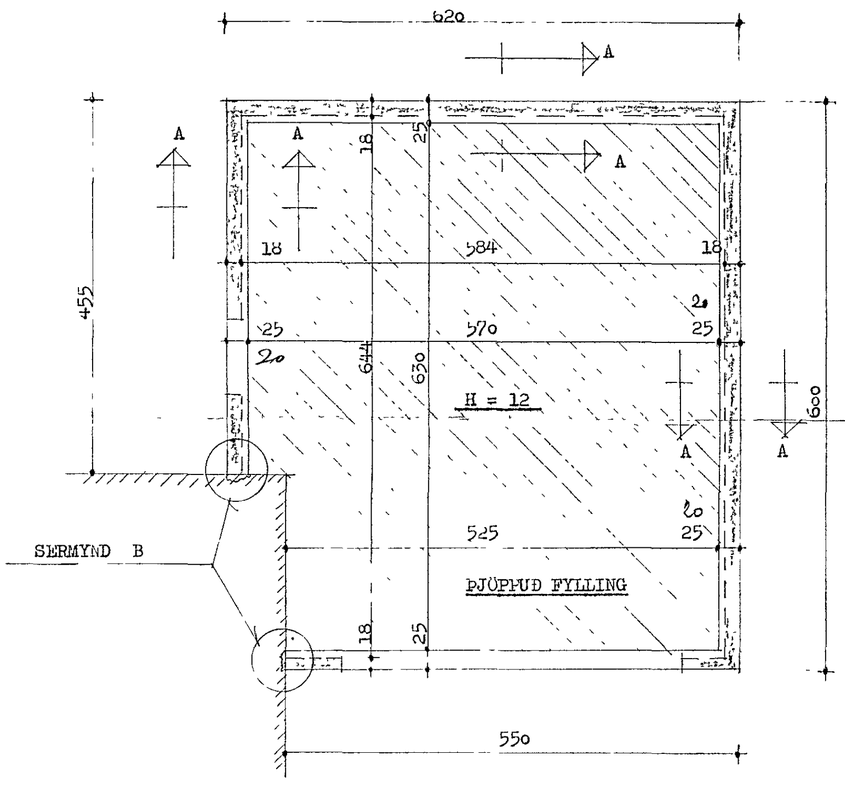

SNIÐ A-A 1:20

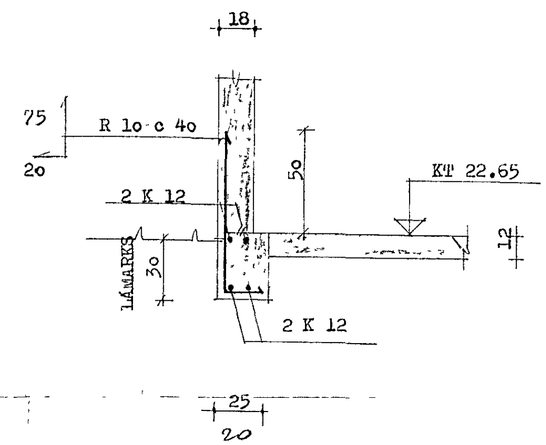

SÉRMYND B 1:20
(TENGING VIÐ ÍBÚÐARHÚS)

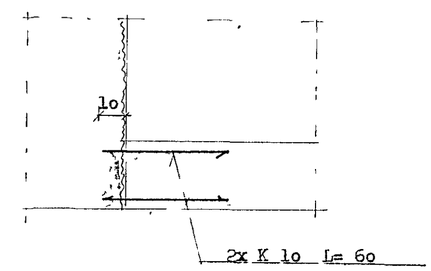

BORA SKAL Í SÖKKUL MEÐ 8 MM BOR OG K 10 REKIÐ ÞAR Í.

SKÝRINGAR.

UNDIRSTAÐA ER HRAUN SEM ÞJAPPAST MEÐ VIBRAVALTARA.
INN I SÖKKLA SKAL FYLLA MEÐ FROSTÞRUGGU FYLLINGAREFNI T.D. HRAUNI, RAUÐAMÖL EÐA GRÚS. FYLLINGUNA SKAL ÞJAPPA MEÐ VÍBRASLEÐA.

STEYPUGÆÐI : S-160 Í ALLA STEYPU.
STÁLGÆÐI : KS 40

VERKEFNI HEIDVANGUR 54 BIFREIÐARGEYMSLA	MÁL 1:50 1:20 TEIKN	DAGS JÚLÍ 76 BR VERK NR
UNDIRSTÖÐUR GRUNNMYND SNIÐ	REIKN SAMÞ	TEIKN NR 1,01
GUÐNI ÞÓRÐARSON	SKÚLATÚNI 6, 3 hæð.	SÍMI 14185