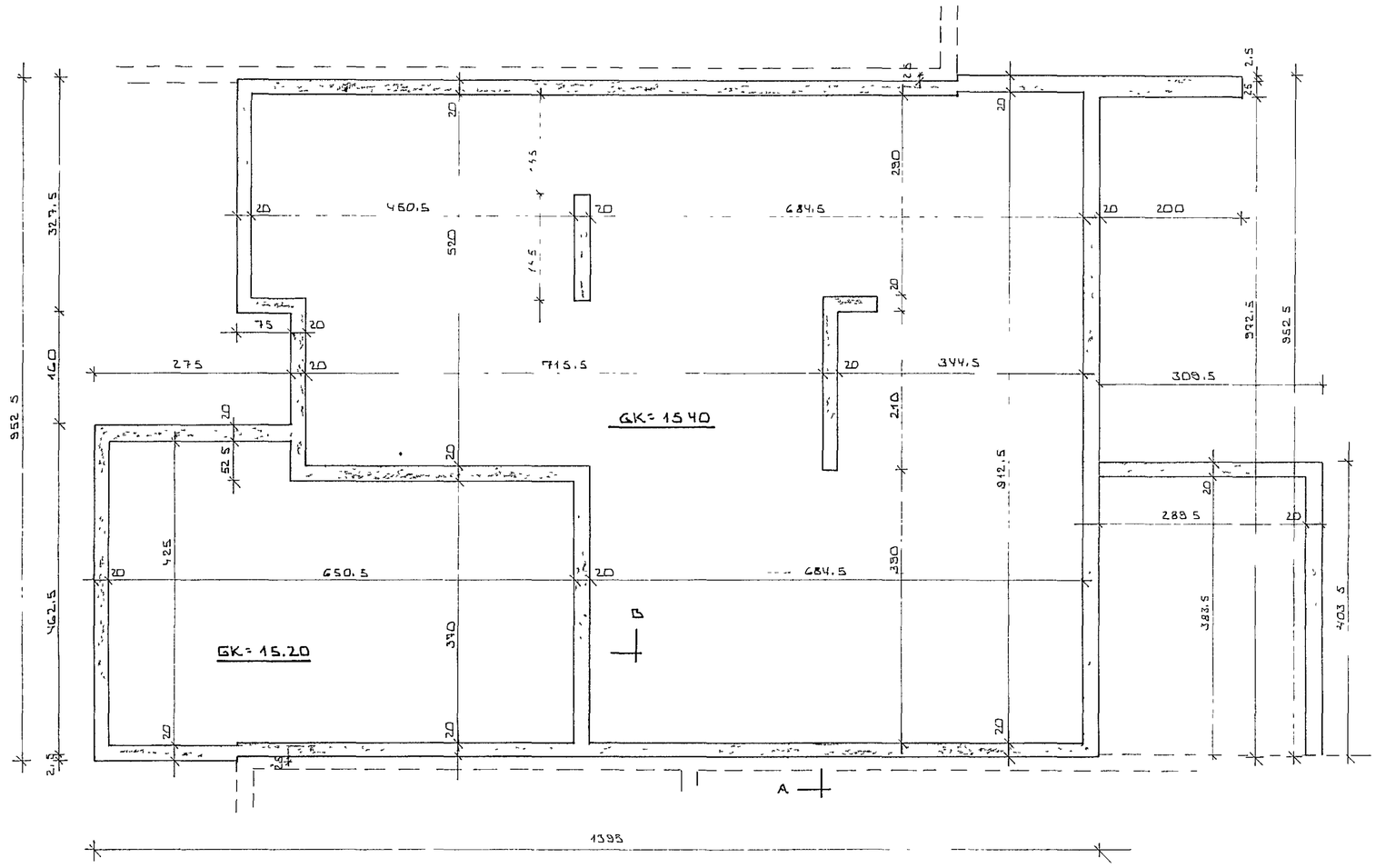

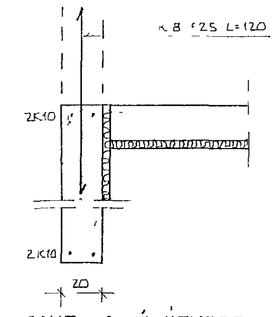

SNIÐ A Í ÚTVEGG.

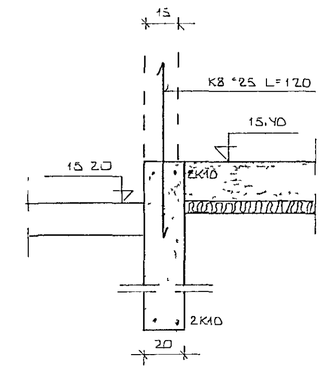

SNIÐ B Í UNDIRST

GRUNNMYND ~1 50

14. mars 1983

BR NR	DAGS	EÐLI BREYTINGAR	SIGN

HRAUNBRÚN 41 HAFNARFIRÐI

GRUNNMYND - UNDIRSTÖÐUR

MÆLIKV. ~ 1 50

SIGURÐUR ÞORLEIFSSON TÆKNIFRÆÐINGUR F.T.F.I

STRANDGÖTU 11 HAFNARFIRÐI SÍMI 54751

DAGS	MARS '83
HANNAÐ	
TEIKNAÐ	
VERK NR.	8308
BLAÐ NR	01