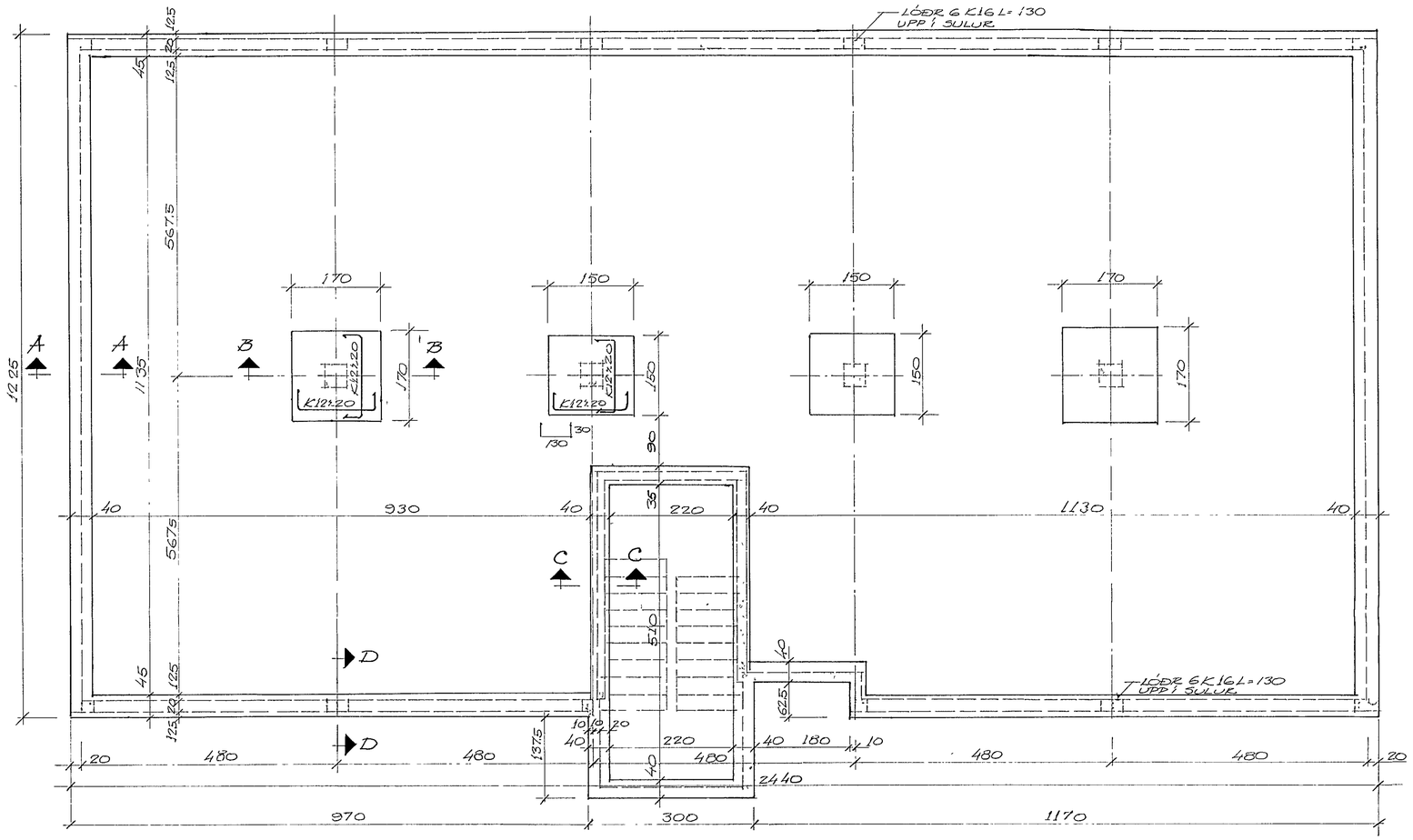

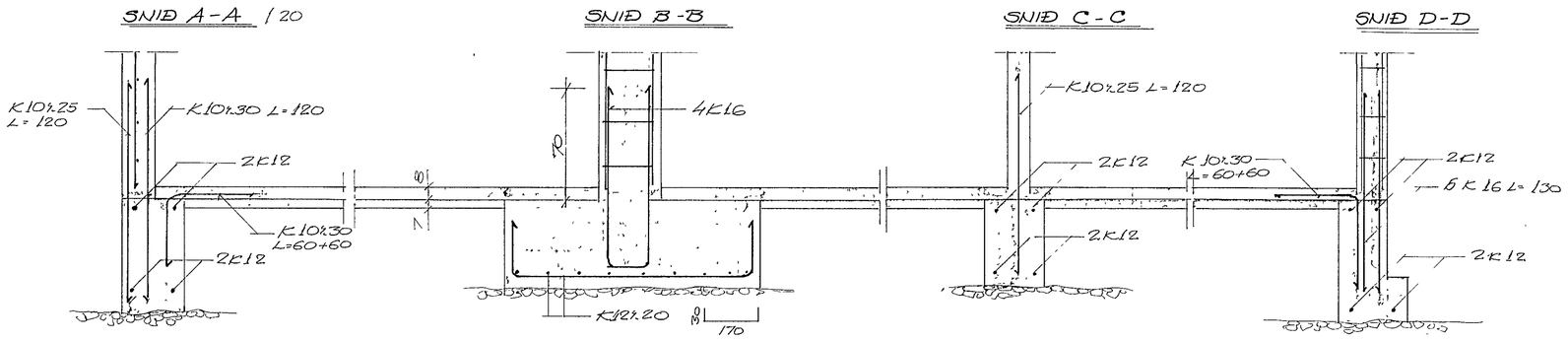

24. mai 1985

MESTA ÁLAG Á GRUNN σ_{max} = 1.9 kg/m²
STEYPA S 200
STÁL KS 40

BR	DAGS	BREYTING

FJARÐARKAUP HF
HAFNARFIRÐI
UNDIRSTÖÐUR

TÆKNIÞJÓNUSTAN SF
LÁGMÚLA 5 – 105 REYKJAVÍK – SÍMI 83844

HANNAÐ S.O	KVARÐI 1:50 / 20
TEIKNAÐ S.O	DAGS 8 5 85
YFIRFARIÐ	NR / BL AF 1