Hörgsholt 21 Hafnarfirði

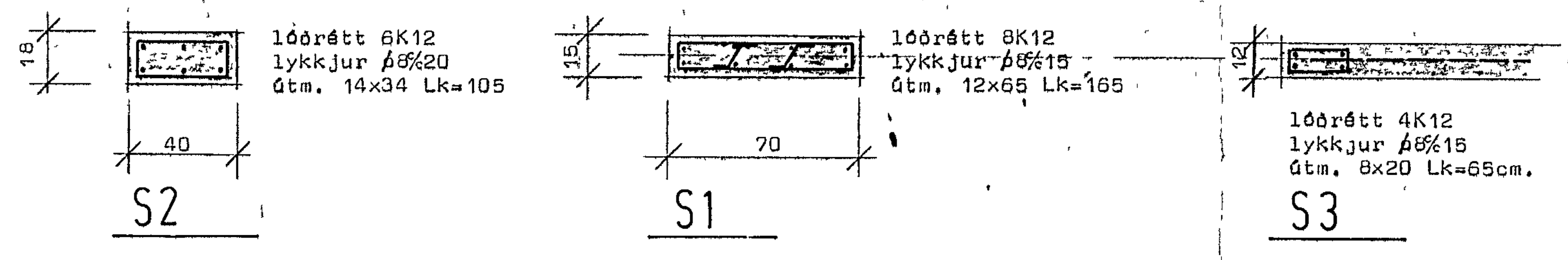

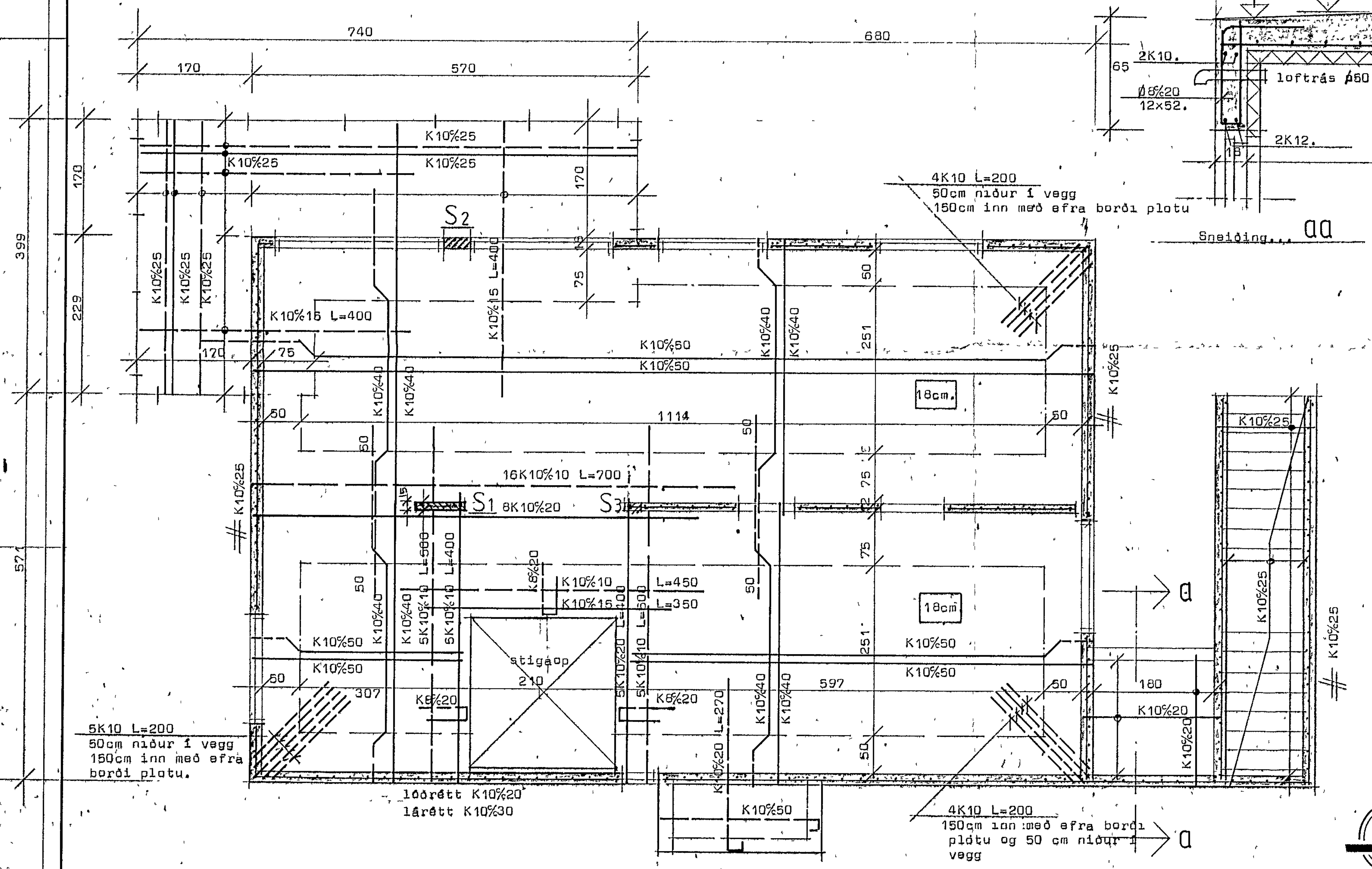

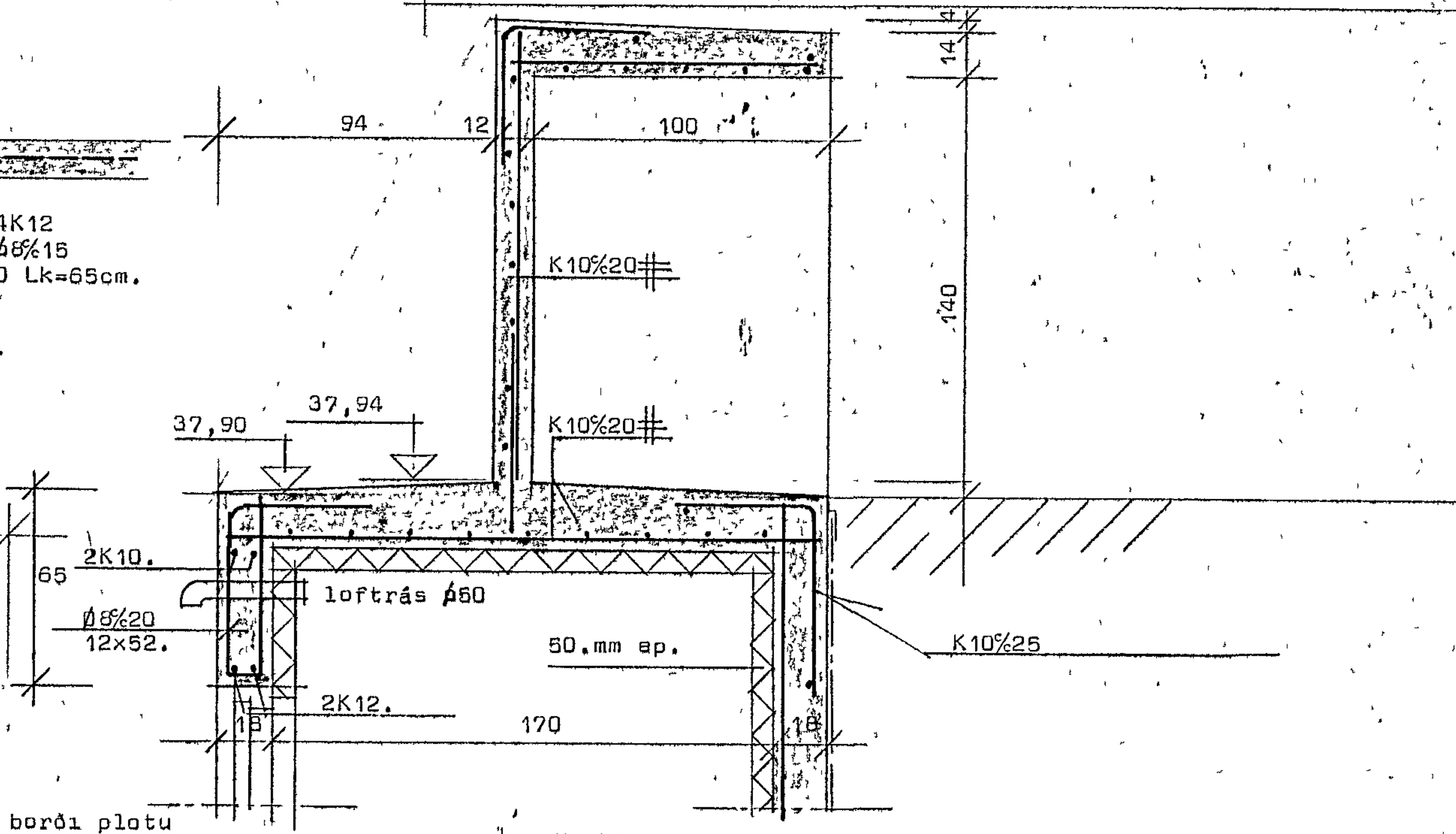

Markingar:

——→ Bendistál í neðraborði plotu

— — — Bendistál í efraborði plotu.

——— Neðsta lag bendistáls í plötu leggist samsíða merki.

[xx cm.] Tala í ferhýrningi merkir plötuþykkt í cm.

Skýringar:

Bendistál auðkennt með K er kambstál Ks 40 en stál auðkennt með ⌀ er slétt stál nr 37. Í plotum beygist onnurhver bendistöng upp í efra borð plotu í þeirri fjarlægt frá steyptum undirstöðuvegg eins og sýnt er á teikningu. Bil milli bendistanga eru gefin upp milli beinna stanga innbyrðis og uppbeygðra stanga innbyrðis mælt milli stangamiðja. Veggir bendist lóðrétt, lárétt með K10%26 nema bakveggur sjá teikningu. Láréttar stengur séu skeyttar á hornum með K10 vinkilb L=100cm. Að auki komi 2K12 uppmeð og undir glugga og hurðaop en yfir op komi 3K12 nema annað sé tekið fram á teikningu.

Steypa sé S250 skv íst 10 sigmál 6-8 cm
v/s hlutfall ≤ 0,55 og loftinnihald 5-6%
Minnsta sementsinnihald 300 kg/m^3

16 JUN 1993 — HAFNARFJARÐARBÆR BYGGINGAFULLTRÚINN

STAÐALHÚS

TEIKNISTOFA SÍÐUMÚLA 31 SÍMI: 813141 FAX: 813149

VERKEFNI		VERK NR
Járnbent steypa	DAGS. maí 1993	
	MKV. 1:50 1:20	93-04
Hörgsholt 21 Hafnarfirði	SR.	
	BLAÐ NR 2,01.2	

SIGURÐUR GUÐMUNDSSON — SIGURÐUR P KRISTJÁNSSON ETFÍ