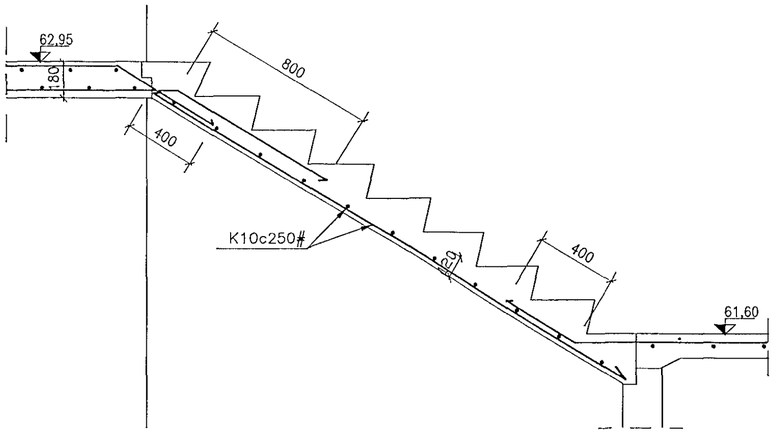

B 005 SNIÐ
1 20

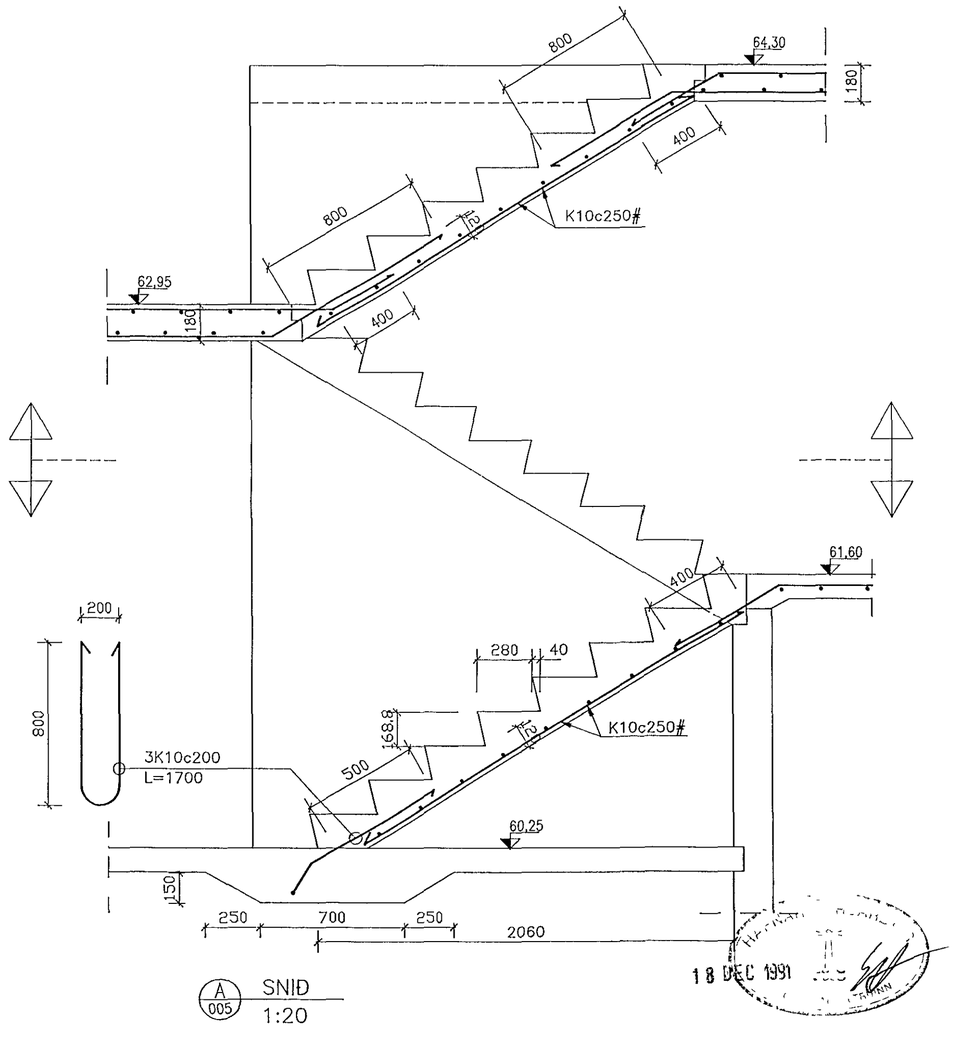

A 005 SNIÐ
1:20

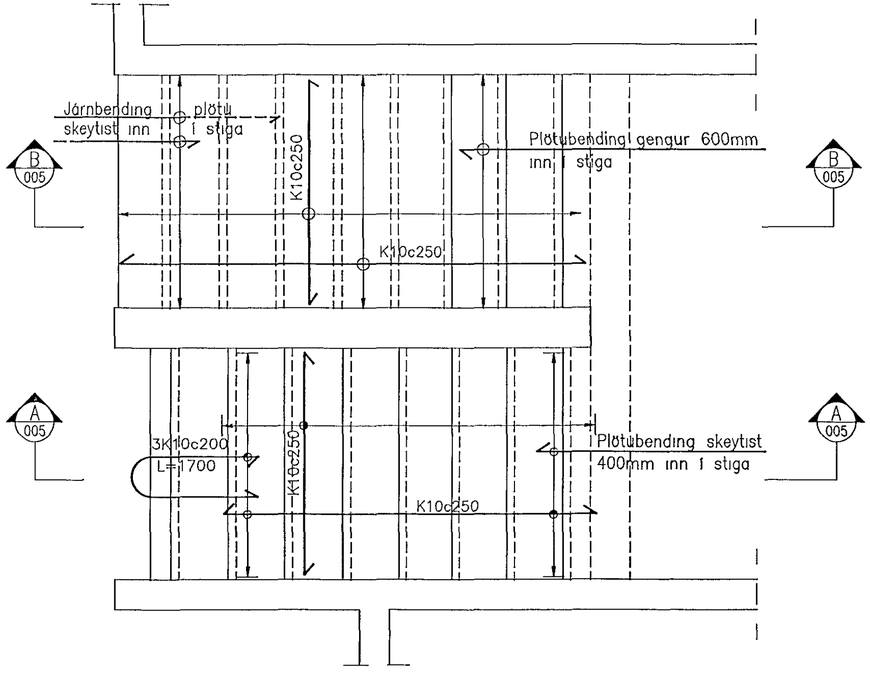

GRUNNMYND
1:20

18 DEC 1991

Páll Guðmundsson Verkfræðingur MSCE
Kjarrhólma 38 200 Kópavogur Sími. 46690

KLUKKUBERG 42	Mkv 1 20
STIGI – Grunnmynd, snið	Dags 10 11.91
Páll Guðmundsson	Skráh KB42B05
	Teikn nr 005