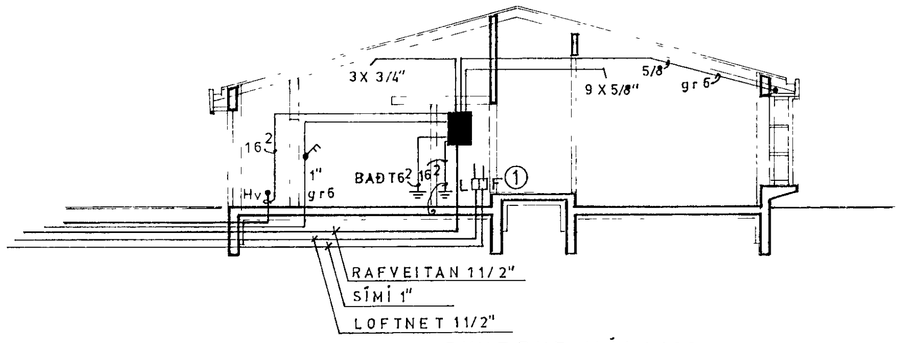

SKURÐUR MÁL-1:100.

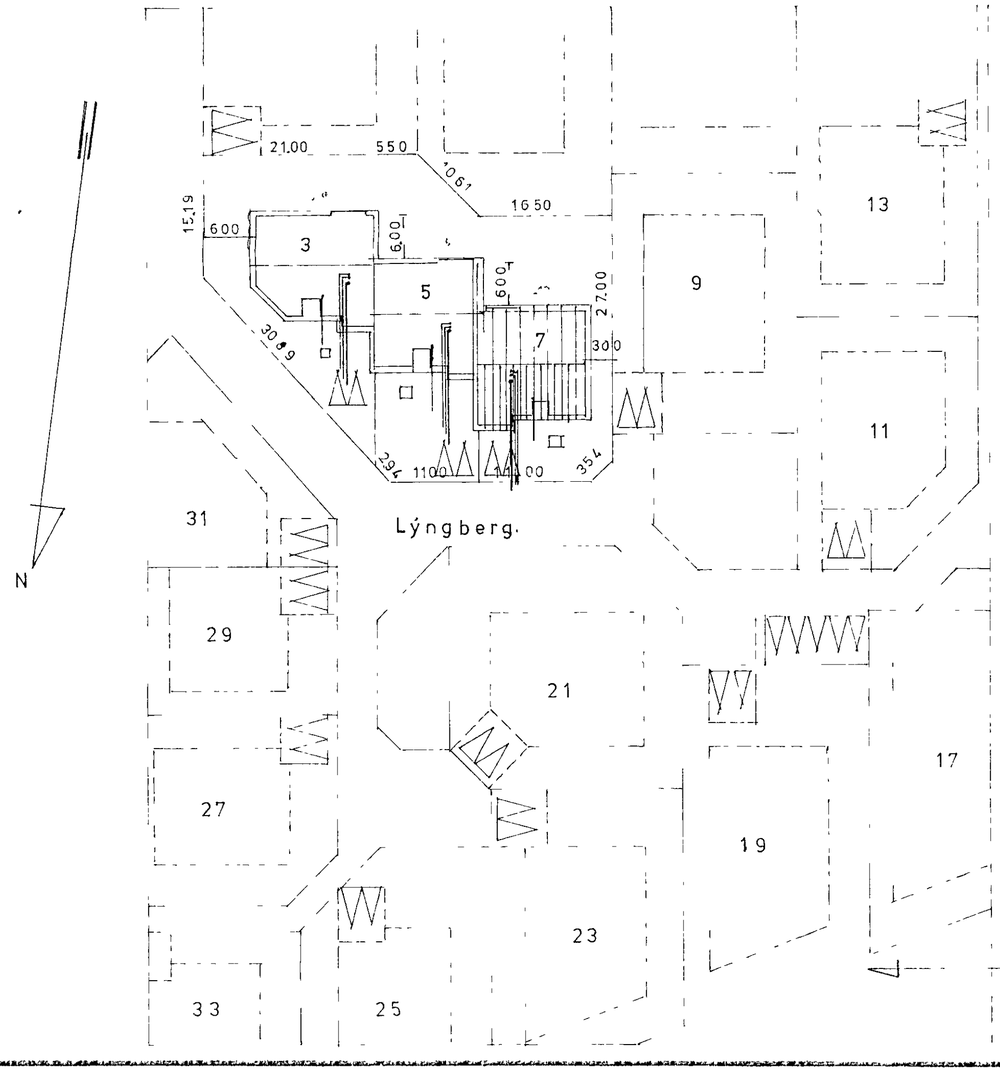

AFSTÖÐUMYND

MÁL-1:500.

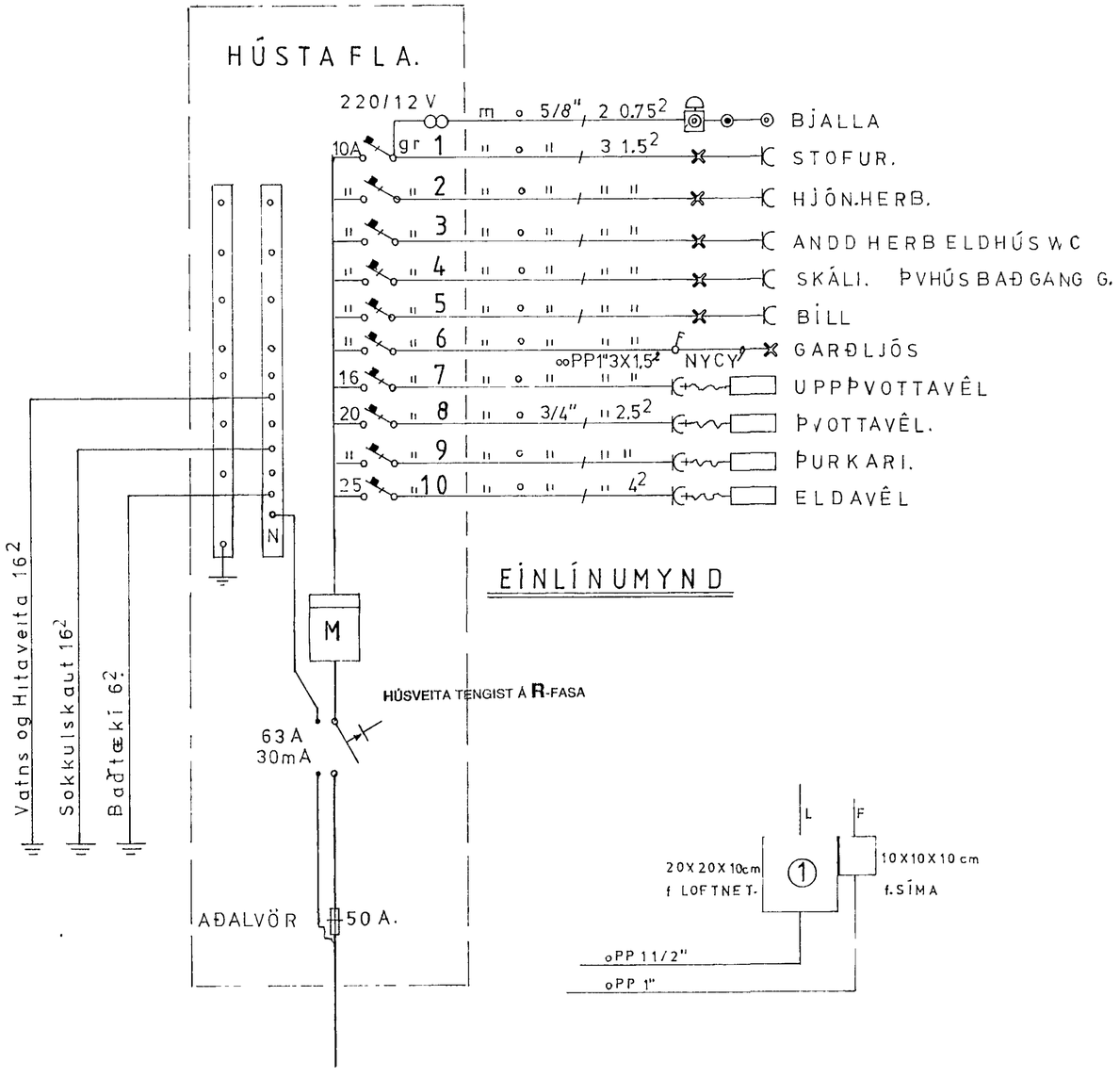

LÝNGBERG 3.5.7. HAFNARFIRÐI.	
RAFLÖGN.	MÁL-1:100 og 1:500
BL 2 af 2 — hannað HPG	DAGS: JÚLÍ 1986 — Kolgerst P Gíslason