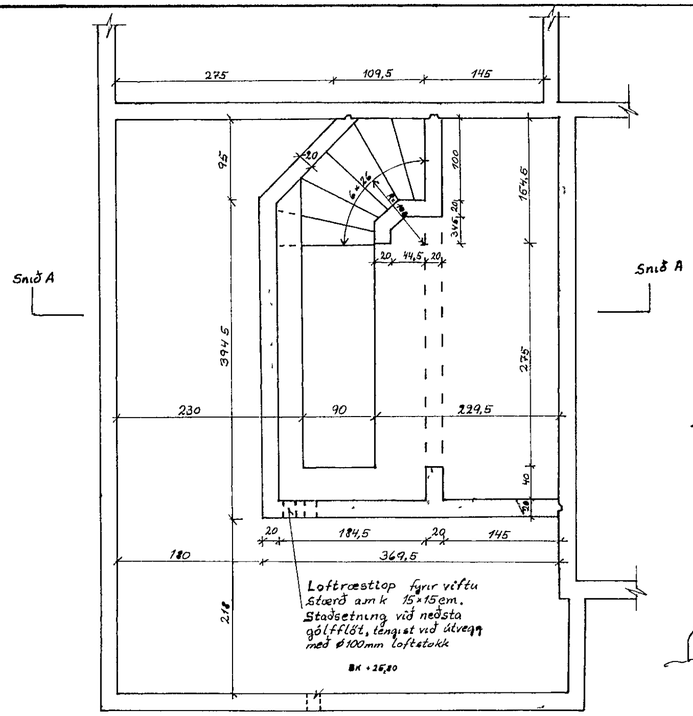

Frárennsli frá gryfju (Ø100 PVC) m/vatnslás
leggist með 20‰ halla og tengist skólplögn í kóta +25,5 m/bensíngildru

GRUNNMYNDIR 1:50

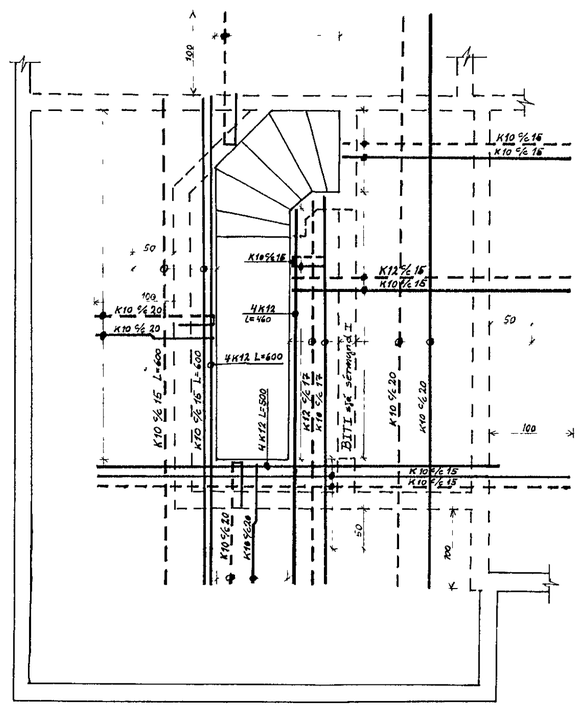

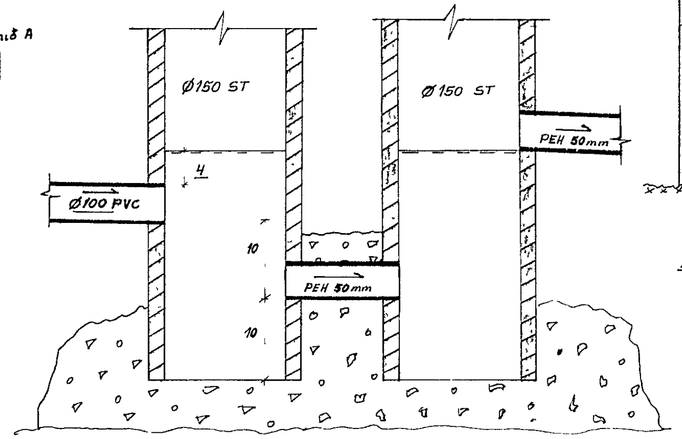

BENZÍN- OG OLÍUGILDRA 1:5

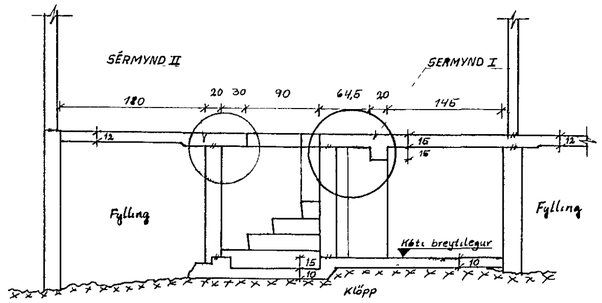

SNIÐ A 1:50

SÉRMYND I. 1:5

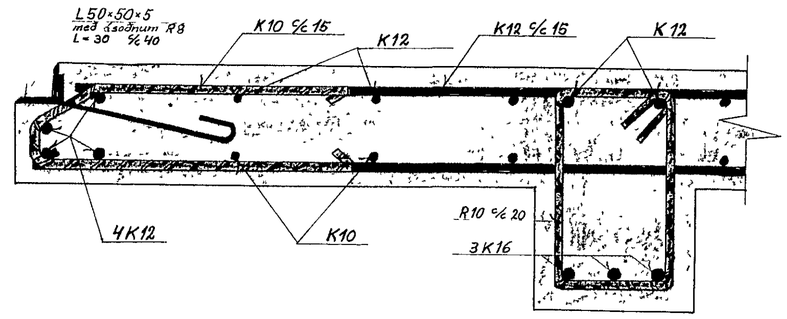

SÉRMYND II. 1:5

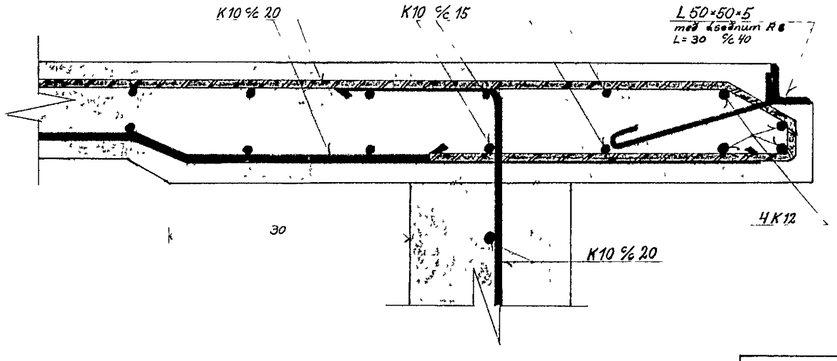

HAFNARFJARÐARBÆR
28. ág. 1980
BYGGINGAFULLTRÚINN

Skv. DIN 16929 polir PVC benzín.
Öll mál í cm, nema mál á járnum (t.d. K10, K12), innsteyptum járnum (L 50×50×5) og steinsteyptum rörum (Ø150 ST) í mm

A	Logn frá gryfju að benzíngildru	27/8 '80	SH

LÆKJARHVAMMUR 14, HAFNARFIRÐI.

GRYFJA Í BÍLGEYMSLU OG PLATA YFIR GRYFJU

MÆLIKVARÐI 1:50, 1:5

STEINAR HARÐARSON
HVERFISGÖTU 47, HAFNARFIRÐI

VERKFRÆÐINGUR F.V.F.Í.
Steinar Harðarson

DAGS	16-08-80
HANNAÐ	SH
TEIKNAÐ	SH
VERK NR	8001
TEIKN NR	- 1
ÚTG	A