Undirstöður, grunnmynd M 1:20

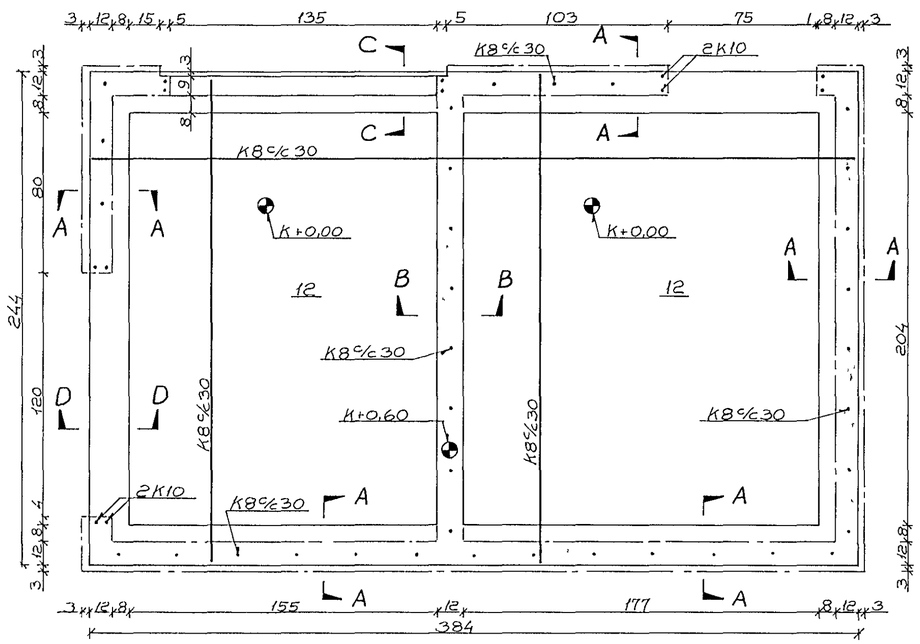

Snið A-A M 1:20

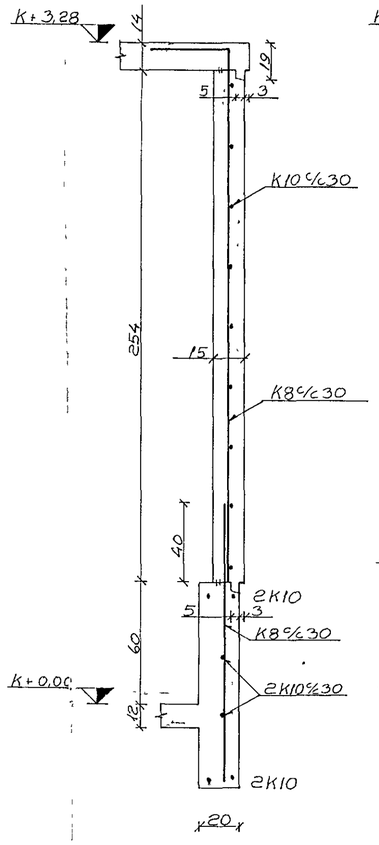

Snið B-B M 1:20

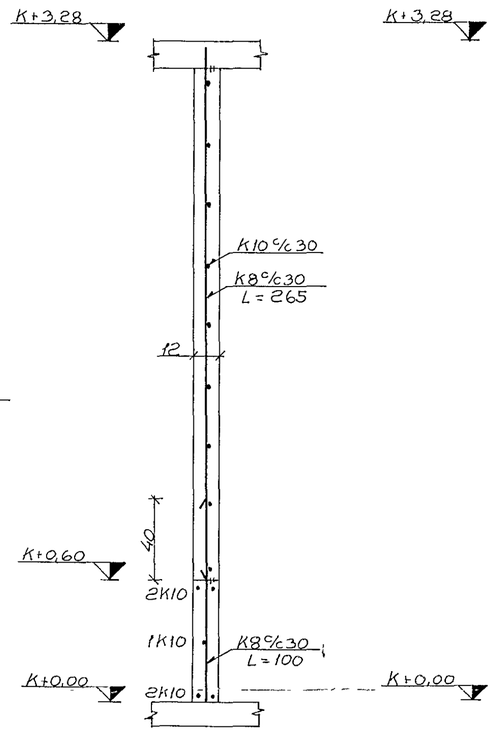

Snið C-C M 1:20

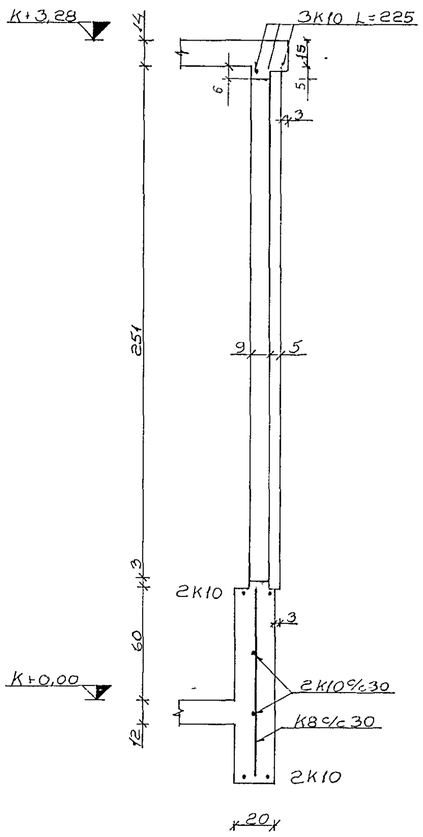

bakplata M 1:20

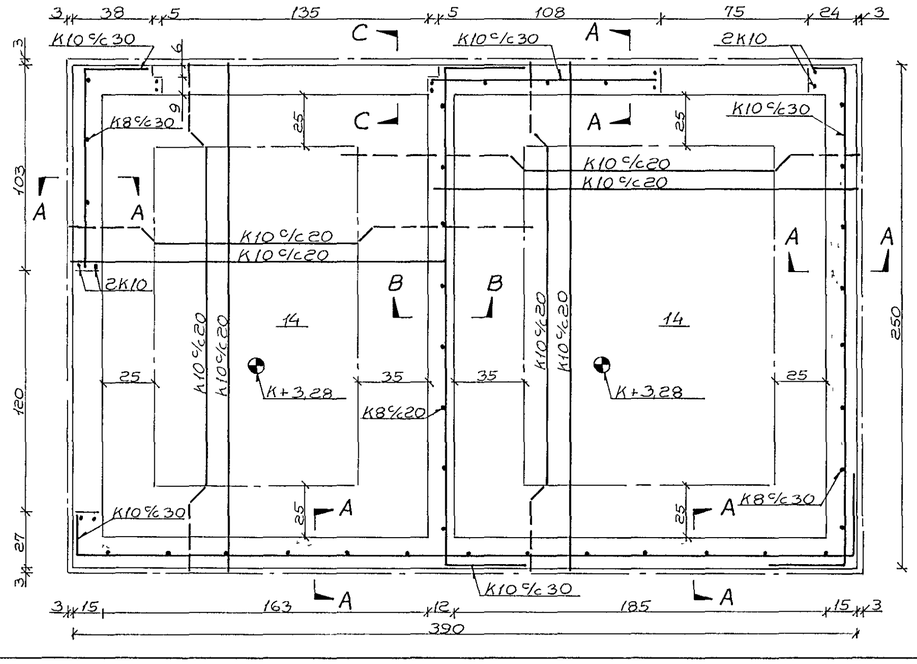

Snið D-D M 1:20

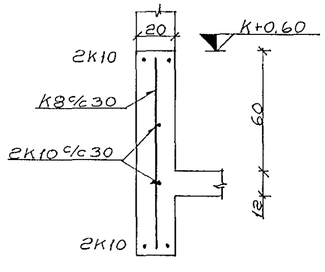

K merkir kambstál K540
Steypustyrkleiki K200 í veggjum og undirstöðum en K250 í plötum
Í kring um múrop skal leggja, nema annars sé getið, 2K10 og skulu þau ná minnst 40 cm út fyrir opin
Járnþvermál er í mm, kótar í m
Önnur mál eru cm

HAFNARFJARÐARBÆR
3. JÚLÍ 1973
TÆKNIDEILD ÚTLIN
13 A

Rafveita Hafnarfjarðar	
Mkv 1.20	Dreifistöð
Teikn F J	Járnalagn 122033
15 sept 1971	
Blað 1 of 1	Nr 12.2.71
Freyr Jóhannesson tæknifr MTFÍ	