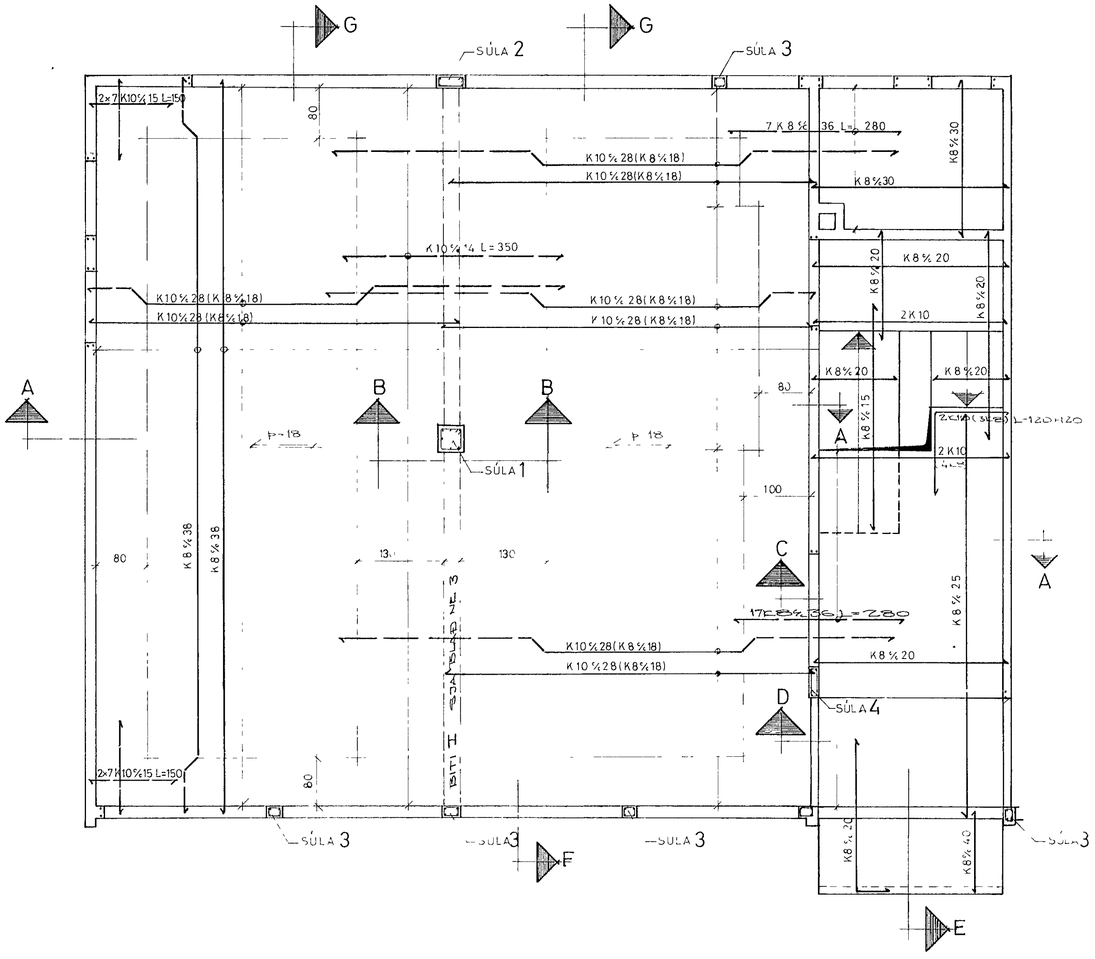

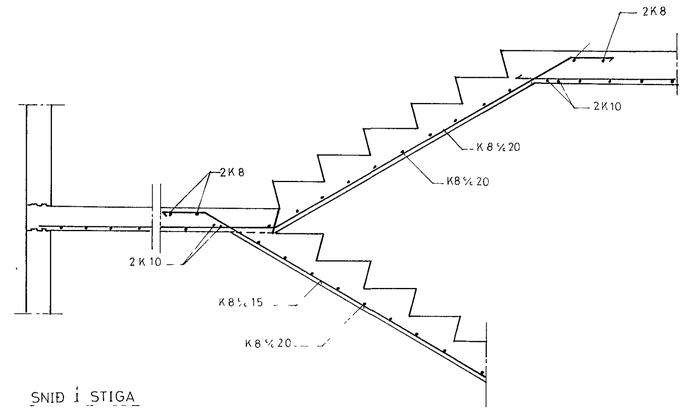

SNIÐ I STIGA

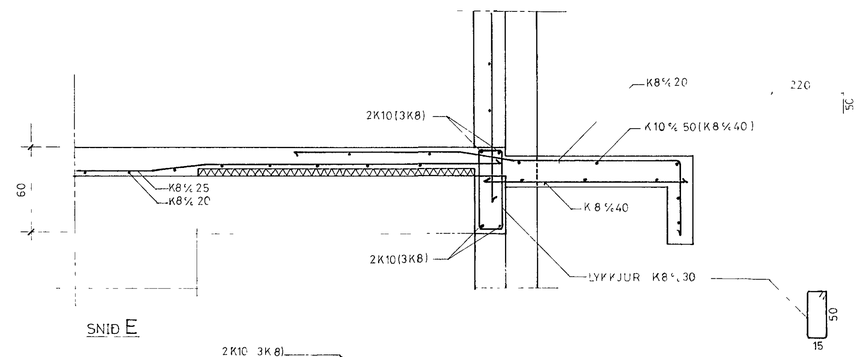

SNIÐ E

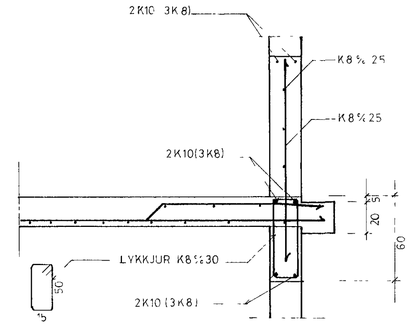

SNIÐ F

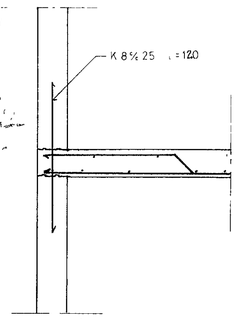

SNIÐ A

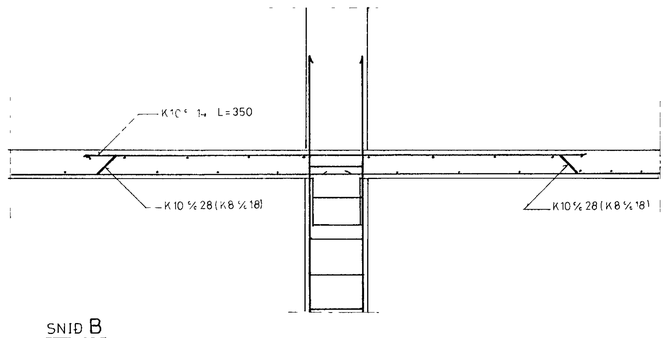

SNIÐ B

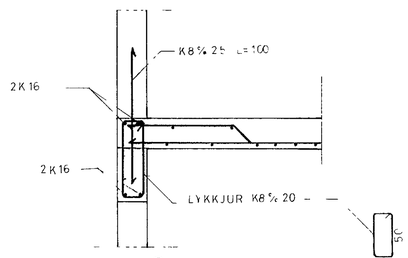

SNIÐ G

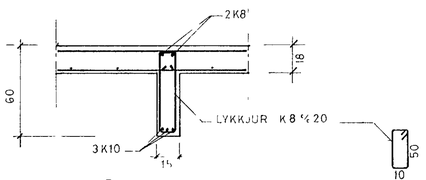

SNIÐ C

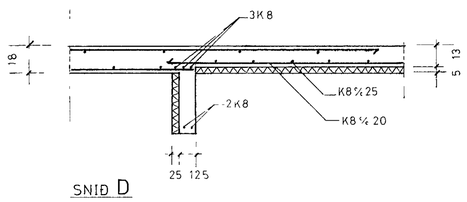

SNIÐ D

SKÝRINGAR

STEYPA Í PLOTU S160
STÁL KS 40
KRINGUM ÖLL MÚROP KOMI 2K10 (3K8) NEMA ANNARS SÉ GETIÐ Á TEIKN
EKKI MÁ SKEYTA FLEIRI EN ÞRIÐJU HVERJA STÖNG Á SAMA STAÐ
Í PLÖTU
8MM STÁL VÍXLLEGGIST UM 30CM Á SAMSKEYTUM
10 " " " " 40 " " "
SNIÐ I SÚLUR OG BITA SJÁ BLAÐ NR 3

BR	DAGS	BREYTING

VERKFRÆÐISTOFA ÁRMÚLA 1
REYKJAVÍK – SÍMI 83844
Sigurður Eðvarðsson

TRONUHRAUN 6, HAFNARF.

PLATA YFIR 1 HÆÐ

HANNAÐ	S K O	KVARÐI	1 50 1 20
TEIKNAÐ	H.T	DAGS	12 2 1973
YFIRFARIÐ		NR	BL 2 AF 5