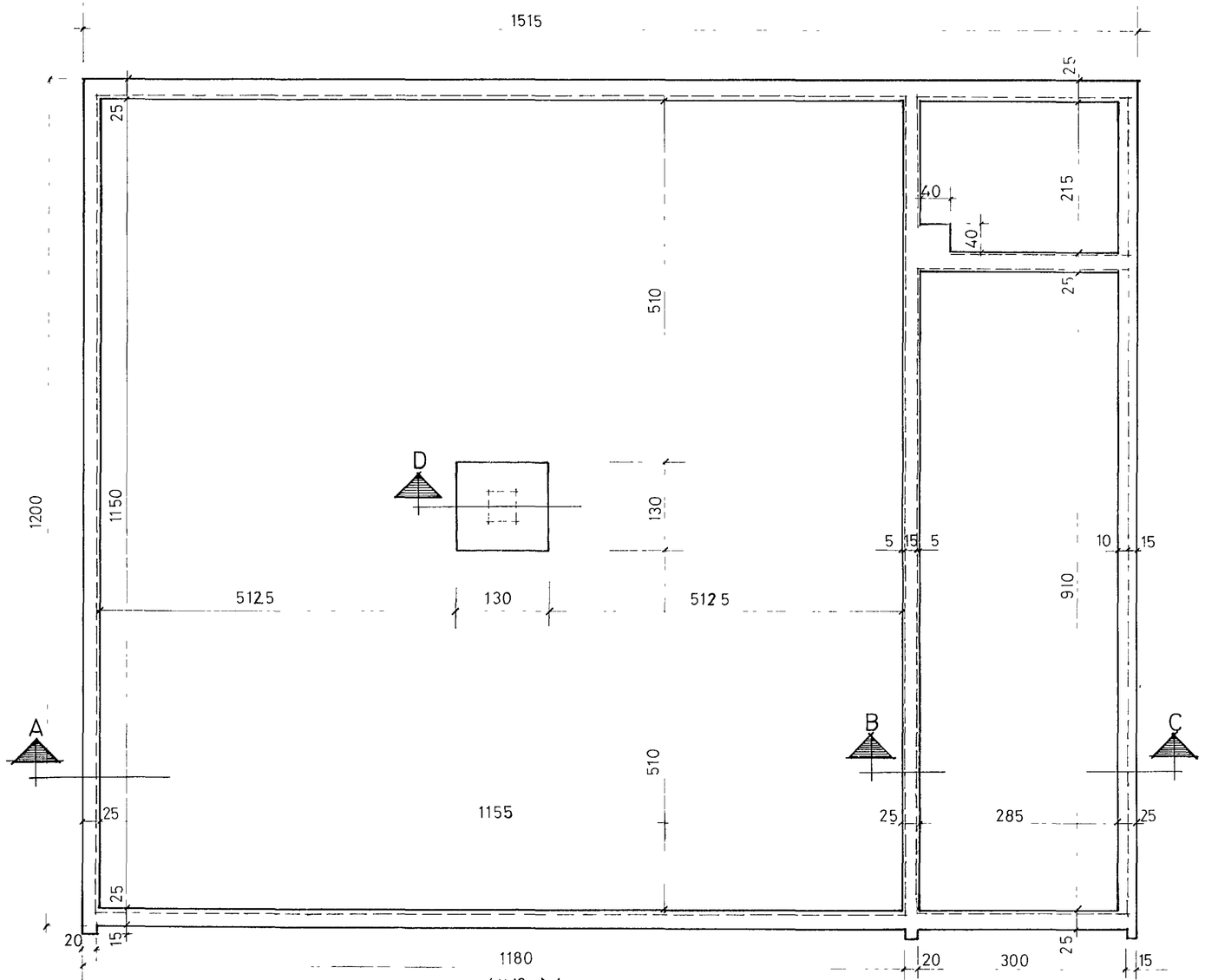

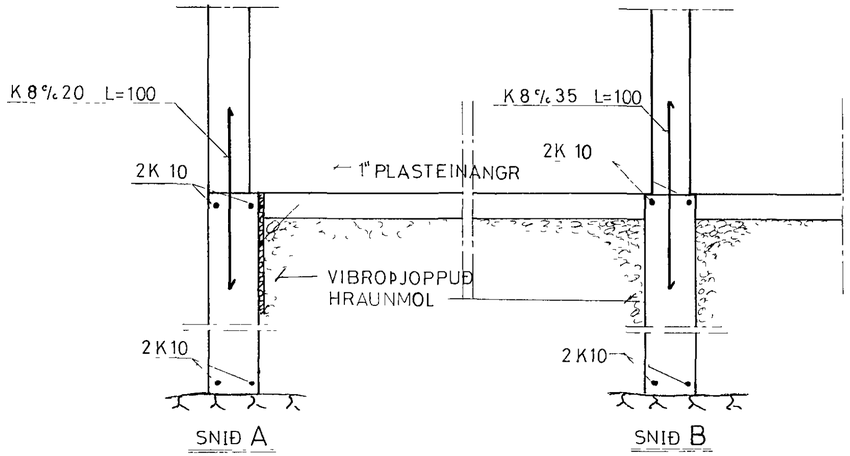

SNIÐ A

SNIÐ B

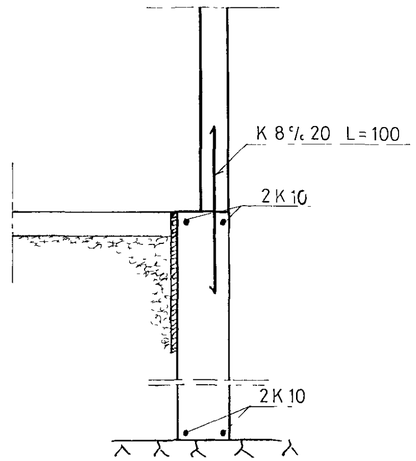

SNIÐ C

SKÝRINGAR
STEYPA S120
STÁL FS 40

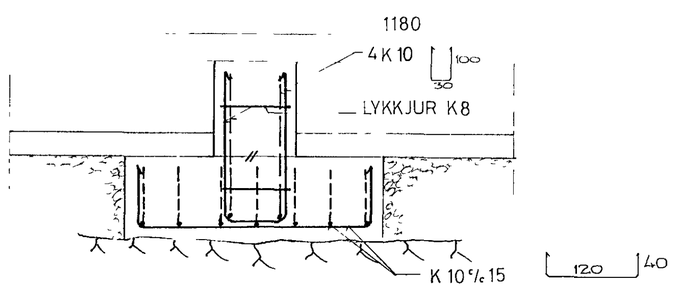

SNIÐ D

14. OKT 1973

BR	DAGS	BREYTING

TRONUHRAUN 6
HAFNARFIRÐI

VERKFRÆÐISTOFA ÁRMÚLA 1
REYKJAVÍK – SÍMI 83344

HANNAÐ SO	KVARÐI 1:50 / 1:20
TEIKNAÐ HT	DAGS 23-1-73
YFIRFARIÐ SO	NR 02.73 BL 1 AF 4