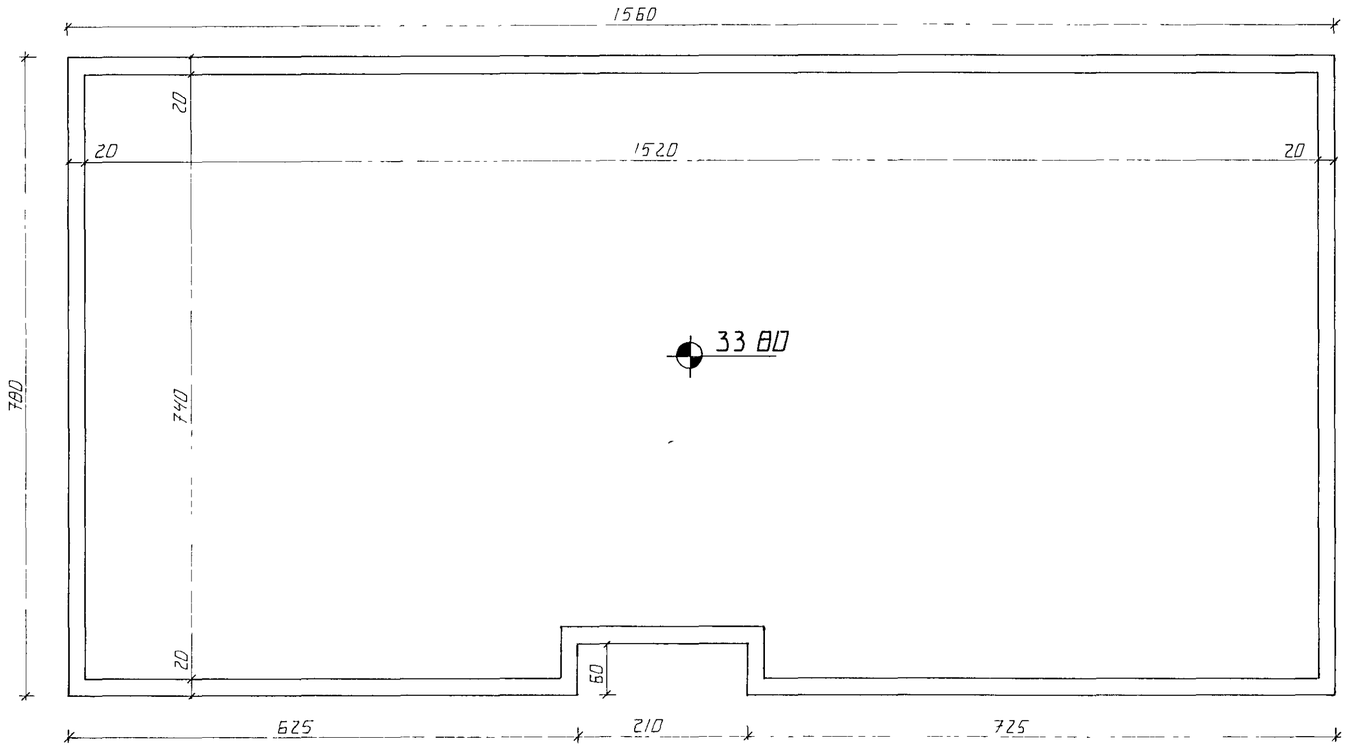

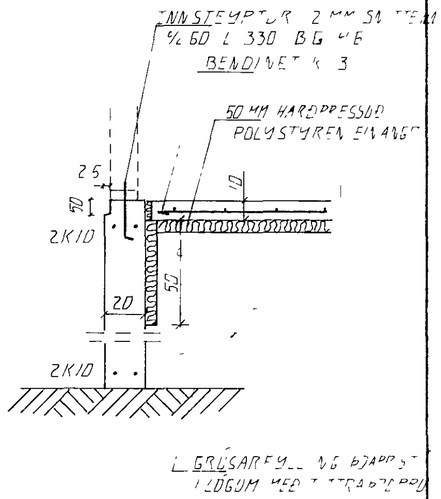

SNIÐ Í SÖKKULVEGG, 1 20

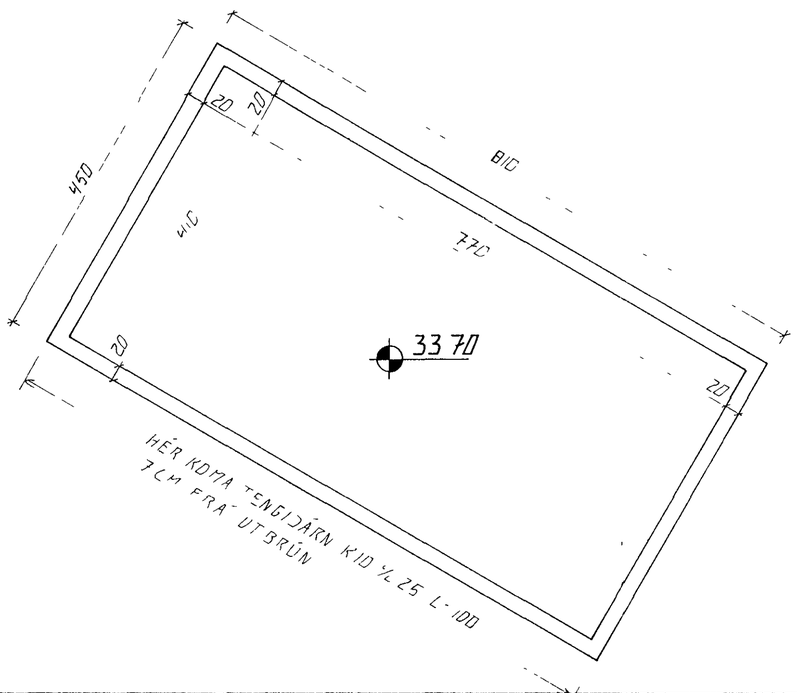

GRUNNMYND, 1 50

SKÝRINGAR

STEYPA S 250
SEMENT - 300 KG/M³
V/S ≤ 0,5
STÁL Ks 40
UNDIRSTÖÐUR SKULU NÁ NIÐUR FYRIR
FRÓSTFRÍA DÝPT = 1,2M. EÐA STANDA Á
FRÓSTFRÍU EFNI
MESTA ÁLAG Á UNDIRSTÖÐU = 80 KN/M²

HAFNARFJARÐARBÆR
20 AUG 1992
Á ábyrgð eiganda teikning ógild

BR NR	DAGS	EÐLI BREYTINGAR	SIGN
J1	20 08 92	STÆKKUN Á BÍLGEYMSLU	

ÚTHLIÐ 2 HAFNARFIRÐI
UNDIRSTÖÐUR MALTEIKNING

MÆLIKV

DAGS JÚLÍ 92
HANNAÐ
TEIKNAÐ
VERK NR 9235

SIGURÐUR ÞORLEIFSSON TÆKNIFRÆÐINGUR FTFÍ
STRANDGÖTU 11 HAFNARFIRÐI SÍMI 54751/54255

BLAÐ NR 1-01