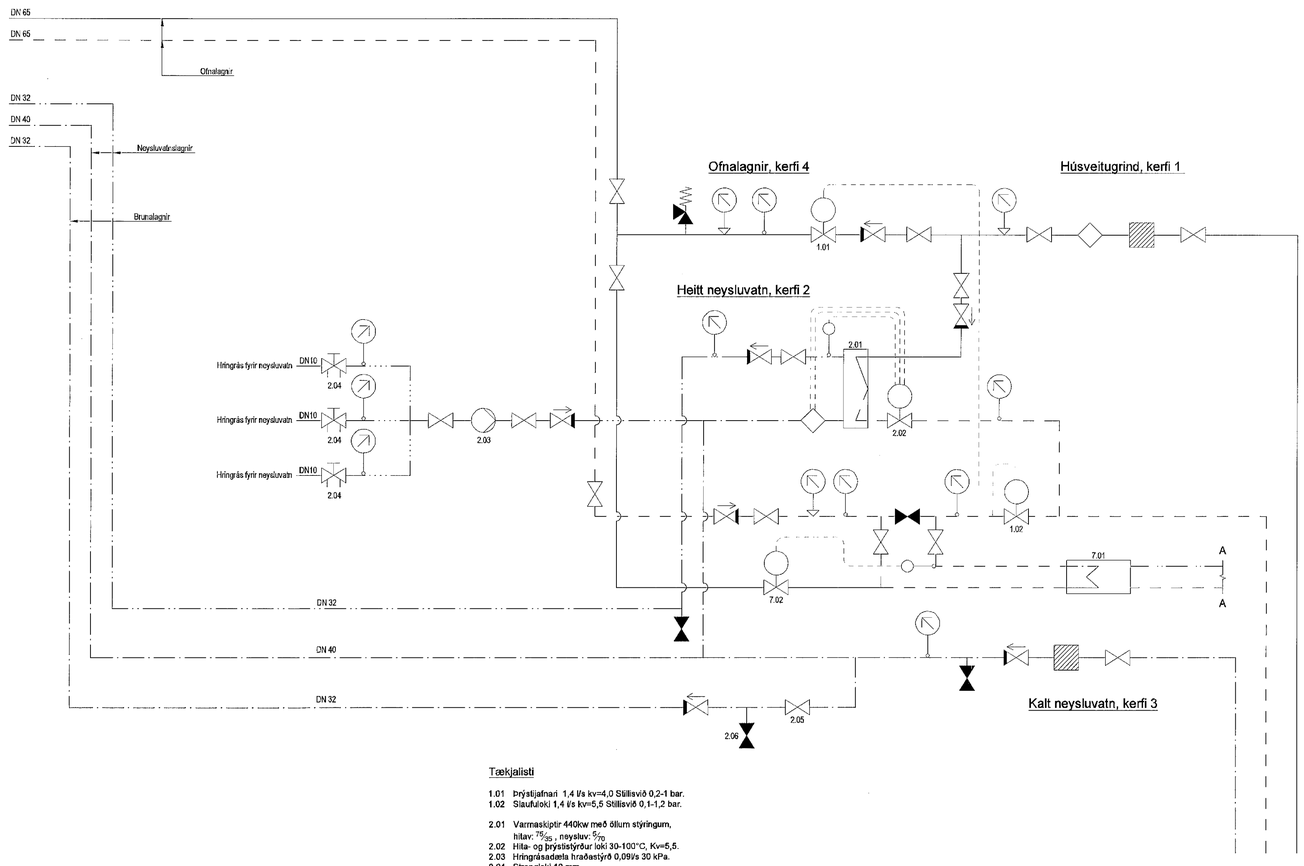

Tækjalisti

1.01 Þrýstijafnari 1,4 l/s kv=4,0 Stillisvið 0,2-1 bar.
1.02 Slaufuloki 1,4 l/s kv=5,5 Stillisvið 0,1-1,2 bar.

2.01 Varmaskiptir 440kw með öllum stýringum,
hitav: $^{75}/_{35}$, neysluv: $^{5}/_{70}$
2.02 Hita- og þrýstistýrður loki 30-100°C, Kv=5,5.
2.03 Hringrásardæla hraðastýrð 0,09l/s 30 kPa.
2.04 Strengloki 10 mm.
2.05 Handfang tekið af stopploka.
2.06 Loki til að prófa þéttleika einstefnuloka.

7.01 Varmaskiptir 60 kW , max þrýstifall á frostlagarhlið 15 kPa
hitav: $^{40}/_{20}$, frostl: $^{35}/_{15}$
7.02 Hitastýrður loki 20-60°C , Kv = 1,0.

Snjóbræðslulagnir, kerfi 7

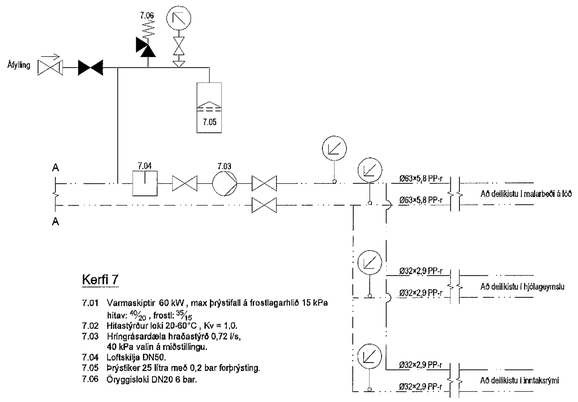

Kerfi 7

7.01 Varmaskiptir 60 kW , max þrýstifall á frostlagarhlið 15 kPa
hitav: $^{40}/_{20}$, frostl: $^{35}/_{15}$
7.02 Hitastýrður loki 20-60°C , Kv = 1,0.
7.03 Hringrásardæla hraðastýrð 0,72 l/s,
40 kPa valin á miðstillingu.
7.04 Loftskilja DN50.
7.05 Þrýstiker 25 lítra með 0,2 bar forþrýsting.
7.06 Öryggisloki DN20 6 bar.

Tenging hitablásara, kerfi 4

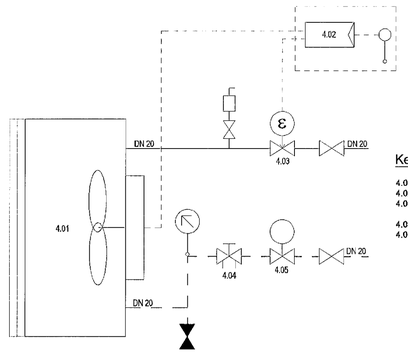

Kerfi 4

4.01 Hitablásari 10 kW.
4.02 Stjórnstöð ásamt hraðastilli, tengd hitanema.
4.03 Segulloki 20mm, fær boð frá tæki 4.02 og lokar fyrir framrás ef viðunandi hitastig næst í rýminu.
4.04 Strengloki 15mm.
4.05 Vatnshitastýrður bakrásarloki 15mm.

Samþykkt þann
09. jan. 2014
Byggingafulltrúinn í Hafnarfirði
F.h. Hrólfur S. Gunnlaugsson

SKÝRINGAR

Almennar skýringar sjá teikningu P0 000

Útg.	Dags.	Skýring	Hannað/Yfirfarið

VSB
VERKFRÆÐISTOFA
BÆJARHRAUN 20 • 220 HAFNARFJÖRÐUR • KENNIT. 710796-2899
vsb@vsb.is • Sími 585 8600 • Fax 585 8610 • www.vsb.is

Áritun sérhönnuðar
Sveinn Áki Sverrisson
Kt: 230855 5609 • aki@vsb.is
Verkheiti
SKIPALÓN 7
221 HAFNARFIRÐI
Verkhluti
Lagnir
Hreinlætis.- hitalagnir og snjóbr.
Kerfismyndir

Hannað	Teiknað	Yfirfarið	Kvarði	Stærð
BIB	BIB	SÁS	/ A1	-

Dags.	Verknúmer	Teikning	Útgáfa
18.01.2013	12151	7 P2 801	-

V:\2012\12151 Skipalón 1-7, Hafnarfirði\7-Teikningar\T2-Project_Navigator\12151-Skipalón 1-7\Sheets\Ut\7 P2 801 - .dwg