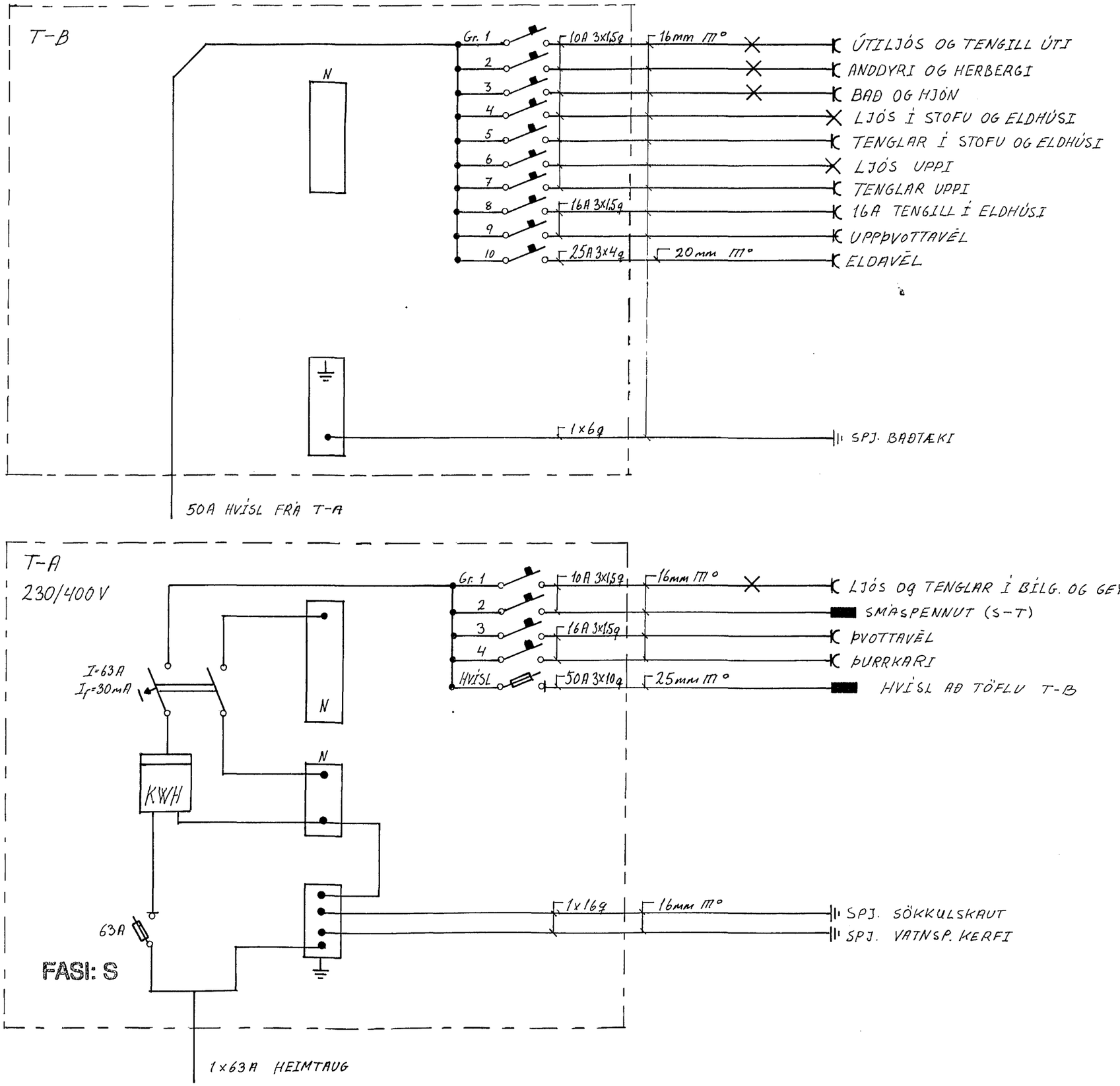

ÚTHLIÐ 29 HFJ
RAFLAGNATEIKNING
EINLÍNUMYND
BLAÐ 4 AF 4 15.1.93
TEIKN. Ingi B. Rúfsson
S. 651331