Fom 5-

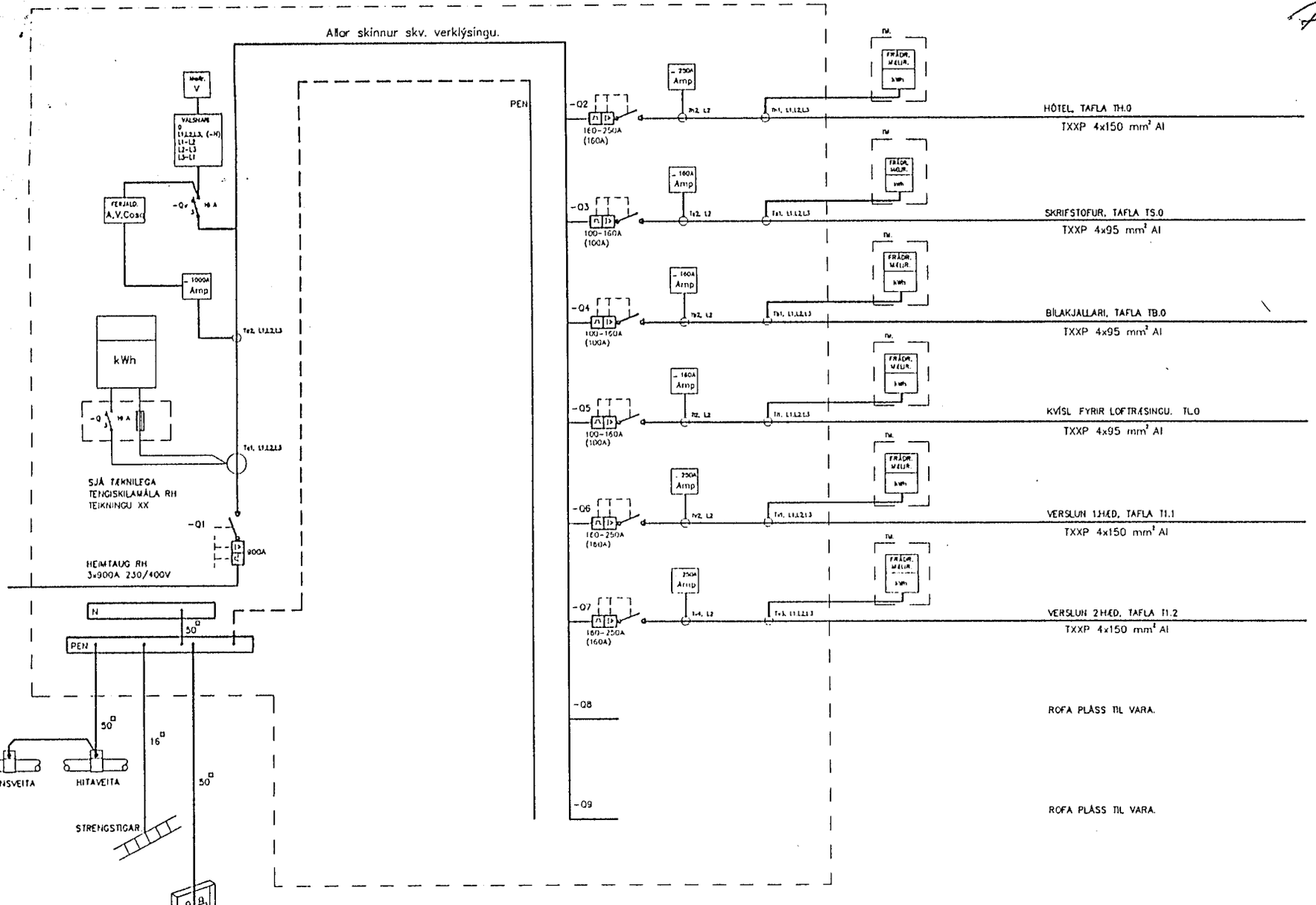

3123

BREYTING A.	BREYTING B	BREYTING C	BREYTING D	VERKHEITI: MIÐBÆR HAFNARFJARÐAR.	RAFTÆKNISTOFAN. STERKHOLT 17 112 R SÍMI 20095	DAGS. 03.94
ÁKV. ENGINN	TEIKNAÐ	YFIRF.	SAMÞ.	VERKHLUTI: AÐALTAFLA TA.	HANNAÐ: PÁLL	TEIKNINGANÚMER: RTO-32-215-1-1