Einiberg 13. Hafnarfirði.

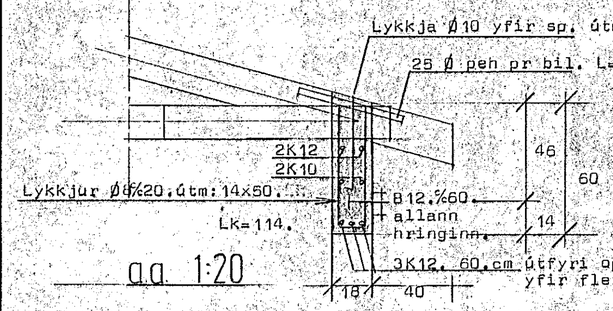

aa 1:20

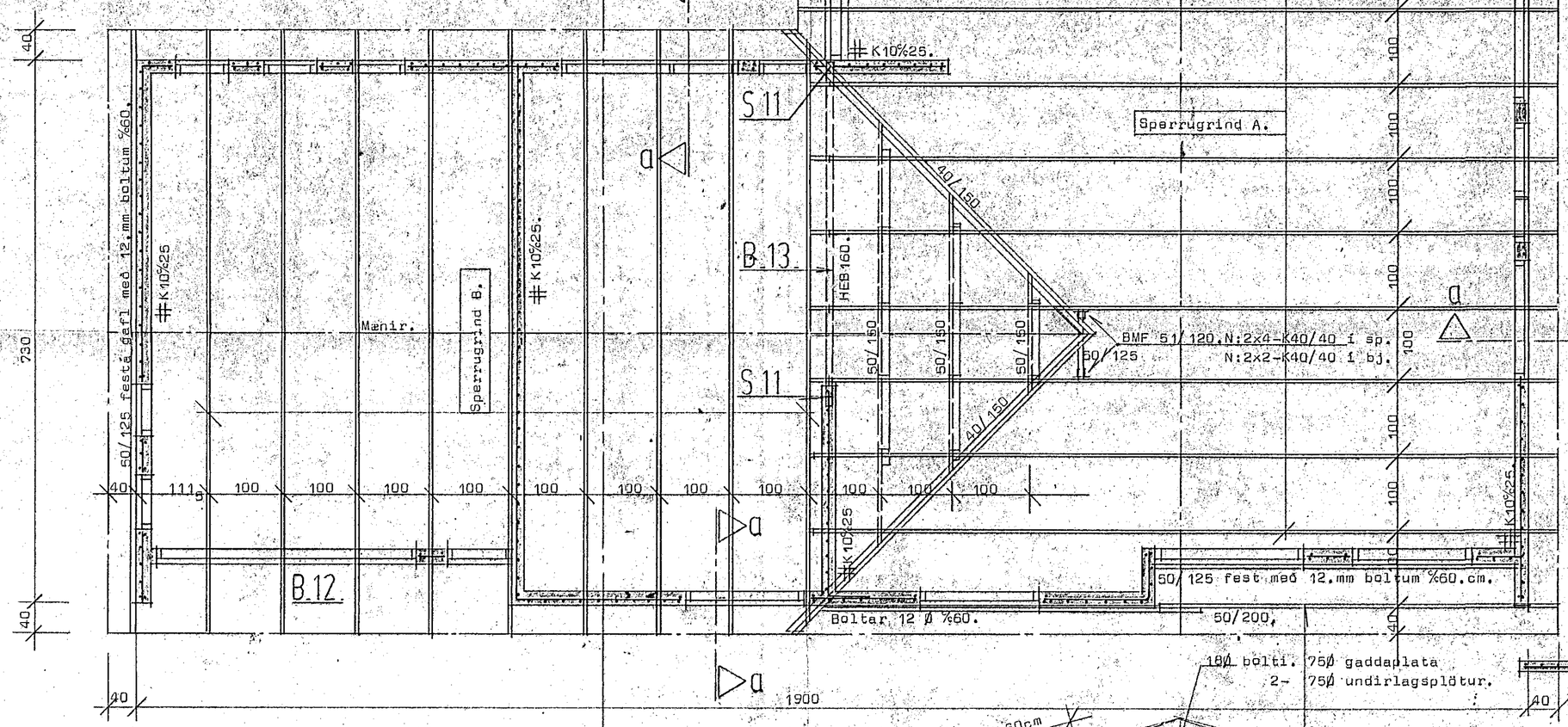

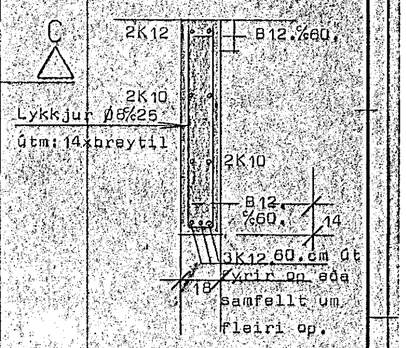

bb 1:20

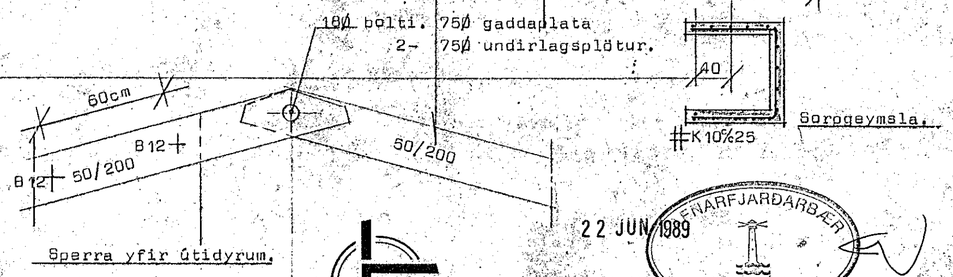

Sperra yfir útidyrum.

Þakviðir. Grunnmynd Mk 1:50.

Skýringar: Bendistál auðkennt með K er kambstál Ks40 en stál auðkennt með Ø er slátt stál nr37.

Veggir bendist lóðrétt og lárétt með K10%25. að auki komi 2K12 uppmeð og undir glugga og hurðaop en yfir op bendist í samræmi við sérteikningar.

Steypa sé S250 skv IST 10.

Sigmál steypu 6-8.cm.

Loftinnihald 5-6%.

V/S-hlutfall 0,55.

Minnsta sementsmagn:300 kg/m^3 steypu.

Alla steypu skal titra þegar hún er lögð.

22 JUN 1989

HAFNARFJARÐARBÆR BYGGINGARFULLTRÚINN

STAÐALHÚS SF

TEIKNISTOFA SÍÐUMÚLA 31 SÍMI 83141

VERKEFNI	DAGS.	Júní 1989	VERK NR
Járnbent steypa og þakviðir	MKV.	1:50.	
	BR.		
Einiberg 13. Hafnarfirði.	BLAD NR	2.02.1	88-16.

SIGURÐUR GUÐMUNDSSON SIGURÐUR P. KRISTJÁNSSON FTFÍ