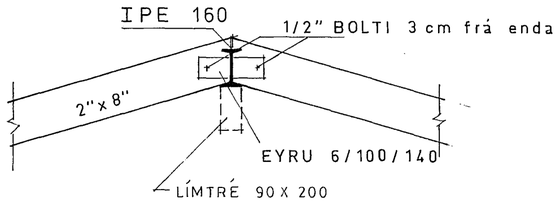

SNIÐ A mkv. 1:20

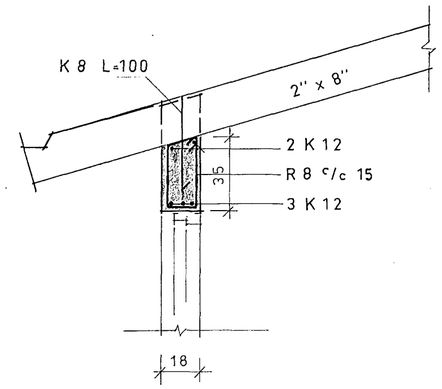

SNIÐ D mkv. 1:20

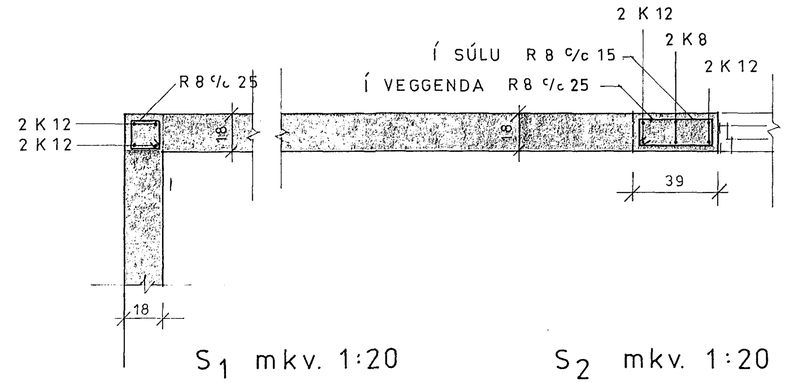

S_1 mkv. 1:20 S_2 mkv. 1:20

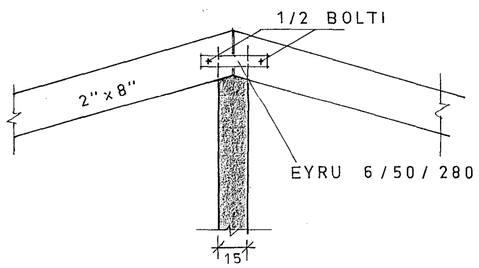

SNIÐ B mkv. 1:20

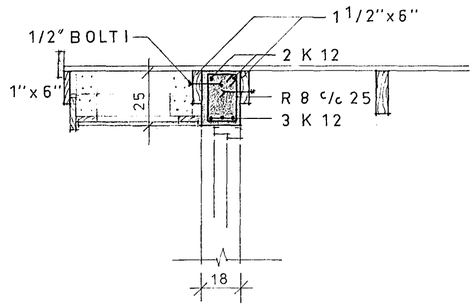

SNIÐ E mkv. 1:20

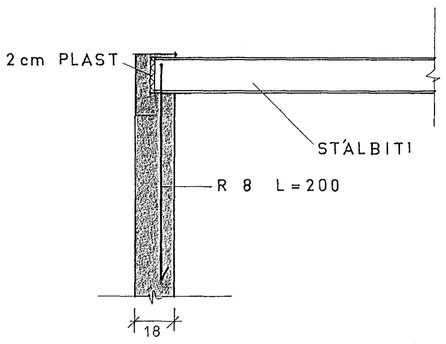

SNIÐ C mkv. 1:20

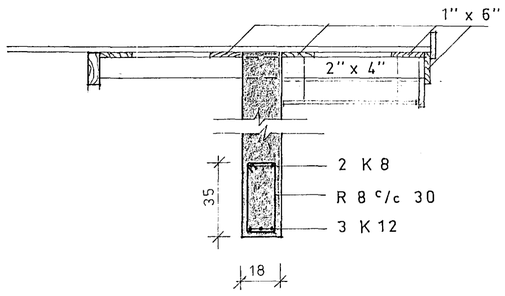

SNIÐ F mkv. 1:20

SKÝRINGAR :

ALLA BURÐARVIÐI Í ÞAKI, SEM LIGGJA Á EÐA AÐ STEYPU SKAL FÚAVERJA MEÐ FÚAVARNAREFNI.
ALLUR SAUMUR OG BOLTAR Í ÞAKI SKULU VERA GALVANISERAÐIR.

JÁRNASTÆRÐIR ERU Í mm EN ÖNNUR ÓNEFND MÁL ERU Í cm.
K MERKIR KAMBSTÁL KS 40
R —"— STEYPUSTYRKTARJÁRN ST 37

Í VEGGENDA, UPPMEÐ OG UNDIR ÖLL MÚROP KOMI 2 K12 ER NÁI 60 cm ÚTFYRIR.
YFIR MÚROP KOMI 2 K12 ER NÁI SAMFELLD MILLI HORNSÚLNA NEMA ANNAÐ SÉ SÝNT.
JÁRN SKAL VIXLLEGGJA UM 60 cm Á SAMSKEYTUM OG Í HORNUM.
JÁRNUM SKAL HALDIÐ I RÉTTRI FJARLÆGÐ FRÁ MÓTUM MEÐ ÞARTILGERÐUM KUBBUM (ÚTVEGGIR AÐ UTAN 3cm, AÐ INNAN 2cm).
TIL FESTINGAR Á SPERRUM KOMI LYKKJUR K 8 L=100, NEMA ANNAÐ SÉ SÝNT.

STEYPUGÆÐI S 200 Í VEGGI.

HAFNARFJARÐARKAUPSTAÐUR
30. nóv. 1983
BYGGINGAFULL.

SIG. GÍSLASON ARKITEKT FAÍ

EINIBERG NR. 5 HAFNARFIRÐI
SNIÐ
TEIKNAÐ Í OKT. 1983

mkv. 1:20
blnr. 3 /3

H. T. Y.