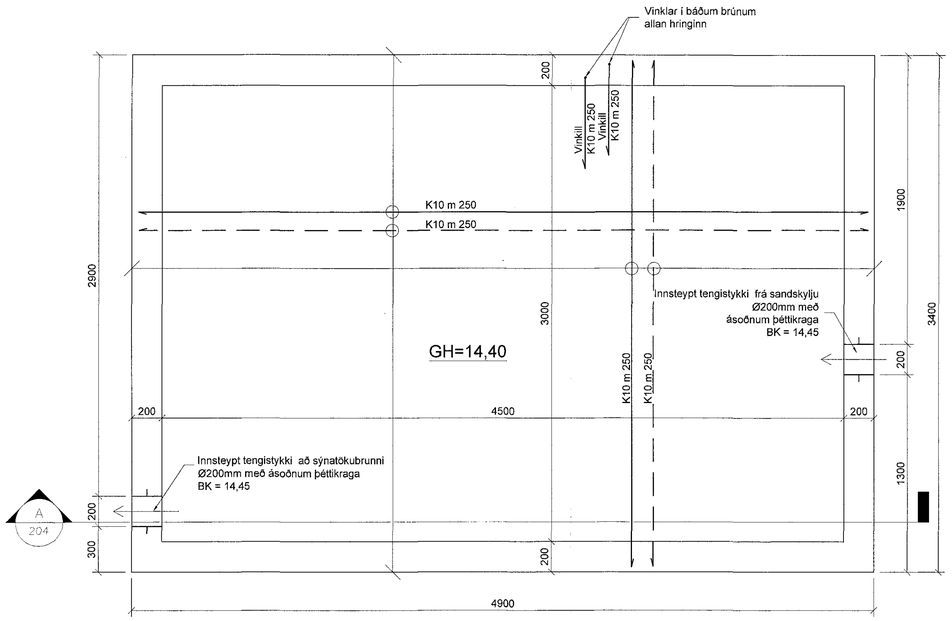

Grunnmynd
1 = 20 mm

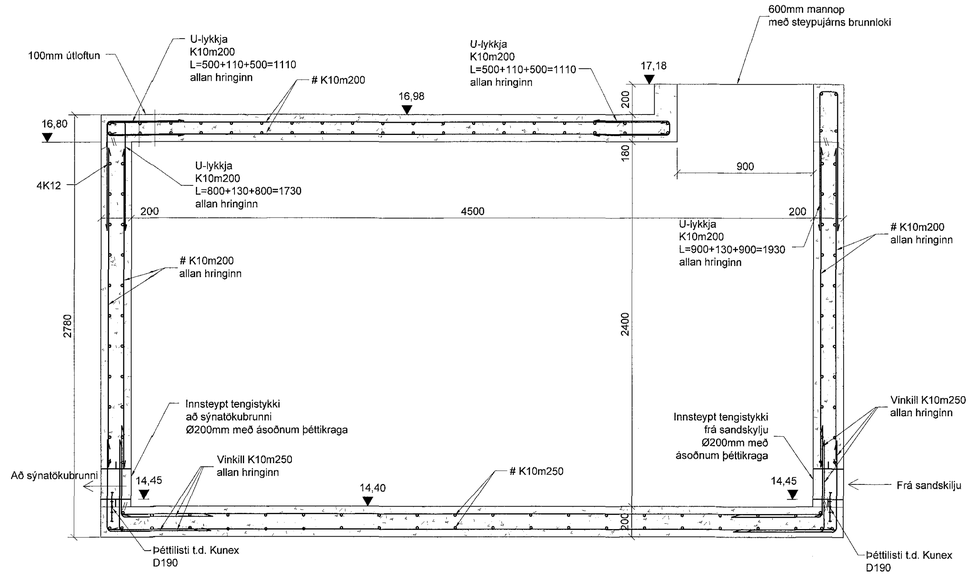

Samþykkt þann 18. maí 2015
Byggingafulltrúinn í Hafnarfirði
F.h. Hrólfur S. Gunnlaugsson

A 204 **Snið**
1 = 20 mm

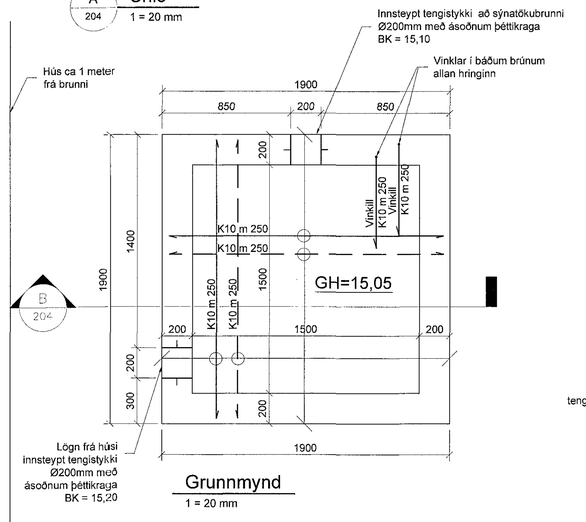

Grunnmynd
1 = 20 mm

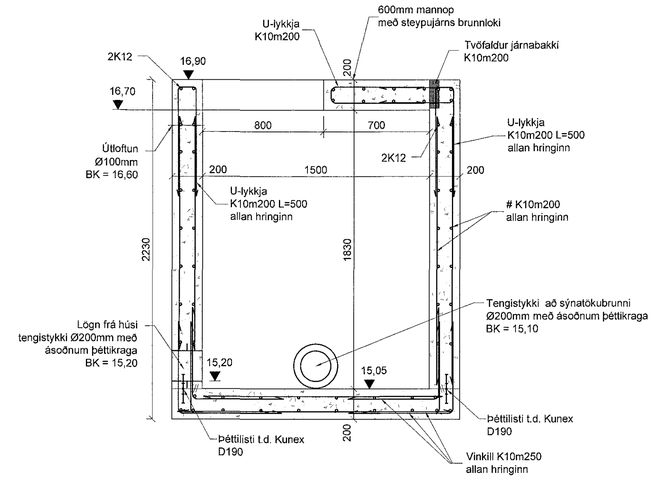

B 204 **Snið**
1 = 20 mm

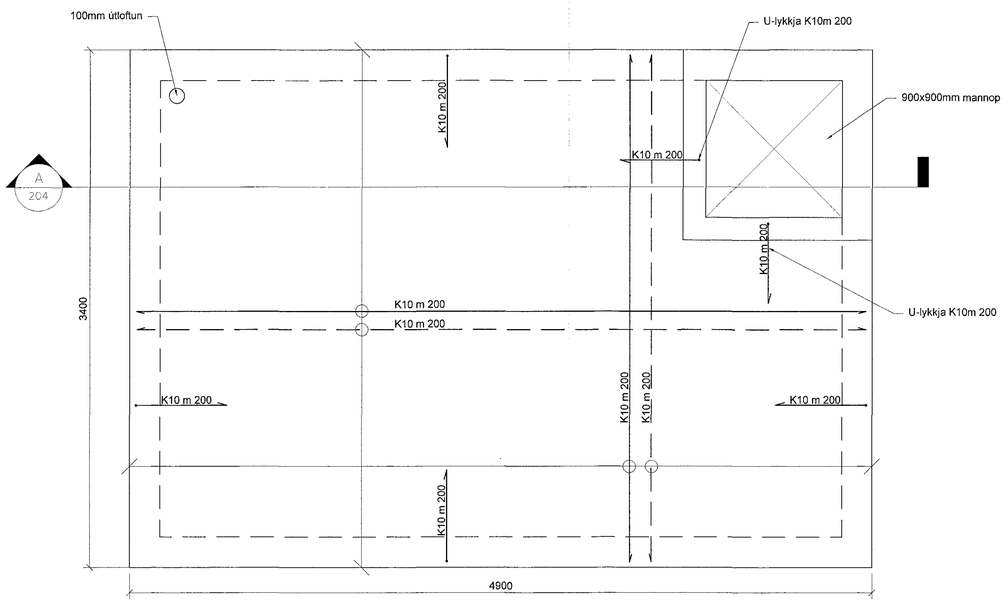

Lok
1 = 20 mm

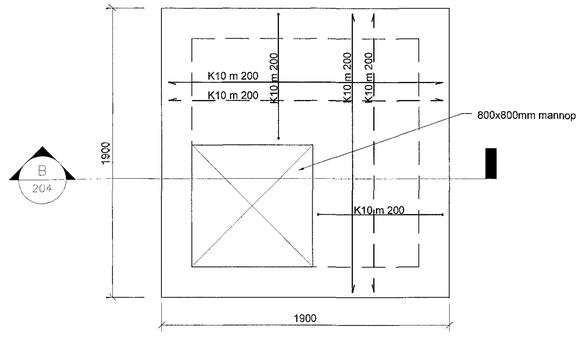

Lok
1 = 20 mm

0 400mm 800mm 1.60m
Kvarði 1:20

D	Tvöfaldur járnabakki settur í steypuskil	PVG	08.05.15
C	Mannopum og járnalögn	PVG	07.05.15
B	Tengistykki að sýnatökubrunni fært	PVG	30.04.15
A	Verkteikning	PVG	25.03.15
Útg.	Breytingar	Hönnuður	Dags

Verkteikning

Berghella 1, Hafnarfirði

Strendingur ehf.
Verkfræðiþjónusta
Fjarðargata 13-15 - 220 Hafnarfjörður
sími 565 5660 strendingur@strendingur.is

Efnamóttaka – Safntankar
Grunnmyndir og snið

Hönnuður: Pétur Vilberg Guðnason kt.051163-2739
Dags: 25.03.2015
Teiknað / Hannað af: JW/PVG
Samræmingarhönnuður: 060662-2869
Mælikvarði: 1:20
Númer teikningar: 204
Blaðstærð: A1

V:\Berghella 1 – Efnamóttaka\Teikningar\Safntankur.dwg