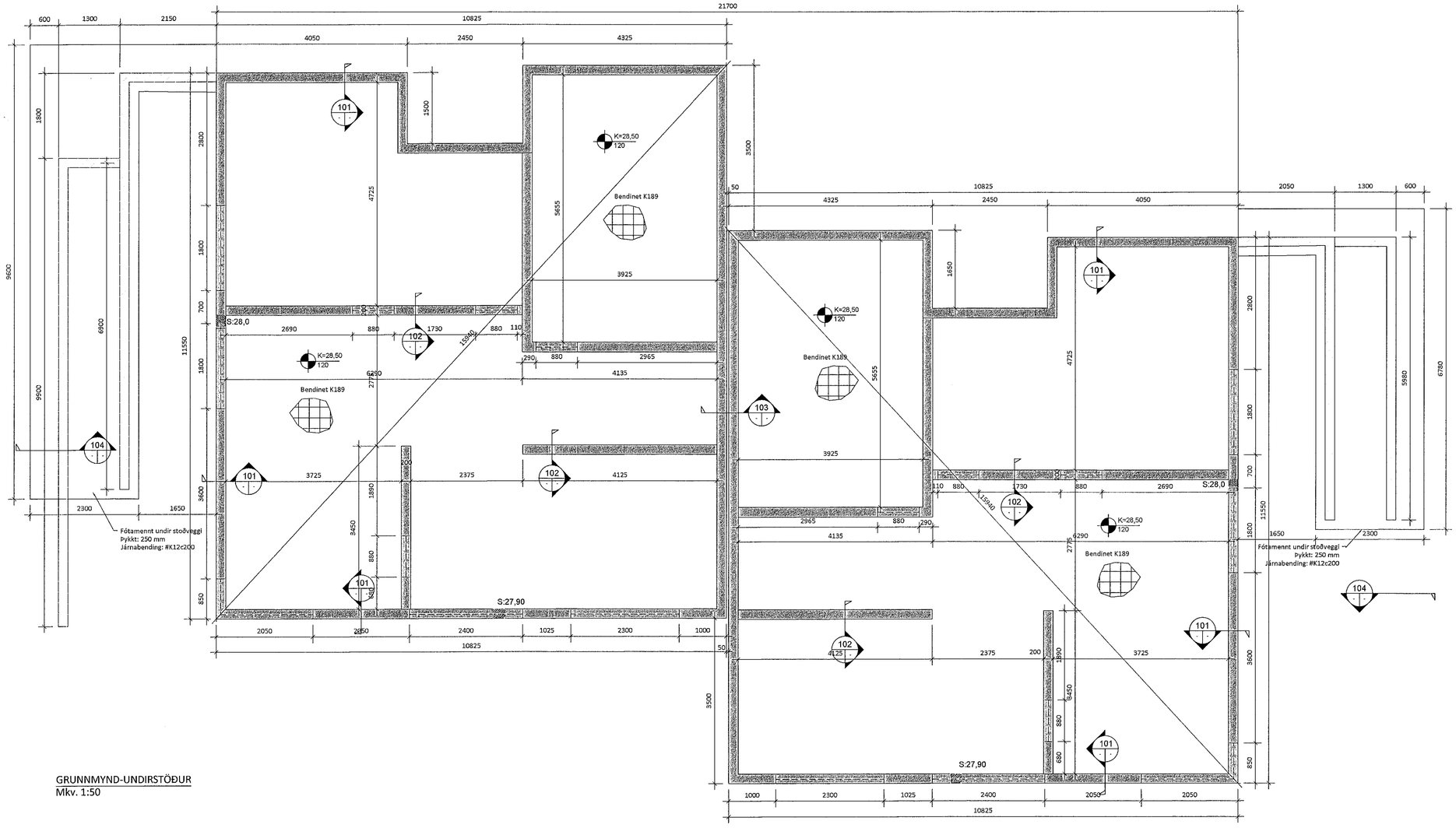

GRUNNMYND-UNDIRSTÖÐUR
Mkv. 1:50

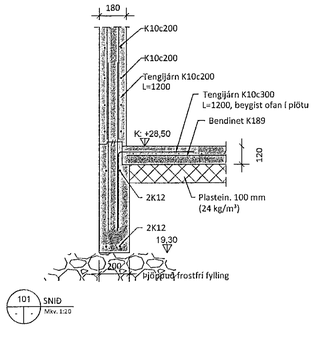

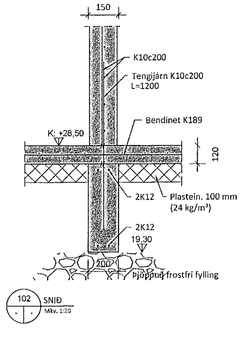

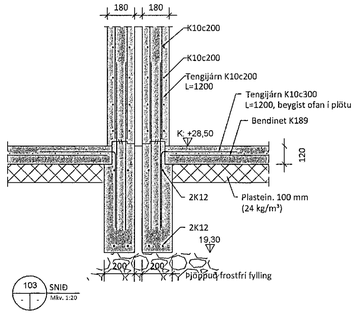

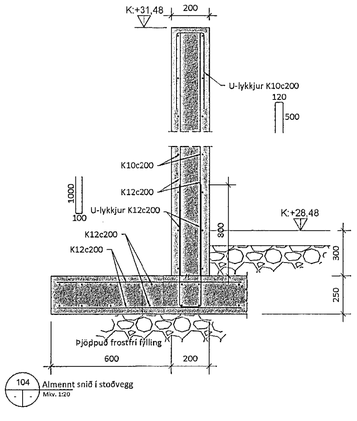

Sambykkt þann
03. mars 2021
F.h. byggingarfulltrúans í Hafnarfirði
Sigurður Steinar Jónsson

Kt. 220573-3899
Undirskrift hönnunarstjóra:

SKÝRINGAR:

1. Sjá almennar skýringar á teikningu B100.
2. Byggingin er grunduð á þappaða frostfría fyllingu. Mesta álag á fyllingu er 0,5 Mpa.
   Kröfur þjöppuprófs:
   E2 > 120 Mpa
   E2/E1 < 2,4
3. Botnplata er 120 mm, járnbent með K189 bendineti.
4. Kótar fyrir lagnastokka er táknaðir með S. Kótar eru gefnir upp í neðri brún stokks. Stokkar í veggi og plötur eru 250x250 mm nema annað sé tekið fram.
5. Kótar eru í m. Hæðarkótar eru gefnir upp á efri brún steyptrar plötu eða fullgrág. gólfs. Gefið upp á grunnmyndum.
6. Öll mál samræmist arkitektateikningum.

5		
4		
3		
2		
Útgáfa:		Dags.

PARHÚS

Malarskarð 1 og 3, 221 Hafnarfirði

Burðarvirki

Undirstöður

Grunnmynd, snið

Hannað: GÖÚ
Mkv: 1:50 , 1:20
Stærð: A1
Dags: 03.02.2021

Undirskrift hönnuðar:

RISS
VERKFRÆÐISTOFA
Hafnargata 90, 230 Reykjanesbær / 421-3550 / www.riss.is

Teikning nr: B101
Útgáfa nr: 1

HÖNNUÐUR ÁSKILUR SÉR ALLAN RÉTT Á TEIKNINGUM - FJÖLFÖLDUN ER HÁÐ SKRIFLEGU SAMÞYKKI