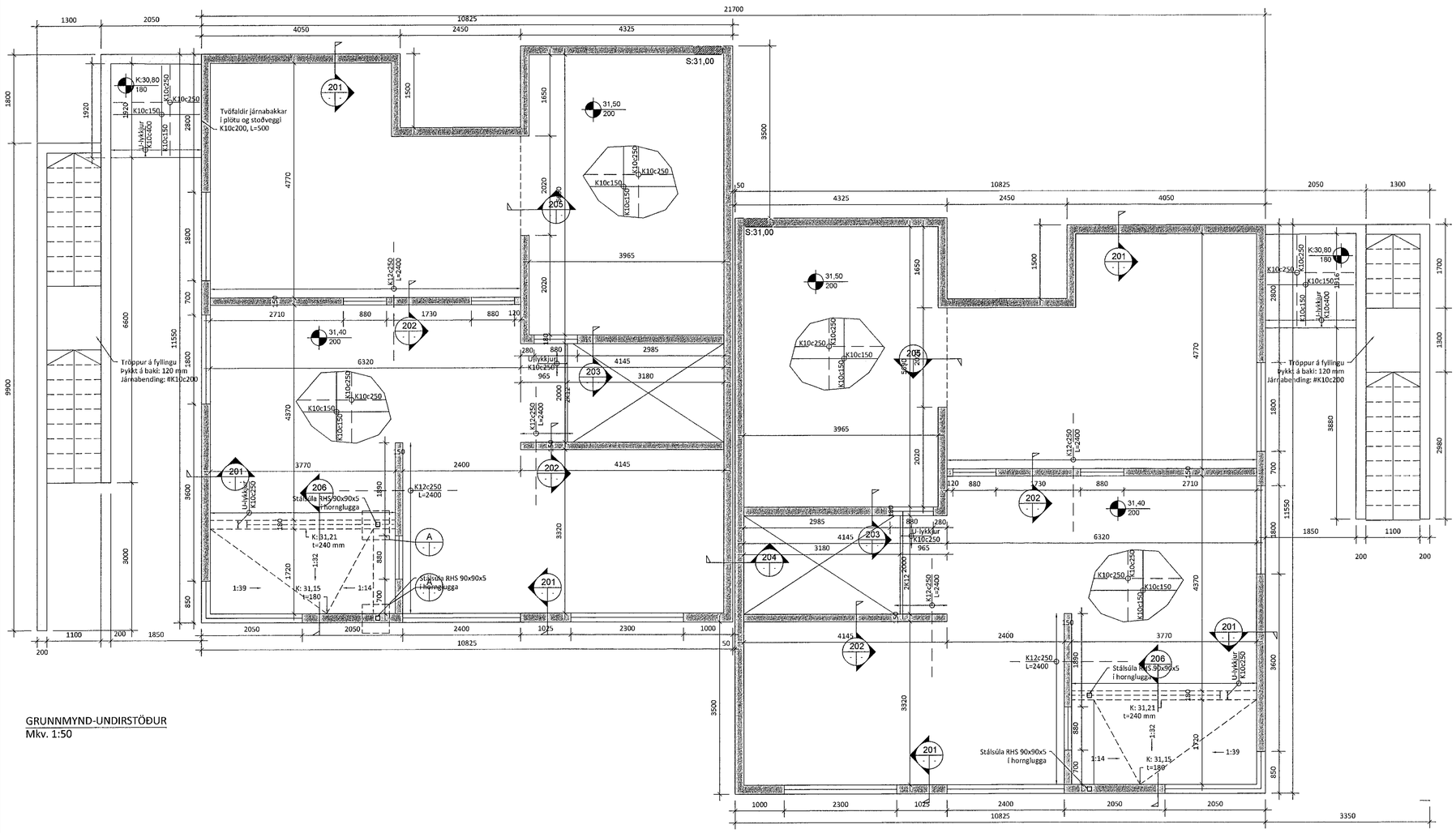

GRUNNMYND-UNDIRSTÖÐUR
Mkv. 1:50

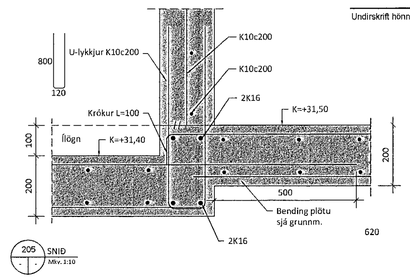

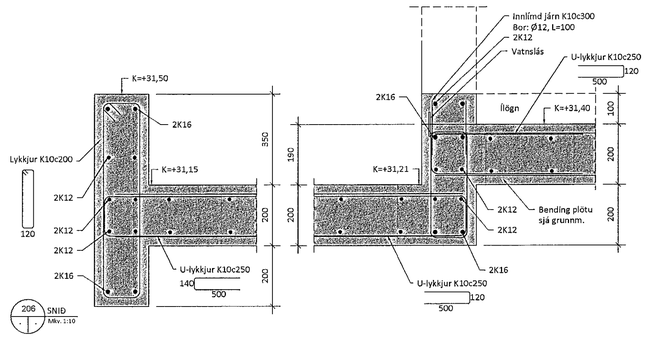

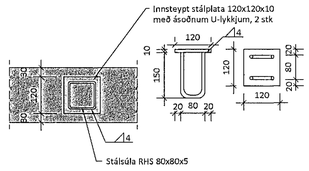

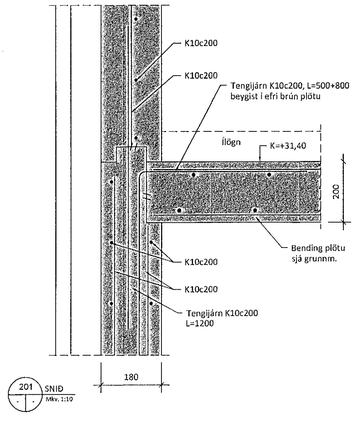

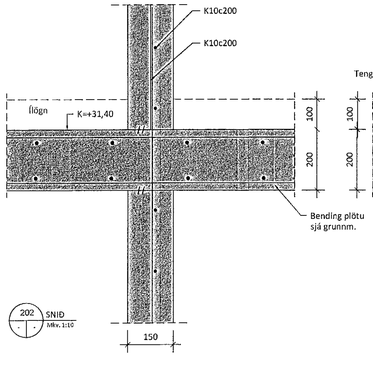

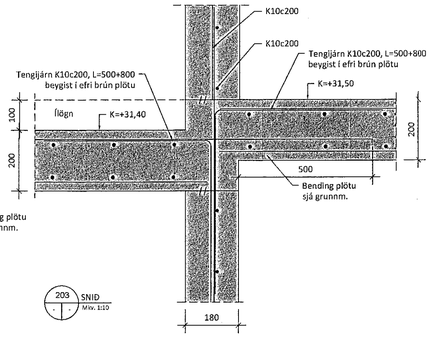

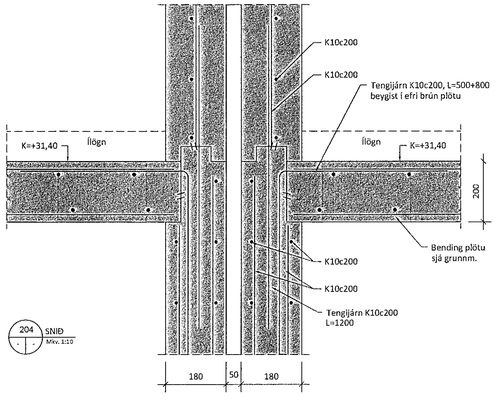

Samþykkt þann
03. mars 2021
F.h. byggingarfulltrúans í Hafnarfirði
Sigurður Steinar Jónsson

Kt. 220573-3890

Undirskrift hönnunarstjóra:

5		
4		
3		
2		
Útgáfa:		Dags.

PARHÚS

Malarskarð 1 og 3, 221 Hafnarfirði

Burðarvirki

Plata yfir 1. hæð

Grunnmynd, snið

Hannað: GÓU
Mkv: 1:50 , 1:20
Stærð: A1
Dags: 03.02.2021

Undirskrift hönnuðar:

RISS
VERKFRÆÐISTOFA
Hafnargata 90, 230 Reykjanesbær / 421-3550 / www.riss.is

Teikning nr: B102
Útgáfa nr: 1

HÖNNUÐUR ÁSKILUR SÉR ALLAN RÉTT Á TEIKNINGUM - FJÖLFÖLDUN ER HÁÐ SKRIFLEGU SAMÞYKKI