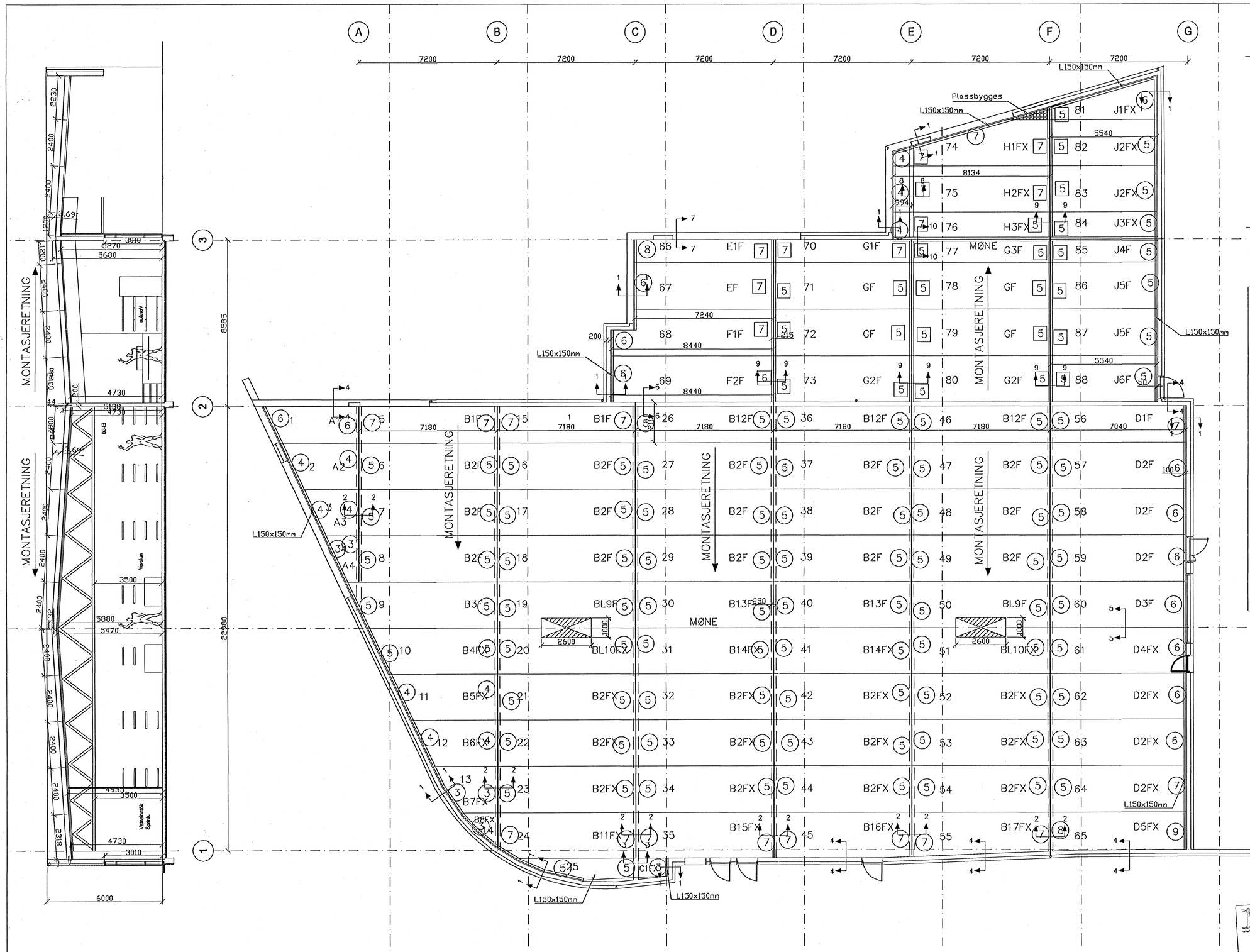

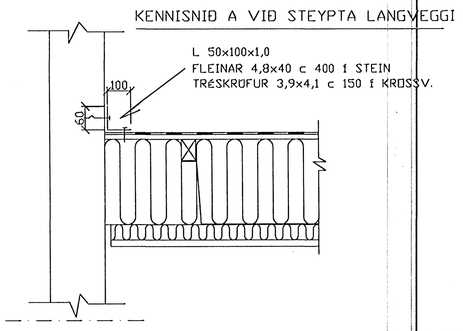

SNIÐ 1-10 SJÁ TEIKNINGAR FRÁ VERFRÆÐISTOFUNNI FERLI

S K Ý R I N G A R:

GERÐ EININGA

SJÁ GRUNNMYND

FESTING OG SAMTENGING:

þAKEININGAR SKAL FESTA NIÐUR Í STÁLBITA OG STÁLVINKLA Á þAKBRÚNUM MEÐ SPIT-SBR14 SKOTNÖGLUM, MERKT (3)
þAKEININGAR SKAL FESTA NIÐUR Á LÍMTRÉSBITA MEÐ FRÖNSKUM SKRÚFUM 8x120 MERKT [3]

SETJA EINA FESTINGU VIÐ HVORN SKÚFFUJAÐAR OG ÖÐRUM FESTINGUM JAFNT Á MILLI.

FESTINGAFJÖLDI SEM GEFINN ER Á TEIKNINGU ER SÁ FJÖLDI SEM SETJA SKAL Í HVERJA SKÚFFU Á HVERRI ÁSETU.

ÖLL SAMSKEYTI Á þAKEININGUM SKAL SKRÚFA SAMAN MEÐ TRÉSKRÚFUM 3,9x45 c/c 150 MM.
Á ÖLLUM þAKBRÚNUM SKAL SKRÚFA KROSSVIÐ þAKEININGA VIÐ REIMAR Á VEGGJUM Á SAMA HÁTT.

LANGHLIÐAR þAKEININGA MEÐFRAM STEYPTUM VEGGJUM SKAL FESTA MEÐ BLIKKVINKLUM SBR. KENNISNIÐ A

BREYTING	DAGSETNING		GERT
3			
2			
1			

ÁRITUN: Kt 280439-3129

VERKHEITI: Tjarnarvellir 15 Hafnarfirði

VERK NR.: 9815-86

TEIKNING: LETT-TAK þAKEININGAR

HANNAÐI	þM
TEIKNAÐI	þM
DAGSETNING	27.09.2005
KVARÐI	1:100 1:10
YFIRFARIÐ	þM
TEIKNING NR.:	201

VERKFRÆÐISTOFA þORSTEINS MAGNÚSSONAR
AUÐBREKKU 6, KÓPAVOGUR
SÍMI 551 9940 FAX 551 9945

Areal: 1335m2

MATERIALVALG:

Tekkematerialе: Protan SE 1,6 m/ 3 flipper

Profil: 16/1,2

Himling: Finsk 15% hvit perf. stålplate m/5cm tungplate (R-60)

Utsparinger: 2 stk 1x2,6m

Innfesting:

Finerskjøter:

Byggingafulltrúi Hafnarfjarðar
Aturreitt bann
01 NOV. 2005

Rev.		Dato	Sign.

Konstr./Tegn.: KH | Godkj.: | Dato: 06.09.05

Bonus Tjarnarvellir
Island
TAKPLAN FOR LETT-TAK ELEMENTER

Målestokk: 1:100

A/S LETT-TAK SYSTEMER
HEGDAL 3261 LARVIK
Tlf. 33132800 Fax 33132808
WWW.LETT-TAK.NO firmapost@lett-tak.no

Tegn.nr: H-2738-01 | Rev.

Prosjektnr. 2738