VIÐBYGGING: GRUNNMYND AF UNDIRSTOÐUM MKV. 1 50

Setja skal 2K12 L=120 tengijarn
við hurðir og þarsem synt er a grunnmynd
Jarn þessi nai 60cm uppfyrir plotu

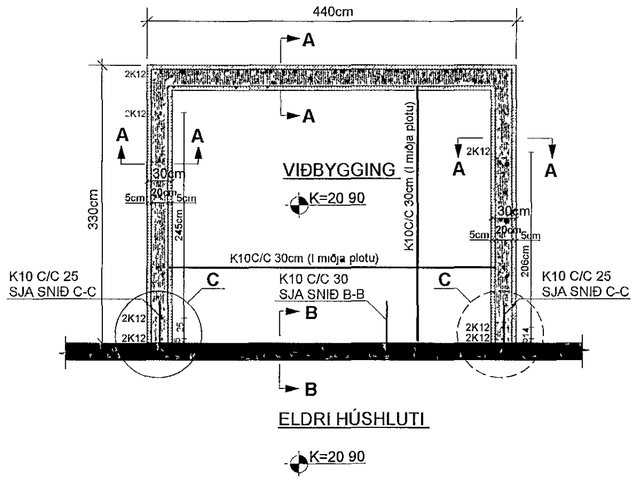

SNIÐ B-B MKV. 1:10

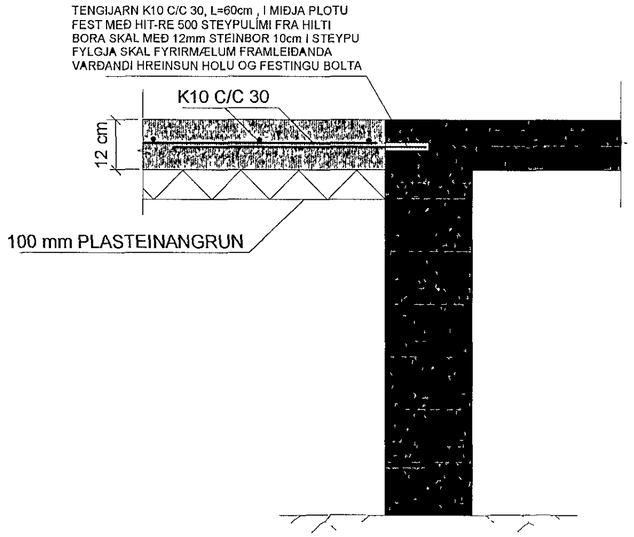

Samþykkt þann
22. maí 2014
Byggingafulltrúinn í Hafnarfirði
F.h. Hrólfur S. Gunnlaugsson

SNIÐ A-A MKV. 1:10

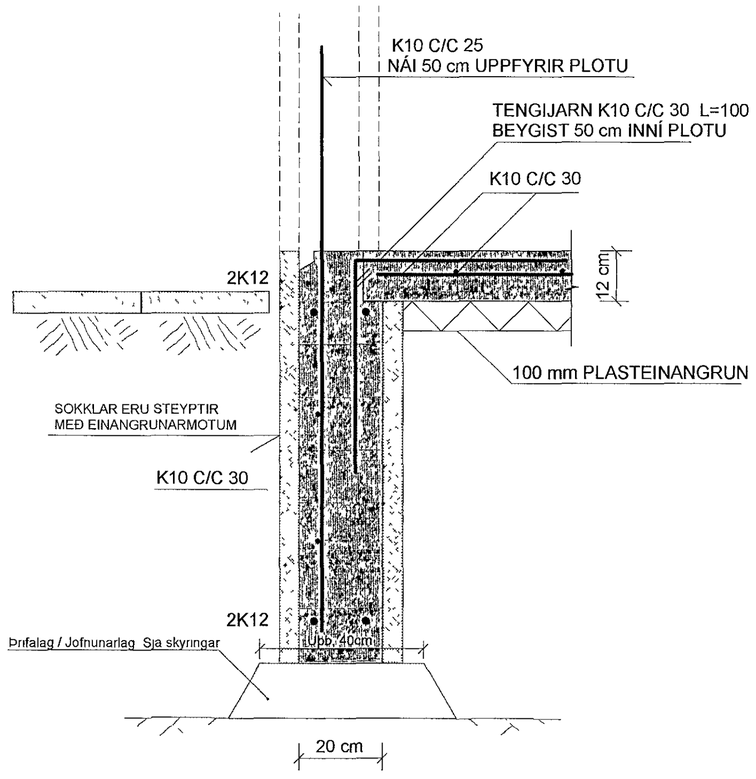

SNIÐ C-C MKV. 1:10

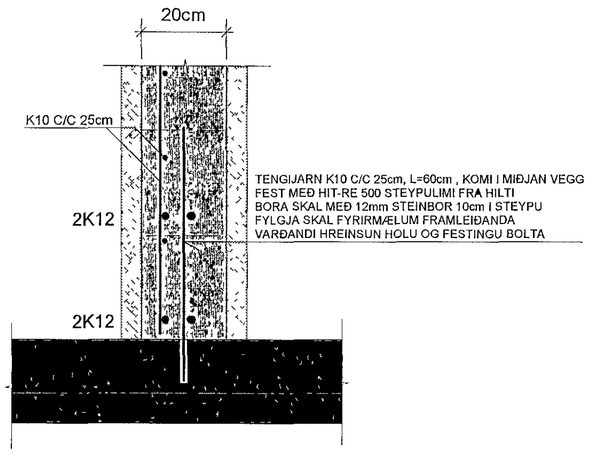

SKÝRINGAR

STEINSTEYPA UNDIRSTOÐUR OG BOTNPLATA S-250, ÞRIFALAG S-200
LOFTINNIHALD SÉ 5-6% OG VS-TALA SE MINNI EN 0 55

STEYPUSTYRKTARSTAL KS-50S
BOTNPLATA ER 12cm A ÞYKKT
I ALLA BOTNPLOTUNA ER EINFOLD JARNAGRIND K10 C/C 30
SETJA SKAL 4cm STEINA (HELLUBROT) UNDIR GRINDINA (NEÐRA JARNIÐ)
ÞAÐ ÞETT AÐ HÚN SÉ Í JAFNRI HÆÐ MIÐAÐ VIÐ YFIRBORÐ PLOTU
ÞETTA ER MJOG MIKILVÆGT VEGNA GOLFHITALAGNA SEM
STEYPTAR VERÐA I PLOTUNA (SJA LAGNATEIKNINGAR)

UNDIR ALLA BOTNPLOTUNA ER LAGT 100 mm EINANGRUNARPLAST, RÚMÞUNGI 24Kg/m3

UNDIRSTOÐUR ERU STEYPTAR MEÐ EINANGRUNARMOTUM
ÞYKKT UNDIRSTAÐA ER 20 cm (steypa) OG 30 cm MEÐ EINANGRUN (2x5cm)
MALSETNINGAR Á TEIKNINGUM MIÐAST VIÐ UTANMAL EINANGRUNAR

GRAFA SKAL GRUNNINN NIÐUR A BURÐARHÆFAN BOTN OG HREINSA VEL
UNDAN VEGGJUM ÁÐUR EN UNDIRSTOÐUM ER STILLT UPP
EF BOTN ER OJAFN MA STEYPA ÞRIFALAG/JOFNUNARLAG UNDIR SOKKLA
EINSOG SYNT ER A SNIÐI AF UNDIRSTOÐUM

FYLLINGAR INNI GRUNN SKAL ÞJAPPA I 30cm LOGUM
MEÐ STÓRUM VÍBROSLEÐA OG VÆTA VEL A MILLI LAGA

ALLAR MALSETNINGAR ERU Í SENTIMETRUM
ALLIR KÓTAR ERU I METRUM

ELDRI STEYPA

NY STEYPA

TEIKN NR 1 01	Tæknivangur ehf KT 450586-1889 Kirkjustett 26 , 113 Reykjavík Sími 564 22 44 , Netf tv@vortex.is
KVARÐI 1 50, 1 10	
DAGS DES 2013	
HANNAÐ MG	VERKEFNI BRATTAKINN 3, HAFNARFIRÐI - VIÐBYGGING
TEIKNAÐ MG	BURÐARVIRKI UNDIRSTOÐUR , GRUNNMYND, SNIÐ OG SKYRINGAR
YFIRFARIÐ	Magnús Gylfason KT 201251-4199 / Undirskrift Aðalhönnuðar