Samþykkt hann
04 FEB 2009
Byggingafulltrúinn í Hafnarfirði
F.h. Hrólfur S. Gunnlaugsson

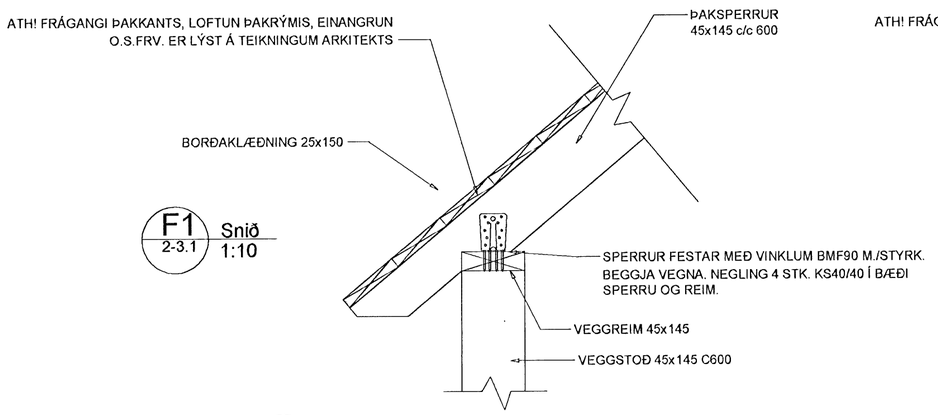

F1 2-3.1 Snið 1:10

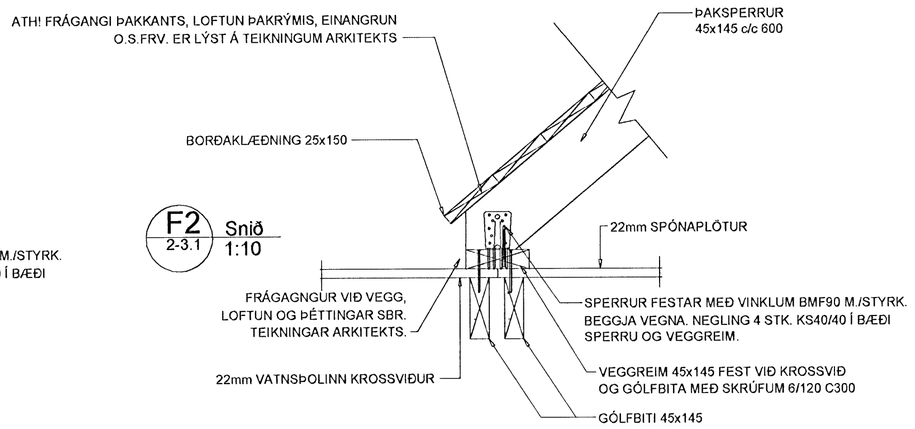

F2 2-3.1 Snið 1:10

F3 2-3.1 Snið 1:10

LOFTUN ÞAKS sbr. TEIKNINGAR ARKITEKTS

KROSSVIÐARLASKAR 12x350x350
BEGGJA VEGNA. NEGLING
8 STK. 3" GALV. Í HVORN ENDA.
SNIÐ Á LASKA EFTIR ÞAKHALLA.

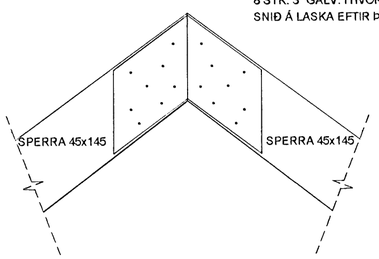

F4 2-3.1 Snið 1:10

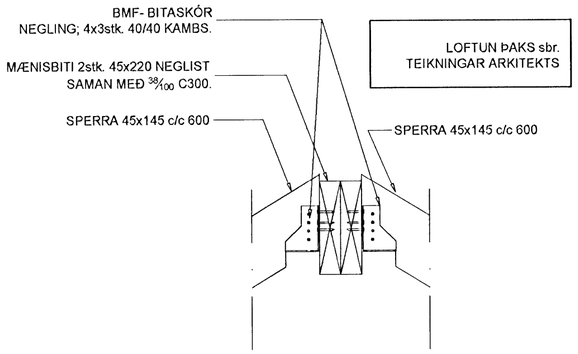

LOFTUN ÞAKS sbr. TEIKNINGAR ARKITEKTS

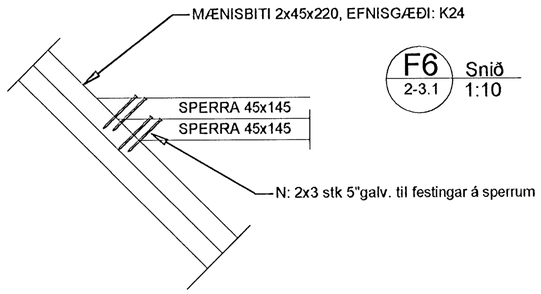

F6 2-3.1 Snið 1:10

F11 2-3.1 Snið 1:10

LOFTUN ÞAKS sbr. TEIKNINGAR ARKITEKTS

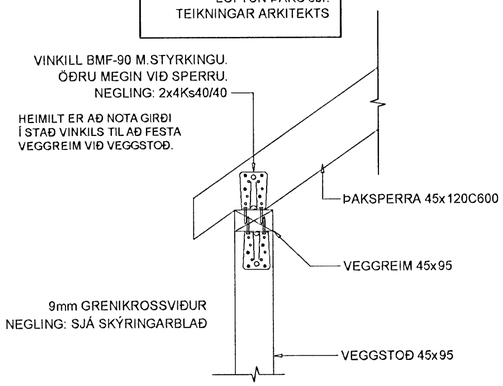

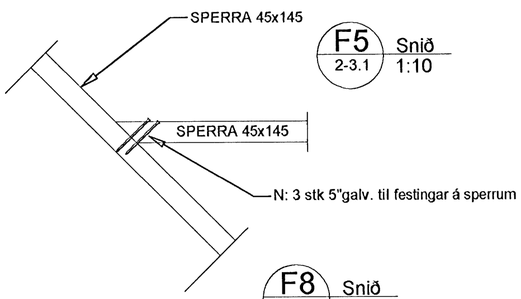

F5 2-3.1 Snið 1:10

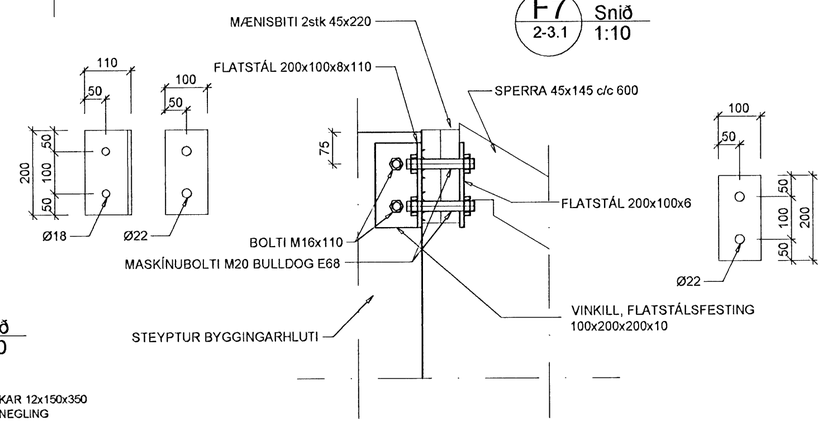

F7 2-3.1 Snið 1:10

F8 2-3.1 Snið 1:10

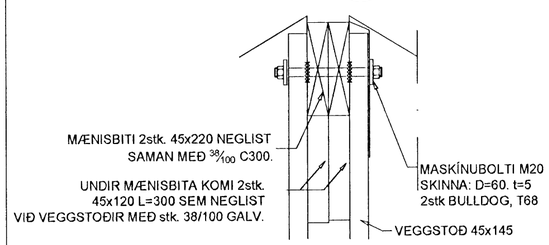

F9 2-3.1 Snið 1:10

LOFTUN ÞAKS sbr. TEIKNINGAR ARKITEKTS

KROSSVIÐARLASKAR 12x150x350
BEGGJA VEGNA. NEGLING
3 STK. 3" GALV. Í HVORN ENDA.
SNIÐ Á LASKA EFTIR ÞAKHALLA.

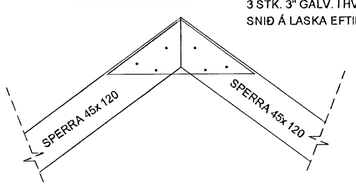

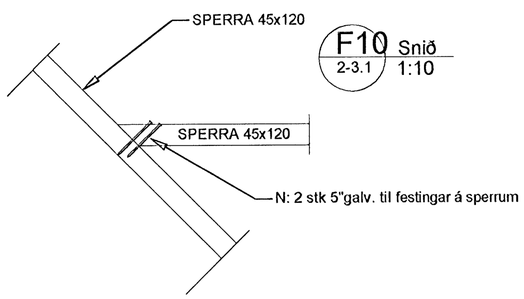

F10 2-3.1 Snið 1:10

Verkfræðistofa Hauks Ásgeirssonar e.h.f.
VHÁ
Dalvegur 18, 201 Kópavogur
Sími 534-8815 Farsími 897-8132
e-mail: haukur@vha.is
Kennitala: 560600-3050

Hannað	Teiknað	Samþykkt:
H.Á.	H.Á.	Kennitala 301255-4629

NORÐURBRAUT 27B
HAFNARFIRÐI

BURÐARVIRKI ÞAKS
DEILI OG SNIÐ

Mkv.	Teikn. nr.	Verk nr.
1:10	2-3.2	1151

Áritun samræmingarhönnuðar:	Útgáfa	Dags.
	A	JAN 09