Samþykkt þann
04 FEB 2009
Byggingafulltrúinn í Hafnarfirði
F.h. Hrólfur S. Gunnlaugsson

BENDING Í VEGGI:

Í ÚTVEGGI KEMUR K10C250 LÁRÉTT OG K10C250 LÓÐRÉTT Í YTRI BRÚN, NEMA ANNAÐ SÉ TEKIÐ FRAM.

Í INNVEGGI SKAL SETJA K10C250 LÁRÉTT OG LÓÐRÉTT, Í MIÐJAN VEGG.

UMHVERFIS OP SKAL SETJA 2K12 SEM NÁ 500 ÚT FYRIR BRÚNIR OPS, NEMA ANNAÐ SÉ TEKIÐ FRAM.

SETJA SKAL STUNGUJÁRN, 2K12, LENGD = 1000mm. TIL HLIÐAR VIÐ ÖLL HURÐAROP OG GLUGGA SEM NÁ NIÐUR AÐ BOTNPLÖTU.

Almennar skýringar:
Ónefnd mál eru í millimetrum.
Kótar eru í metrum.
Undirstöður: Miðað er við að undirstöður standi á þjappaðri fyllingu, mesta álag <0.5MPa.
Aðflutt burðarfylling í og að sökklum og vera frostþolin og slitsterk
og skal kornadreifingin vera þannig að góð þjöppun náist.
Mesta steinastærð í hverju fyllingalagi má ekki vera meiri en 1/3 af fyllingarlagi hvers lags.
Gerð er krafa til þess að sérhvert fyllingarlag standist eftirfarandi kröfur miðað við þjöppupróf
E2>/= 125 Mpa og E2/E1 </= 2,2.

Steypa: Öll steypa skal uppfylla kröfur ÍST14 og ÍST10 svo og eftirfarandi:
Útisteypa : VS<0,5
Sementsmagn>300 kg/m3
Fjarfægðarstuðull lofts < 0,25 mm
Loft : 5-6 %
Styrkleiki : S 250

Steypust.stál: K10 og K12 skulu vera úr KS40 en þó skulu lykkjur vera úr suðuhæfu KS40. K16 og stærri járn skulu vera úr KS40.
Mál á lykkjum eru utanmál. Ekki má skeyta meira en þriðja hvert járn í sama sniði. Upp með og undir öll op skal setja 2K12 . Yfir op skal setja 2K12 nema annað sé tekið sérstaklega fram. í ytri brún útveggja skulu járn liggja 3,5 sm frá steypuyfirborði en annarsstaðar gilda ákvæði ÍST10.

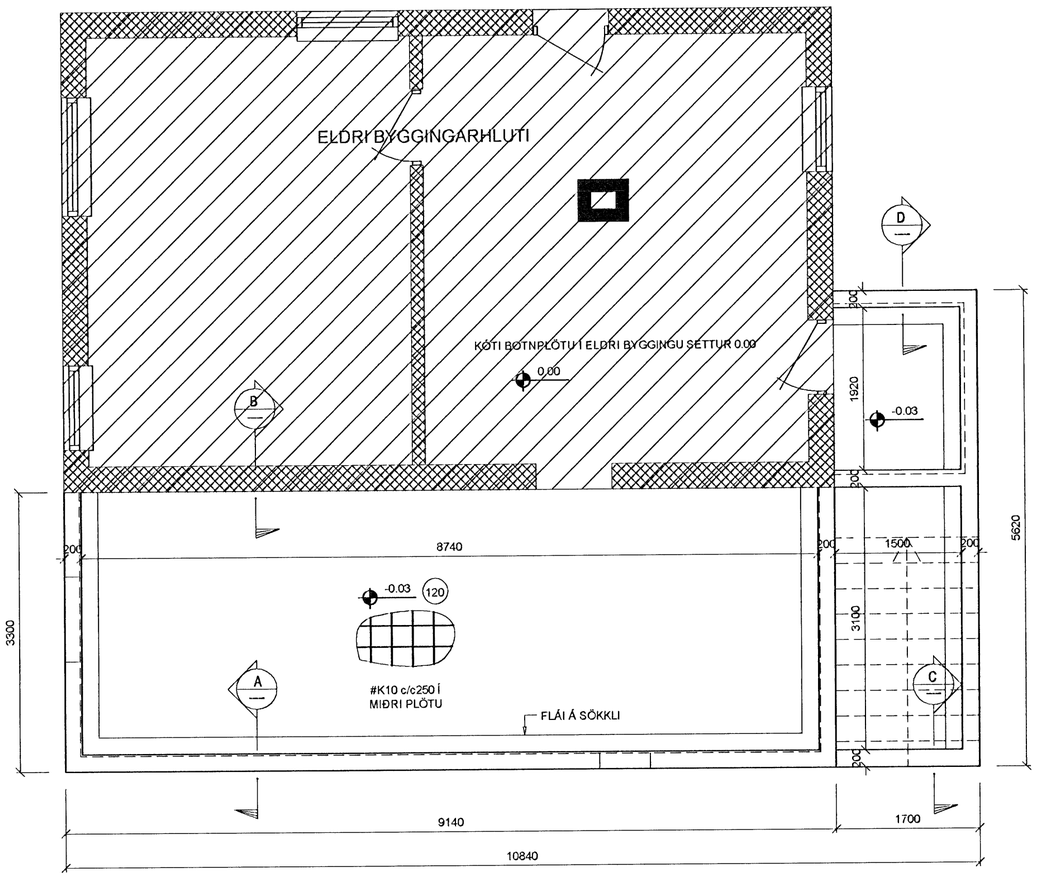

GRUNNMYND SÖKKLA 1:50

D Snið 1:20

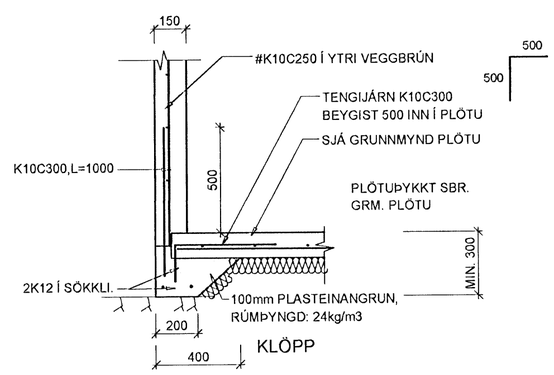

A Snið 1:20

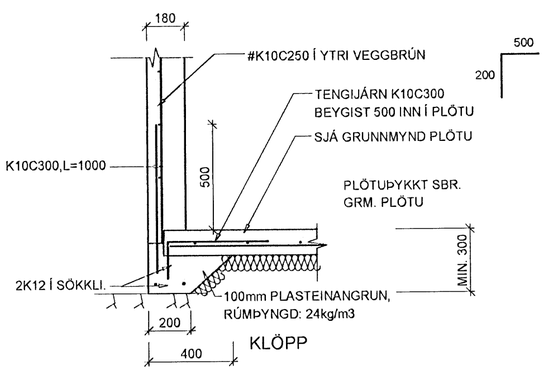

B Snið 1:20

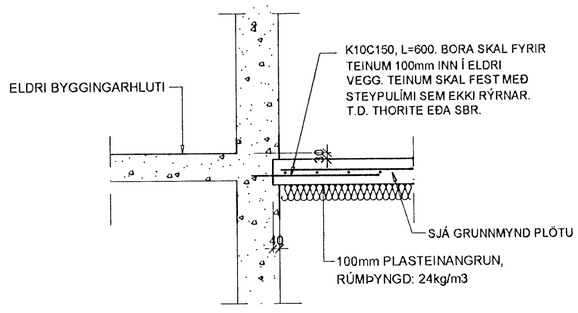

C Snið 1:20

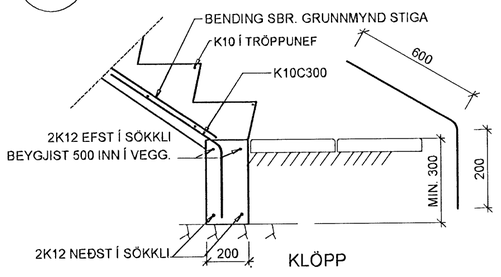

Verkfræðistofa Hauks Ásgeirssonar e.h.f.
VHÁ
Dalvegur 18, 201 Kópavogur
Sími 534-8815 Farsími 897-8132
e-mail: haukur@vha.is
Kennitala: 560600-3050

Hannað	Teiknað	Samþykkt:
H.Á.	H.Á.	Kennitala 301255-4629

NORÐURBRAUT 27B
HAFNARFIRÐI

BURÐARVIRKI
GRUNNMYND SÖKKLA
SNIÐ, SKÝRINGAR

Mkv.	Teikn. nr.	Verk nr.
1:50 1:20	2-0.1	1151

Áritun samræmingarhönnuðar:	Útgáfa	Dags.
	A	JAN 09