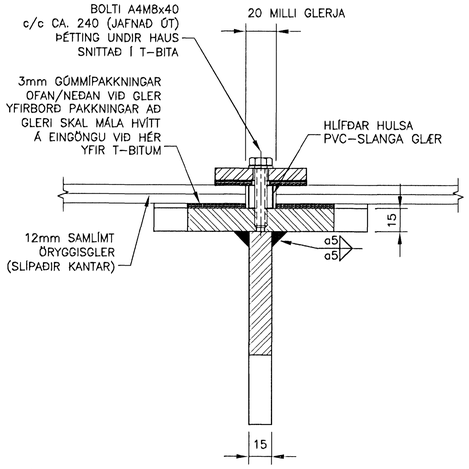

02 SNIÐ
106 107 MKV. 3

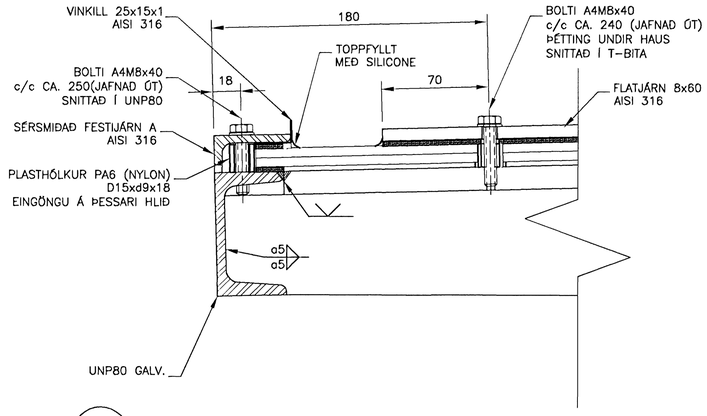

12 DEILI
106 107 MKV. 3

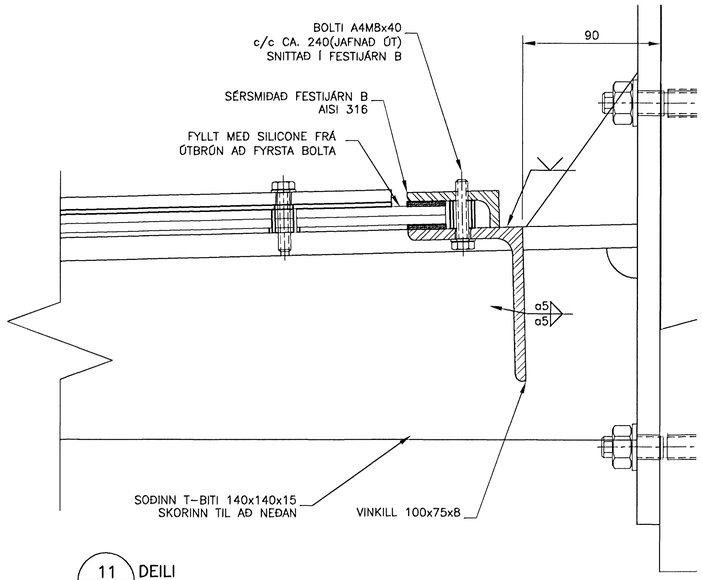

11 DEILI
106 107 MKV. 3

Samþykkt þann
19 FEB 2009
Byggingafulltrúinn í Hafnarfirði
F.h. Hrólfur S. Gunnlaugsson

MKV. 1
0 500 1000 1500 2000
1:20 (Í A1) mm

MKV.2
0 100 200 300 400 500
1:5 (Í A1) mm

MKV.3
0 50 100 150 200
1:2 (Í A1) mm

MKV.4
0 20 40 60 80 100
1:1 (Í A1) mm

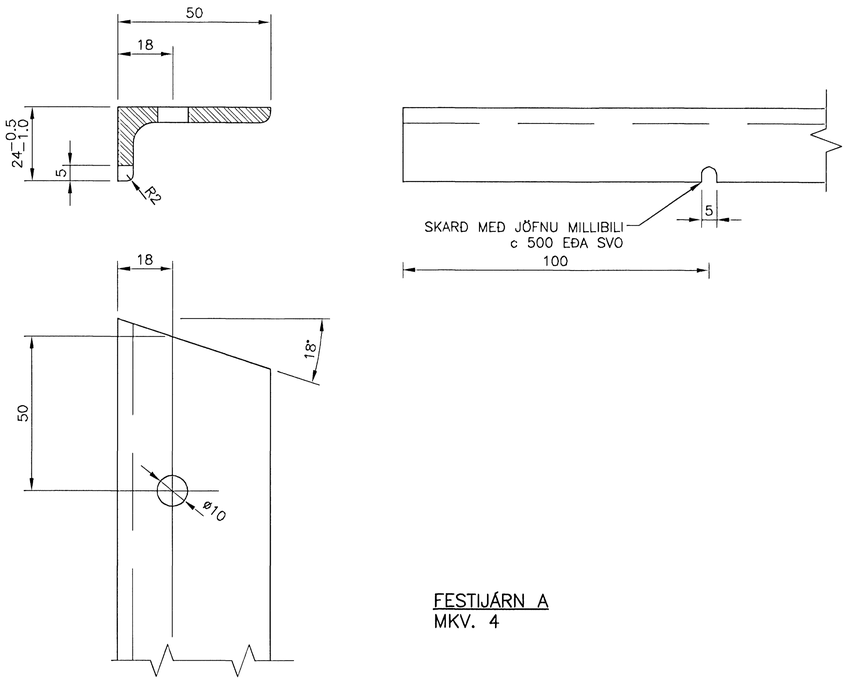

FESTIJÁRN A
MKV. 4

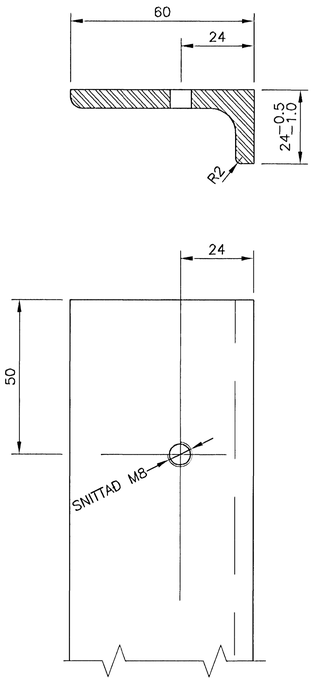

FESTIJÁRN B
MKV. 4

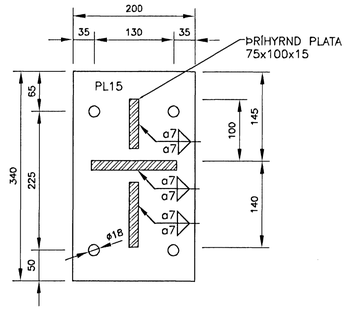

VEGGFESTING
MKV. 2

ÚTGÁFUFERILL

NR.	DAGS.	SKÝRINGAR:	HA:	YF:	SÞ.
B1	06.02.2009	BYGGINGATEIKNING	KFK		

DAGS. UNDIRSKRIFTAR: 09.02.2009
NAFN OG KT. SAMRÆMINGARHÖNNUÐAR:
UNDIRSKRIFT SAMRÆMINGARHÖNNUÐAR/

MANNVIT
VERKFRÆÐISTOFA
GRENSÁSVEGI 1, 108 REYKJAVÍK, SÍMI: 422 3000, FAX: 422 3001
VEFFANG: www.mannvit.is NETFANG: mannvit@mannvit.is

HEITI VERKS:
SKÓGARÁS F 5
ÁSLANDI HAFNARFIRÐI

HEITI TEIKNINGAR:
BURÐARVIRKI:
GLERSKYGGNI
SÉRMYNDIR

TEIKNAÐ: TGS/KFK	BLAÐ NR.	N. BL. NR.	TÖLVUSKRÁ:	VNR: 3.151.231
HANNAÐ: TGS/KFK	YFIRFARIÐ:		MKV.	NR. TEIKNINGAR: B107
DAGS. UNDIRSKRIFTAR: 06.02.2009	NAFN OG KT. HÖNNUÐAR: MANNVIT 430572-0169			
UNDIRSKRIFT HÖNNUÐAR:				ÚTGÁFA: B1

© ÖLL ÁFNOT OG AFRITUN TEIKNINGAR, AÐ HLUTA EÐA HELD, ER HÁÐ SKRIFLEGU LEYFI HÖFUNDA