JARÐVINNA
Starfsmannaaðstaða
Grunnmynd og snið

Undirstöður starfsmannaaðstöðu
Grunnmynd 1:50

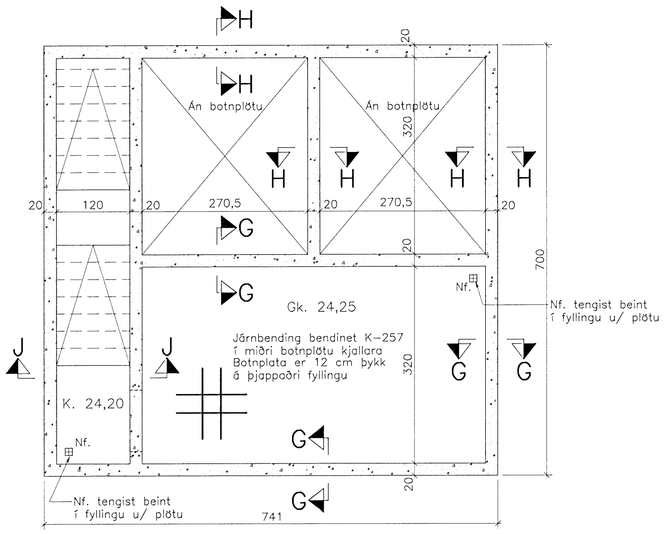

SKÝRINGAR:

Punktar á grunnmynd tákna lóðrétt K12 járn, sem nái 60 cm upp úr sökkli.
Undir botnplötu skal setja 1" plasteinangrun, minnst 24 kg/m³.
Sjá einnig skýringar á bl. 1201-1-1.
Snið í undirstöður, sjá bl. 1201-1-3.

Kjallari í starfsmannaaðstöðu
Grunnmynd 1:50

Notálag á loftplötu 2,5 kN/m² (250 kg/m²)
Plötuþykkt er 18 cm

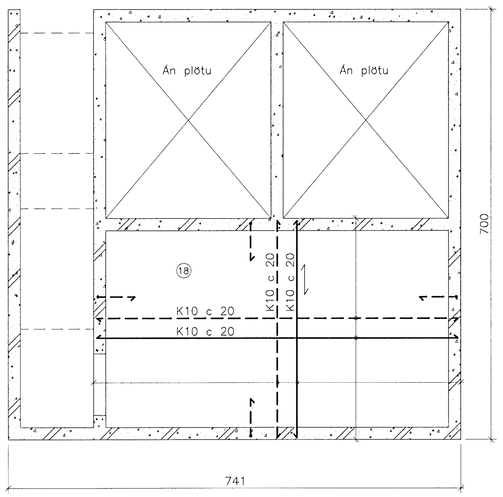

SKÝRINGAR:

táknar útveggjabendingu 2#:
K10 c 20 lárétt og lóðrétt

Punktar á grunnmynd tákna lóðrétt K12 járn, L= 300 cm.
Varðandi málsetningu, frágang o.þ.h. vísast til arkitektateikninga.
(18) táknar plötuþykkt í cm.
Skýringar, sjá bl. 1201-1-1.
⟷ Táknar stefnu neðri járna í járnagrind
Varðandi göt og raufar, sjá gataplan frá lagnahönnuði.
— — → táknar vinkla K10 c 20 L=50+50 cm sem beygjast úr vegg eða bita og inn í efri brún plötu.

Snið D–D 1:20

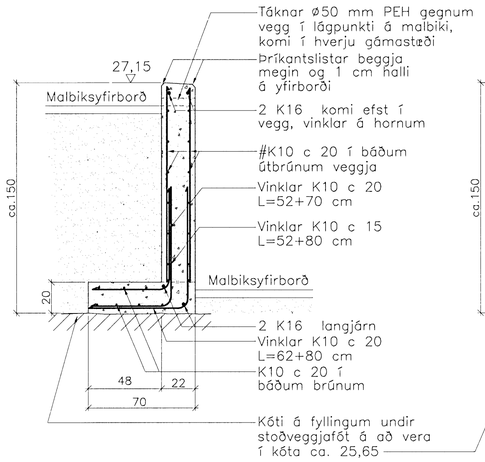

Snið E–E 1:20

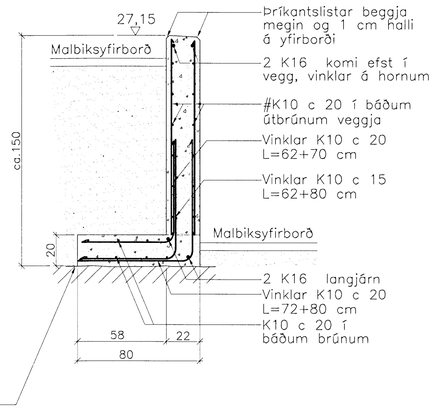

Snið F–F 1:20

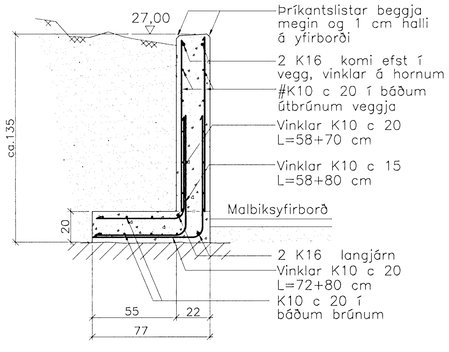

Snið í þensluskil í stoðveggjum 1:20

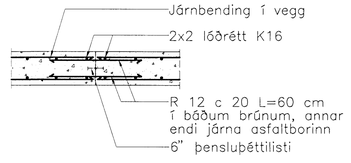

Snið í niðurfallsrennu 1:20

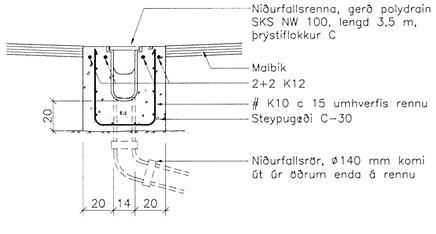

SNIÐ G–G 1:20

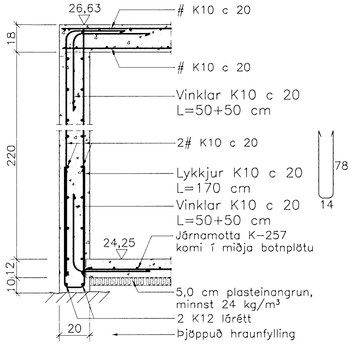

SNIÐ H–H 1:20

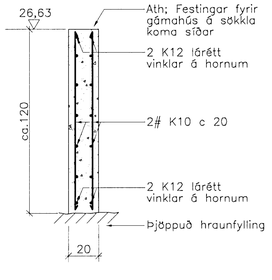

SNIÐ J–J 1:20

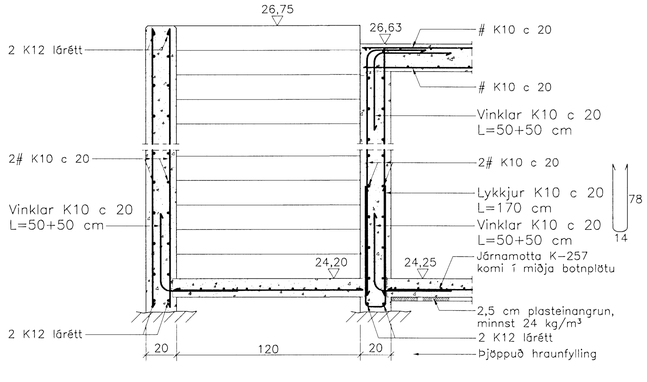

Samþykkt þann
16 APR 2009
Byggingafulltrúinn í Hafnarfirði
F.h. Hrólfur S. Gunnlaugsson

Breytingar:

TÓV
TEIKNISTOFAN ÖÐINSTORGI
VERKFRÆÐIDEILD ehf.
Öðingatu 7
101 Reykjavík
Netfang: tov@to.is
Sími: 510 2200 Fax: 510 2201

Verkefni: Breiðhella 8–10 Hafnarfirði
Endurvinnslustöð Sorpu
Heiti: Járnb. steypa: Starfsmannaaðstaða grunnmynd og snið

Hönnun: VÍFILL ODDSSON VERKFRÆÐINGUR
kt. 101237-3629 FVFÍ – FRV
KRISTJÁN S. GUDM. VERKFRÆÐINGUR
kt. 070254-5819 FVFÍ
GÚSTAF VÍFILSSON VERKFRÆÐINGUR
kt. 231163-5069 FVFÍ

Áritun aðalhönnuðar:

M. 1:50 og 1:20
R. K.S.G.
T. K.S.G.
Dags. sept. 2008 Nr. 1201-1-5