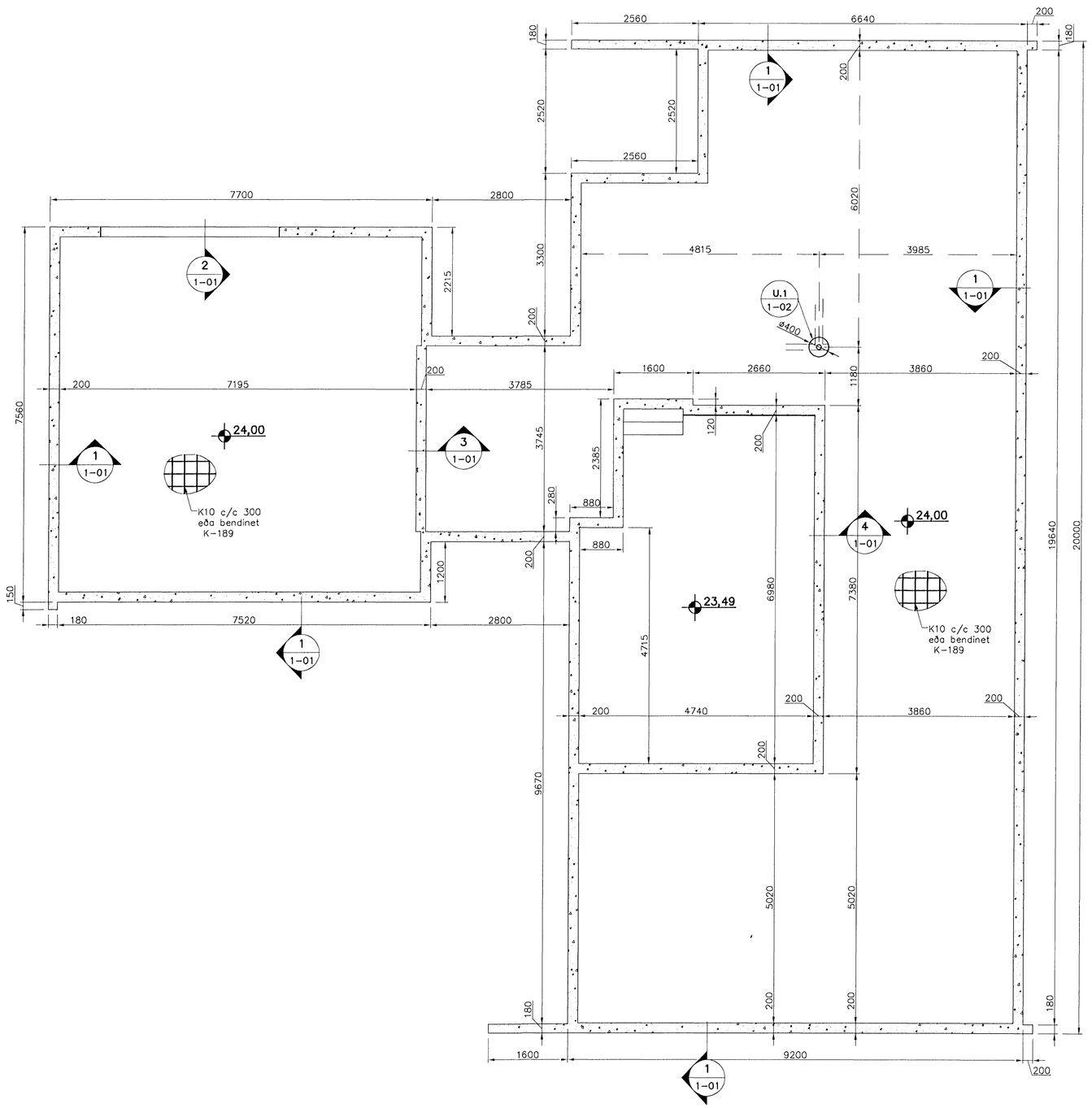

Undirstöður, Grunnmynd, 1:50

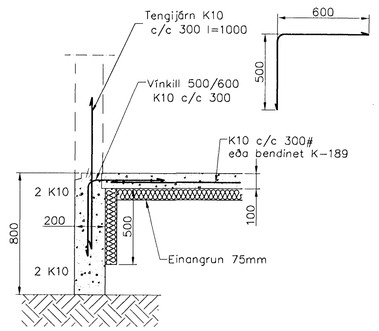

Snið 1 / 1-01
1:20

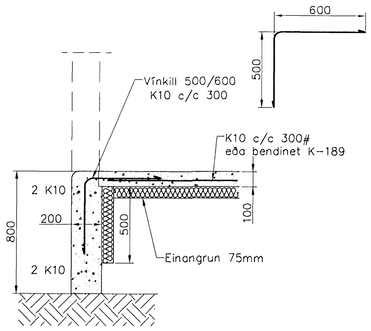

Snið 2 / 1-01
1:20

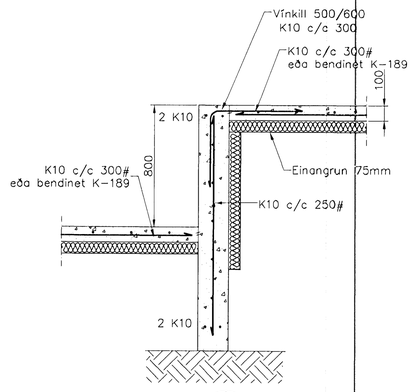

Snið 4 / 1-01
1:20

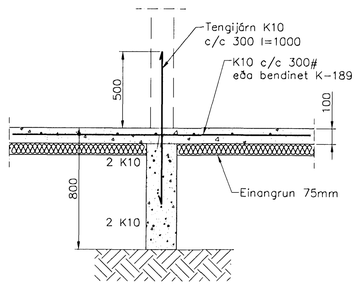

Snið 3 / 1-01
1:20

Skýringar

Almennar skýringar sjá blað 00-01
Undirstöður hvíla á Þjappaðri frostfrí fyllingu
Hæð undirstöðu skal vera amk. 80 sm undir jarðvegsyfirborði
Mesta álag á undirstöðu = 0,4 MPa
Fylling inn í sökkla skal vera frostfrí grús.
Fyllingu skal Þjappa í 30 sm lögum með 60 kg víbrósleða 3 umferðir hvert lag.
Taka skal úrtök í undirstöður fyrir frárennslislögnum, sjá Grunnlagna teikningu.
Öll mál eru í millimetrum
Einangrun undir botnplötu skal vera 75mm polystyren 25 kg/m3

aðalhönnuður:
Kári Eiríksson - Arkitekt FAÍ - kt: 070365-4059

Útgáfa	Breyting	Dagsetning	Hannað

Sveinbjörn Hinriksson
Byggingatæknifræðingur
Kt. 160851-2529
Brekkugötu 8 Hafnarfirði
Sími: 555-4008, 861-9851
Netfang: svennih@internet.is

Staður: Glitvellir 15 Hafnarfirði
Skýring: Undirstöður

Hannað / Teiknað	Kvarði	Dagsetning	Verknr.	Teikn.nr.
	1:50 1:20	29.2.06	37-06	1-01