Samþykkt þann
12 AUG 2009
Byggingafulltrúinn í Hafnarfirði
F.h. Hrólfur S. Gunnlaugsson

Skýringar

Allir steyptir útveggir með einfaldri bendingu K10c/c130 lóðrétt og K10c/c300 lárétt.

Í alla veggenda og umhverfis op komi 2K12.

Allt stál S235 í samræmi við EN10027 og EN10025.

Brotþolsflokkur steypu sé C25

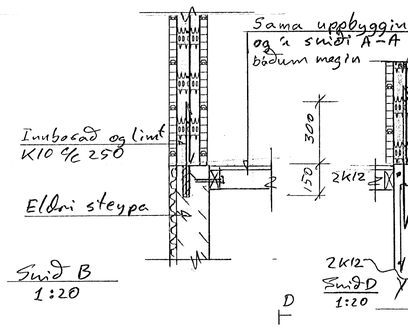

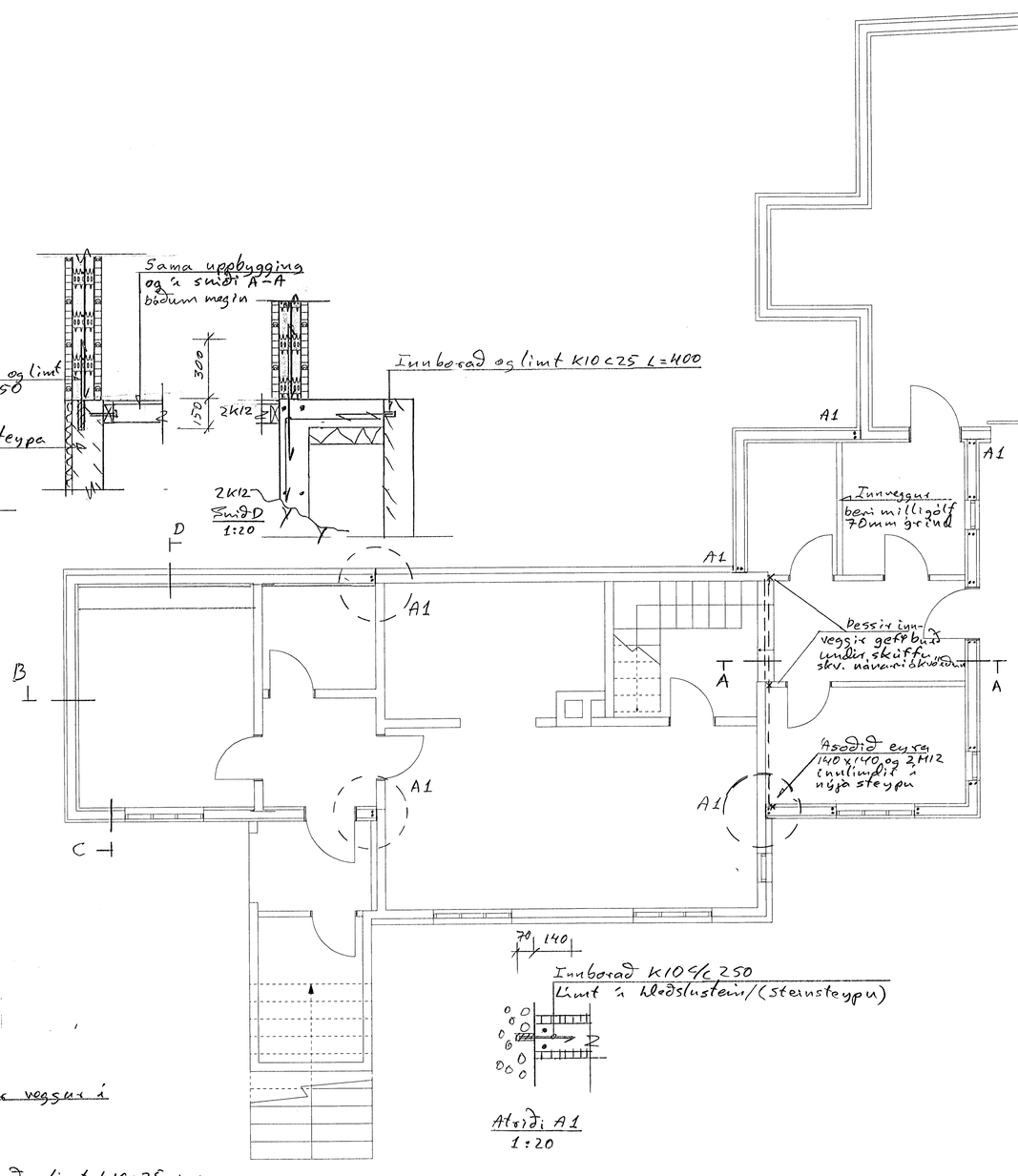

Atriði A1
1:20

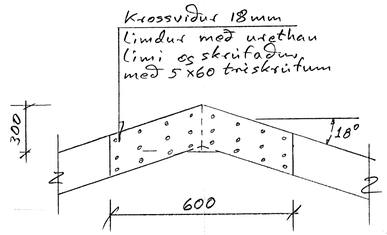

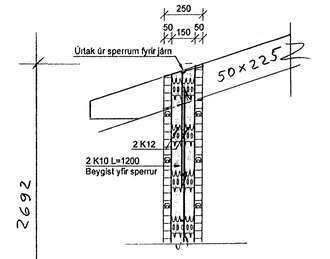

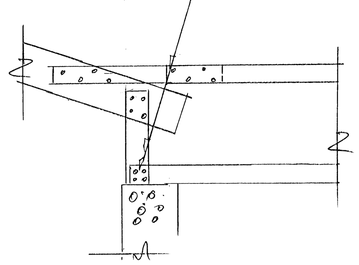

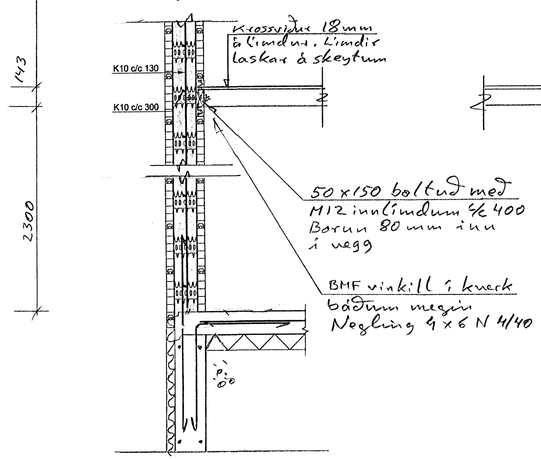

Snið A-A
1:20

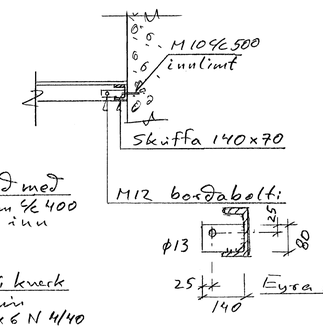

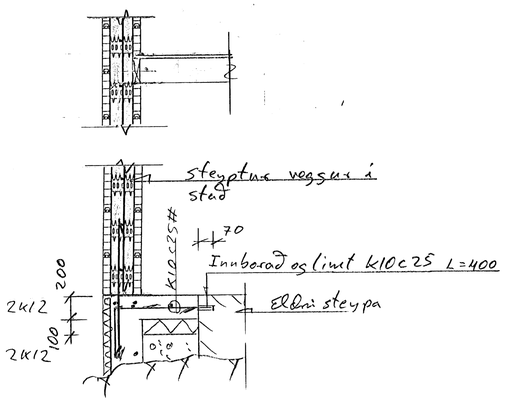

Snið C
1:20

Breytt 10.08.09 snið B,C og D

Hraunhvammur 6 Hafnarfirði, viðbygging	
Burðarvirki og snið	
Breyting:	Teikn.nr.: 4.2
Útgáfud.:	Mkv.:
Verknr.:	Teikn.: Yfirf.:

Hallgrímur Axelsson Verkfræðingur FVFÍ
uhjalli 16
200 Kópavogur
haxan@mi.is
sími 660 8566 / 564 2356

5.06.09

Hallgrímur Axelsson Verkfræðingur FVFÍ
kt: 150749-2169