Samþykkt þann
09 APR 2008
Byggingarfulltrúinn í Hafnarfirði
F.h. Hrólfur S. Gunnlaugsson

Loftræsing - kerfi7 - Þreksalur og wc í kjallara

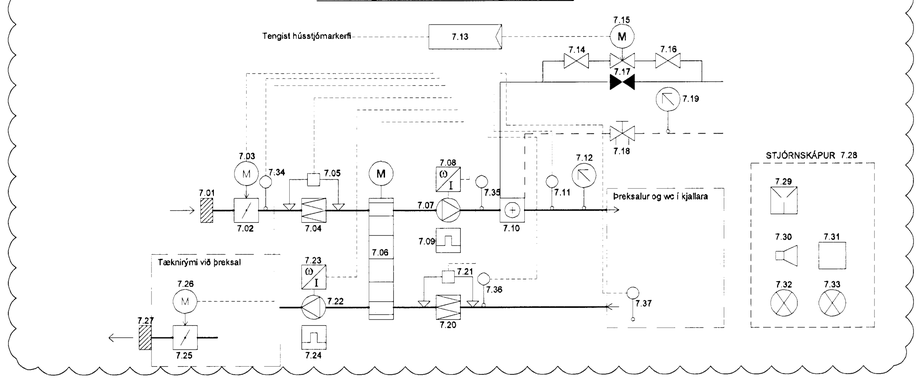

Loftræsing - kerfi8 - Búningsklefar og wc á 1. hæð

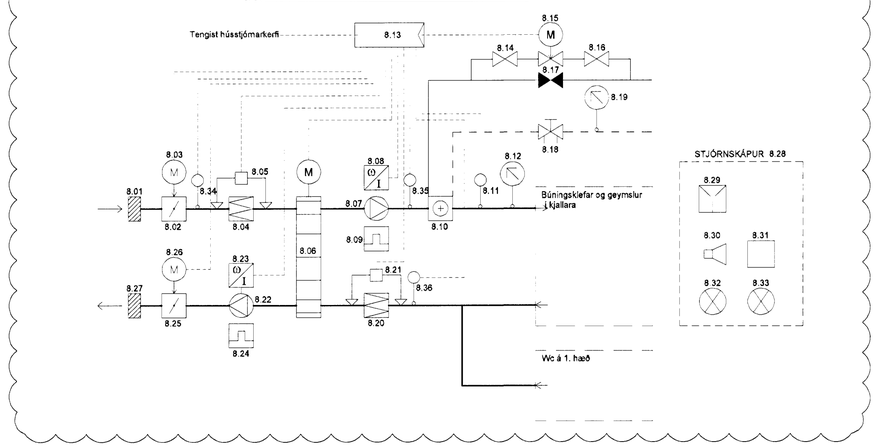

Loftræsing - kerfi9 - Fjölnotasalur

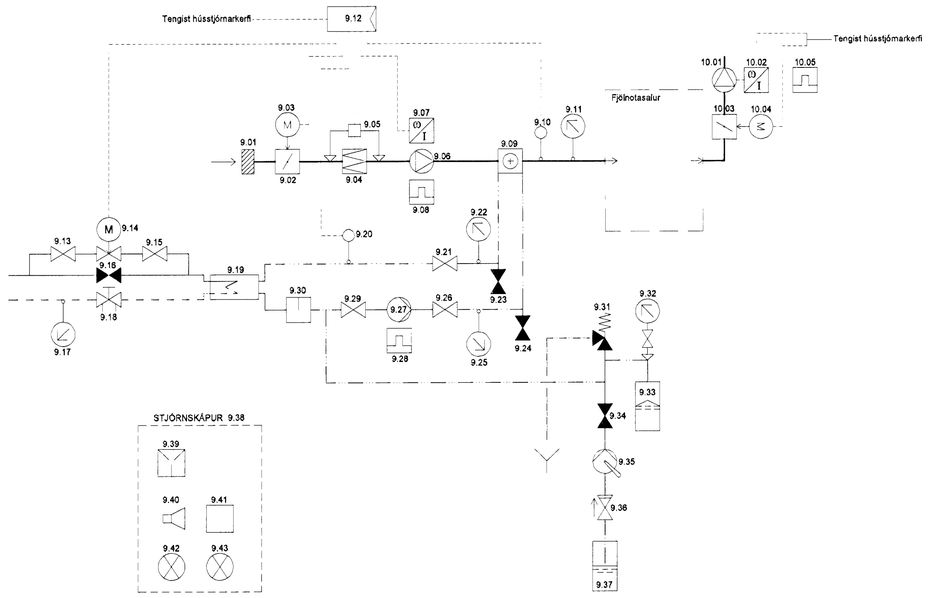

Loftræsing - kerfi 10 - Fjölnotasalur

Loftræsing - kerfi 14 - Wc í eldra húsi

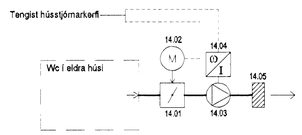

Loftræsing - kerfi15 - Wc á 1.hæð

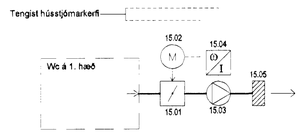

Kr. 110457-2789

KAPLAKRIKI

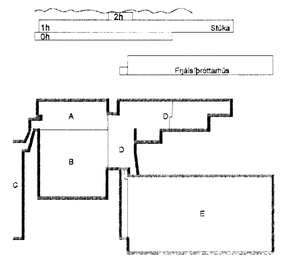

B	03.03.08	Skynjurum 7.34-37 og 8.34-36 bætt við	BS / SÁS
A	23.11.07	Verkteikning	BS/SÁS
Útg.	Dags.	Skýring	Hannað/Yfirfarið

VSB
VERKFRÆÐISTOFA

BÆJARHRAUN 20 · 220 HAFNARFJÖRÐUR · KENNIT. 710796-2899
vsb@vsb.is · Sími 585 8600 · Fax 585 8610 · www.vsb.is

Áritun sérhönnuðar
Sveinn Áki Sverrisson Kt: 230855 5609

Verkheiti
KAPLAKRIKI
HAFNARFIRÐI

Verkhlutti
Loftræsing
Kerfi 7,8,9,10,14 og 15
Kerfismyndir

Hannað	Teiknað	Yfirfarið	Kvarði	Síða
BS	BS	SÁS	/ A1	-
Dags.		Verkefni	Teikning	Útgáfa

06\06811\06811-Kaplakriki-FH\Sheets\Lo\06811-A LO-Kerfismynd & Tæknisti.dwg