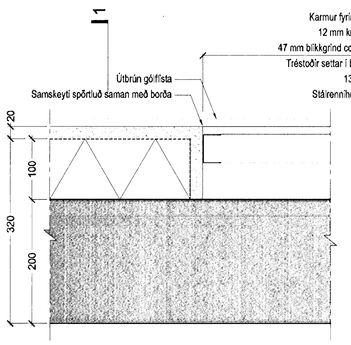

DEILI A í mkv. 1:5
-Grunnsnið af vegg í fjölnotasal

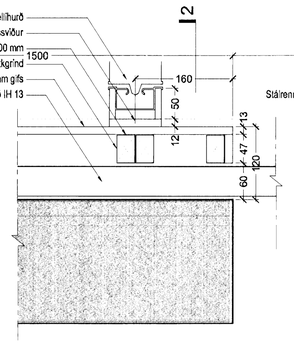

DEILI B í mkv. 1:5
-Grunnsnið af vegg í fjölnotasal

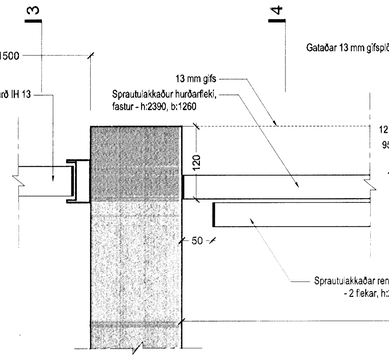

DEILI C í mkv. 1:5
-Grunnsnið af vegg í fjölnotasal

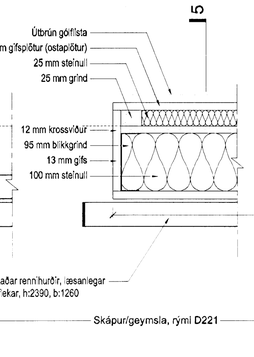

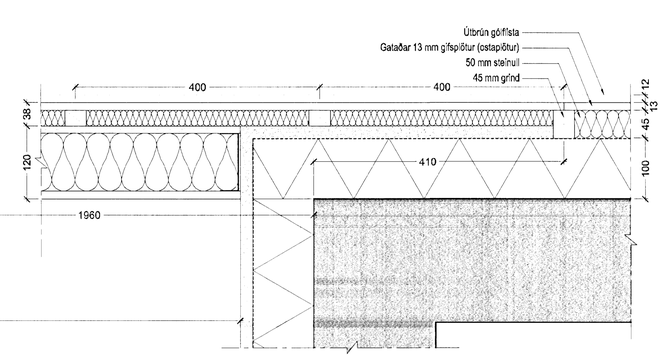

DEILI D í mkv. 1:5
-Grunnsnið af vegg í fjölnotasal

DEILI E í mkv. 1:5
-Grunnsnið af vegg í fjölnotasal

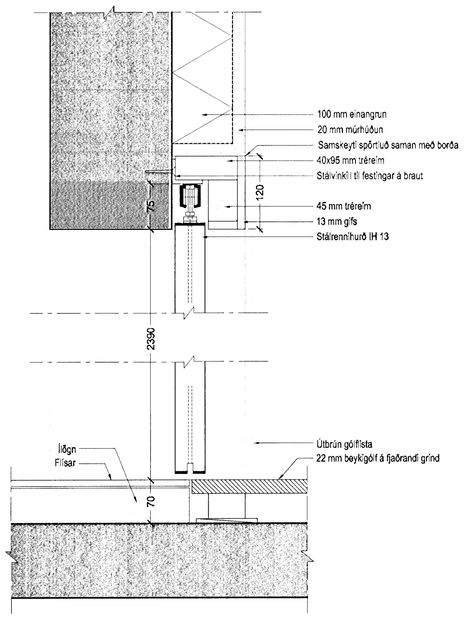

SNIÐ 3 í mkv. 1:5

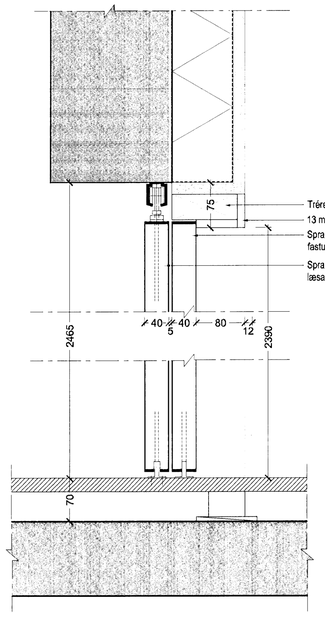

SNIÐ 4 í mkv. 1:5

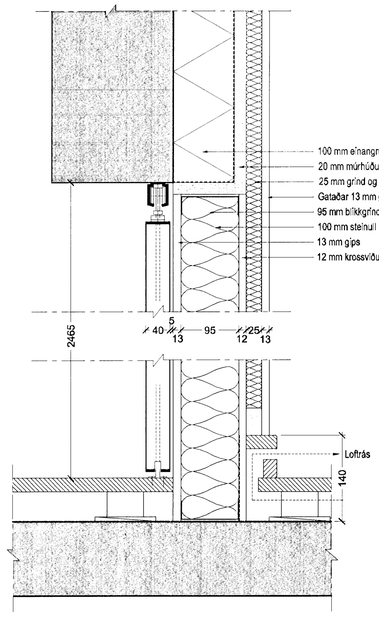

SNIÐ 5 í mkv. 1:5

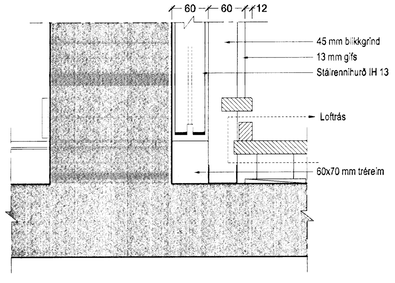

SNIÐ 2 í mkv. 1:5

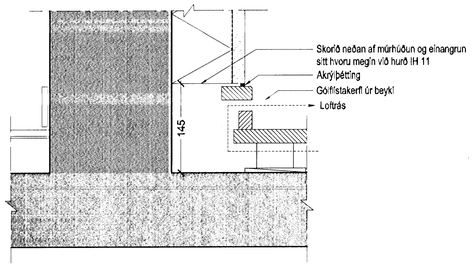

SNIÐ 1 í mkv. 1:5

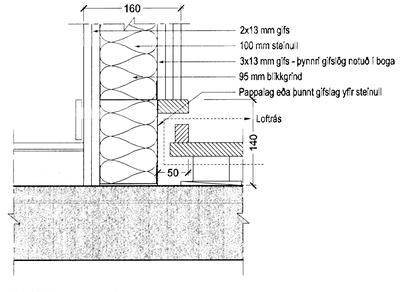

SNIÐ 0 í mkv. 1:5
-Við léttan millivegg milli eldhúss og fjölnotasalar

VIÐHENGI: 0401-G1.dwg / 0401-G2.dwg /

Sampykkt þann
07 NOV 2008
Byggingarfulltrúinn í Hafnarfirði
F.h. Hrólfur S. Gunnlaugsson

Upprunalegurhöfundur: ASK

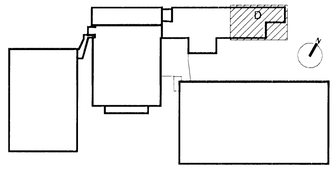

Lykilmynd mkv: 1:2000

Útg.	Dags.	Teikn.	Breyting	Samþ. af verkkaupa	Dags.

Fasteignafélag Hafnarfjarðar

Íþróttamiðstöðin Kaplakrika

0604-A

Landnúmer: 121342
Stgr. 48001000

HLUTATEIKNINGAR

INNANHÚSSDEILI .
RENNIHURÐIR Í FJÖLNOTASAL O.FL

(39)-A07-005

MKV.: 1:5
TEIKNAÐ: JBE
ÚTGÁFA DAGS: 29.10.2008
STOFN. DAGS: 29.10.2008

ÚTGÁFA 00

Jón Ólafur Ólafsson FAÍ
kt: 090658-4099

Sigurður Einarsson FAÍ
kt: 110457-2789

Sigurður Harðarson FAÍ
kt: 030446-3999

BATTERÍIÐ
kt: 521291-1259
Trönuhraunl 1
220 Hafnarfirði

S: 54 54 700 F: 54 54 701
Netfang: batteri@ark.tekt.is
Heimasíða: www.ark.tekt.is

© BATTERÍIÐ EHF
ÖLL AFNOT OG AFRITUN TEIKNINGAR AÐ HLUTA EÐA Í HELD ER HÁÐ SKRIFLEGU LEYFI HÖFUNDA