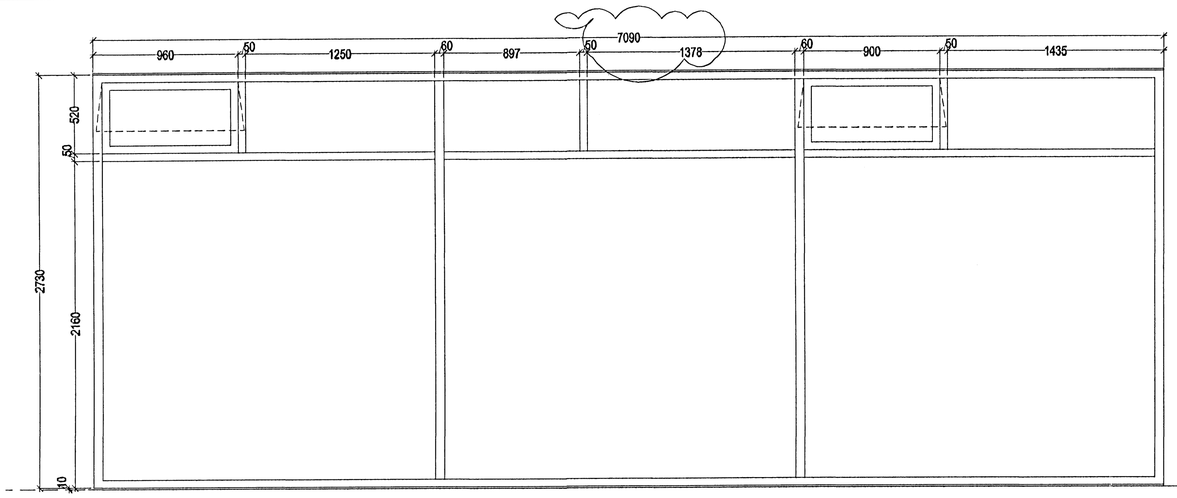

N-1
1 stk.

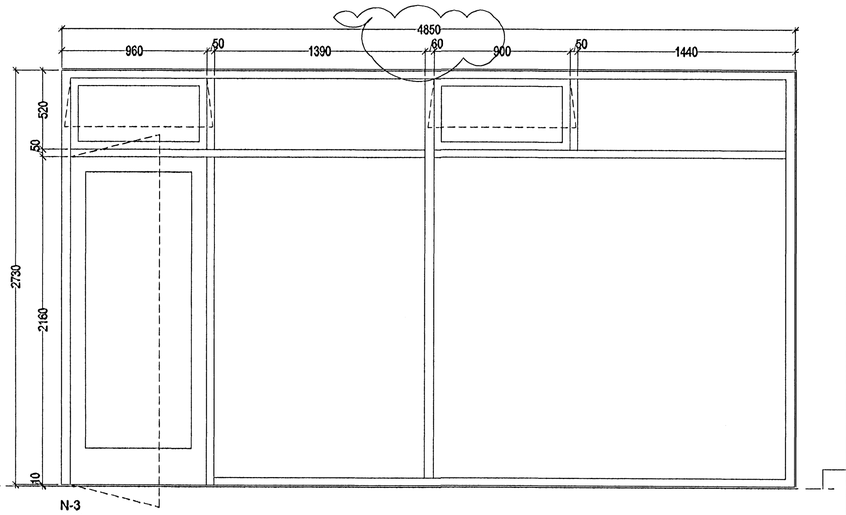

N-3
1 stk.

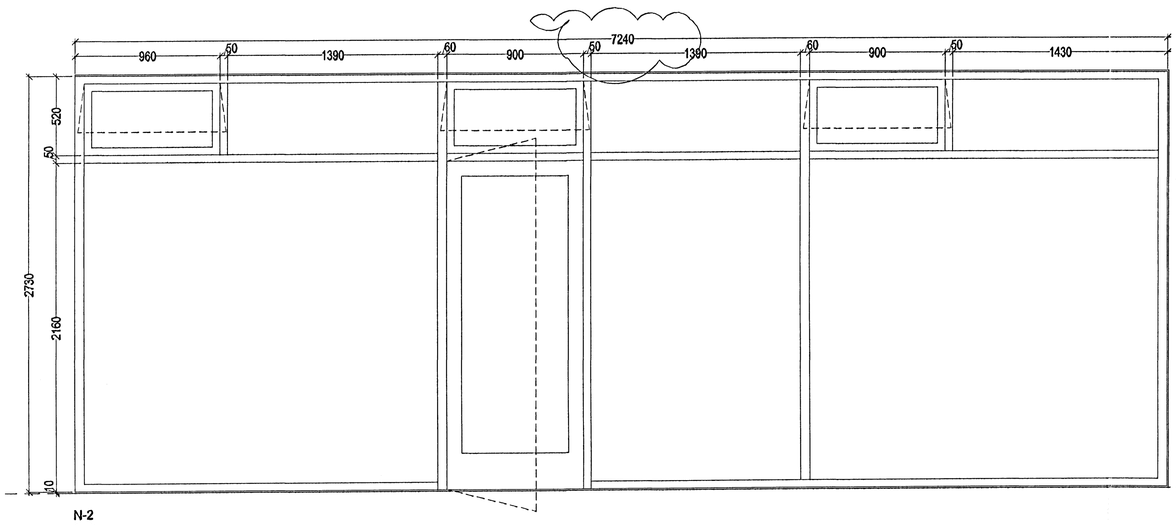

N-2
1 stk.

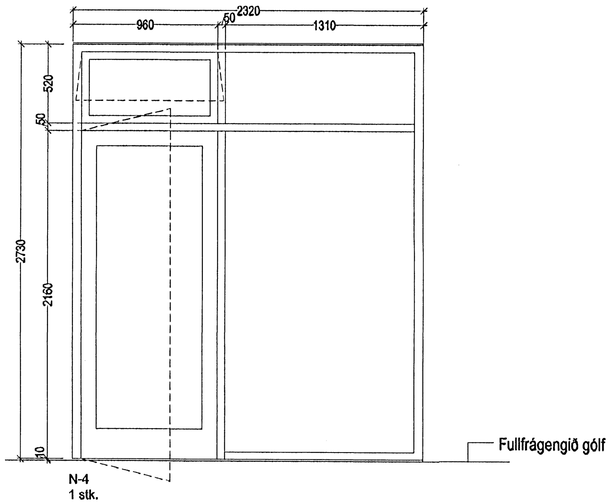

N-4
1 stk.

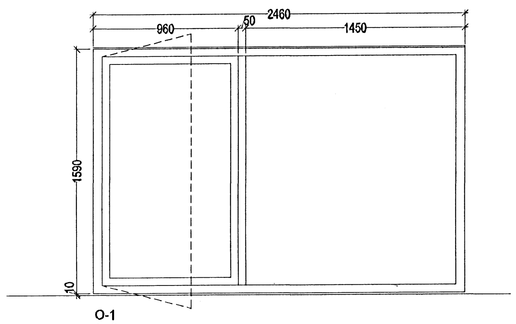

O-1
1 stk.

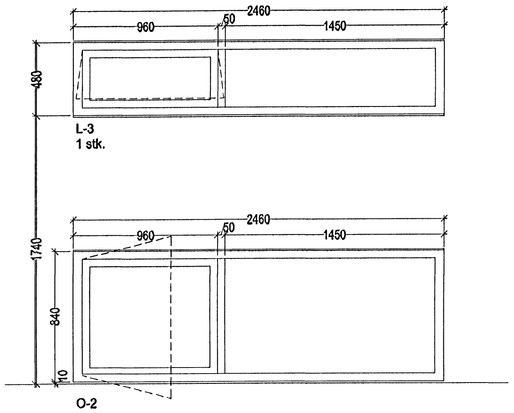

L-3
1 stk.

O-2
1 stk.

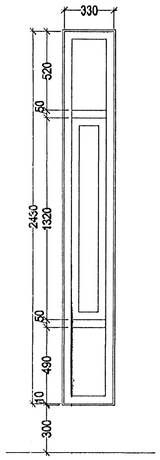

P-1
1 stk.

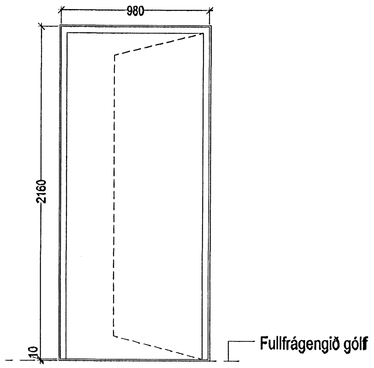

Q-1
2 stk.

Byggingafulltrúi Hafnarfjarðar
Aformat bann
0 6 SEPT. 2005

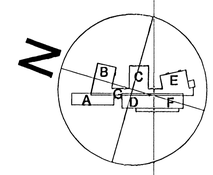

BR.	DAGS.	SKÝTING	REIKN.	TEKN.
B	13.12.2005	Hoddarlangd glugga "N1, N2" og N3" breytt		
A	28.11.2005	Hoddarlangd glugga "N1" breytt		

á stofunni arkitektar
Bergstaðastræti 10. Rvk. Sími 551 1460. Stofan@stofunni.is

Finnur Björgvinsson, arkitekt FAÍ KT: 180946-3069
Hilmar Þór Björnsson, arkitekt FAÍ KT: 280845-3109
Sigríður Ólafsdóttir, arkitekt FAÍ KT: 071070-5069

DREKAVELLIR 9
HRAUNVALLASKÓLI - 1. ÁFANGI
GLUGGAYFIRLIT

HANNAB./TEKN. SÓ
ÁTH.
SAMÞ.NOT
KT. 660569-1399
KVARÐI 1:20
REYKJAVÍK 31.05.2005

VERKNR. 05-01
TEKN. NR. A-VD-005
BR. B