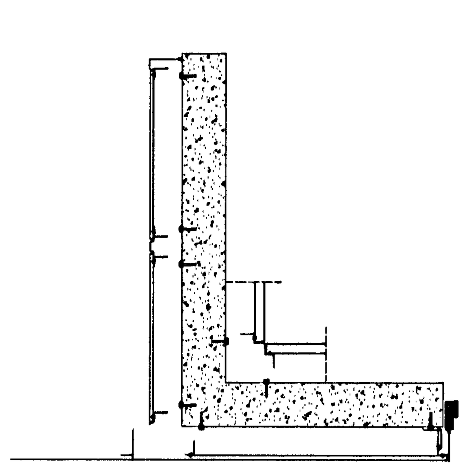

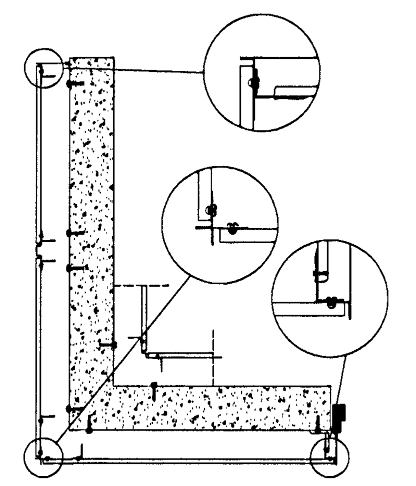

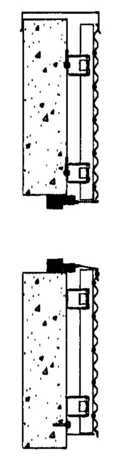

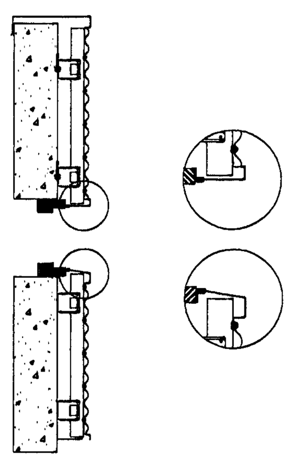

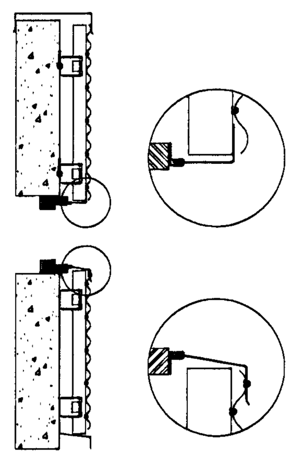

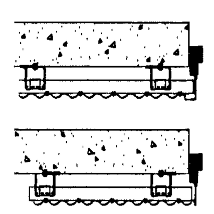

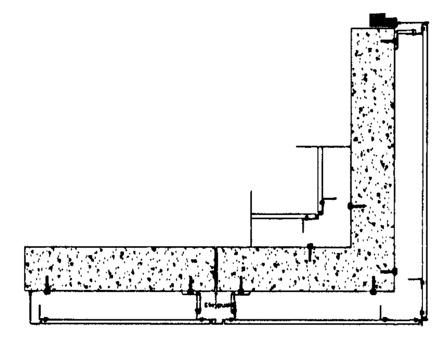

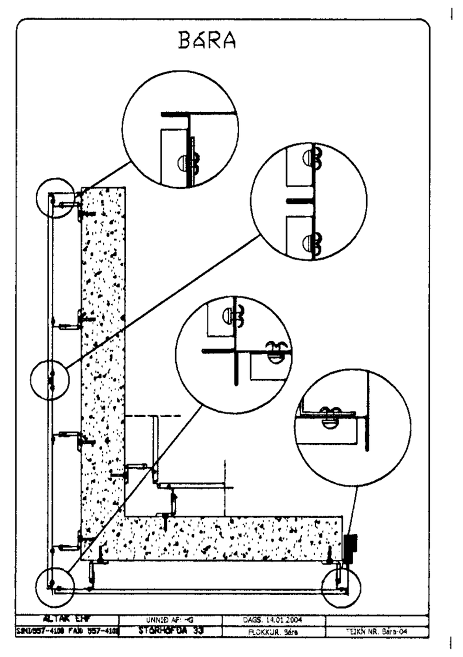

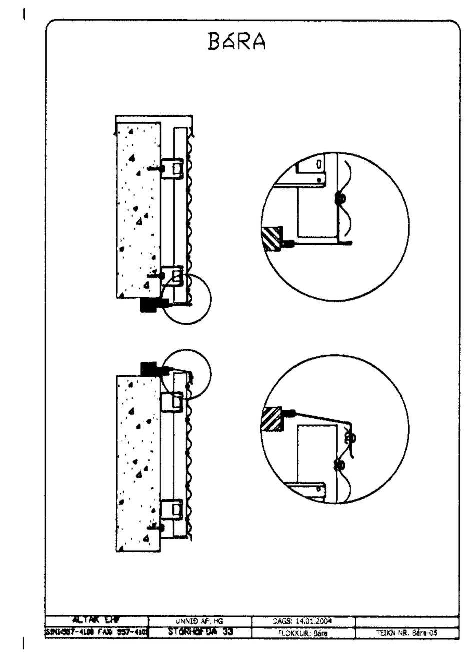

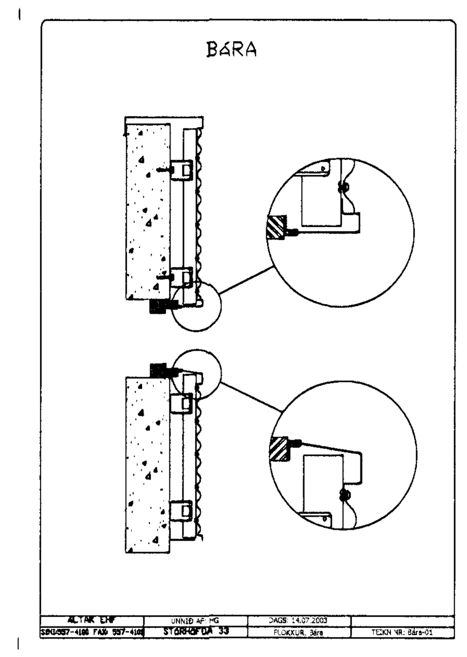

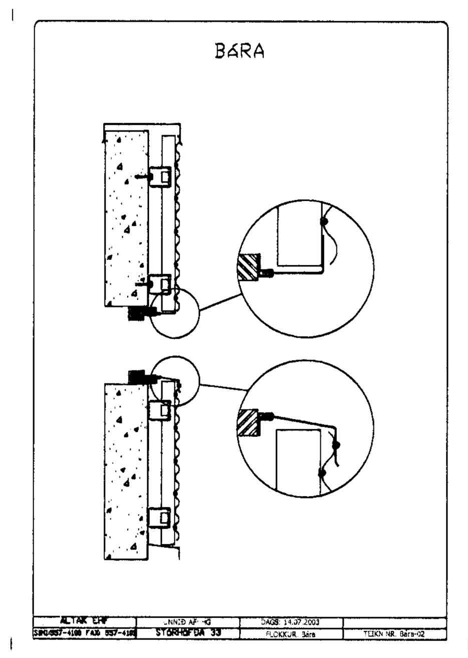

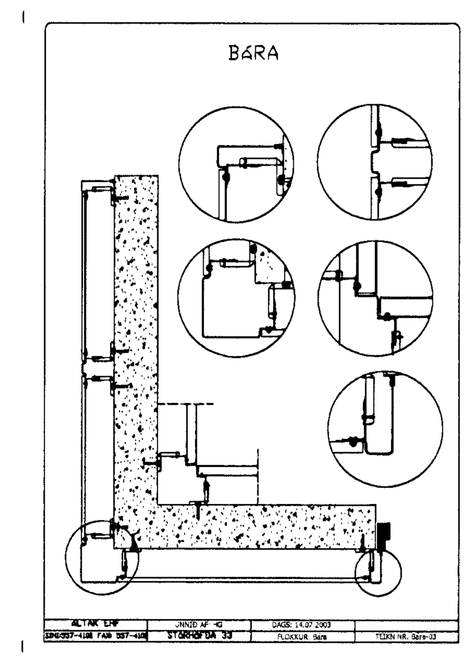

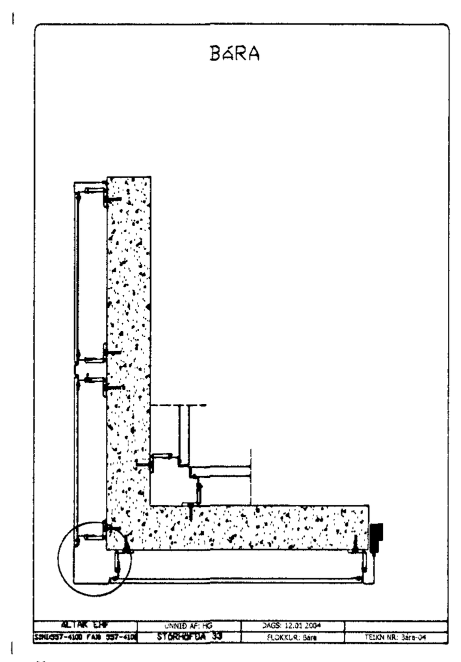

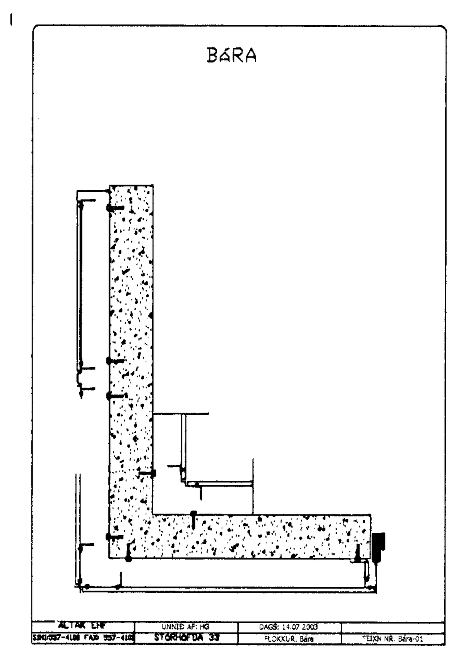

Ekki í kvarða

Samþykkt þann
21 JUN 2012
Byggingafulltrúinn í Hafnarfirði
F.h. Sigurður Steinar Jónsson

Skráningartafla: Breiðvangur 30, 220 Hafnarfirði — **Skrásetjari:** Sigurbjartur Halldórsson
Landnúmer: 120155 — **Kennitala:** 230656-3479
Matshlutanúmer: 01 — Útgáfa: 4.01b **Dags.:** 23.4.2012

Uppskipting og lýsing					Stærðir												
D0 Lokun	D1 Rými hæð-röð	D2 Notkun texti	D3 Höfuð-flokkun	D4 Eignar-hald	D5 Botnflötur m²	D5M Millflötur m²	D6 Stigar m²	D7 Op m²	D8 Brúttóflötur m²	D9 Brúttóflötur sh < 1,8	D10a Salarhæð min	D10b Salarhæð max	D11 Brúttó rúmmál m³	D12 Nettóflötur m²	D16 Birt flatarmál m²	Reiknitala skiptarúmmáls	D17 Skipta-rúmmál m³
		Matshluti			1.375,1	0,0	28,4	6,8	1.108,3	0,0			3.152,8	955,8	937,7		2.344,500
		Botn											50,6				
	00	**0. Hæð/Kjallari**			161,2	0,0	7,1	0,0	161,2	0,0			378,8	129,6	55,6		
A	0001	geymsla, íb 0401	N	0401	7,6				7,6		2,35	2,35	17,9	5,9	7,6	2,35	13,865
A	0002	geymsla, íb 0301	N	0301	6,7				6,7		2,35	2,35	15,7	5,9	6,7	2,35	13,865
A	0003	geymsla, íb 0201	N	0201	6,7				6,7		2,35	2,35	15,7	5,9	6,7	2,35	13,865
A	0004	geymsla, íb 0101	N	0101	6,8				6,8		2,35	2,35	16,0	5,9	6,8	2,35	13,865
A	0005	geymsla, íb 0102	N	0102	6,8				6,8		2,35	2,35	16,0	5,9	6,8	2,35	13,865
A	0006	geymsla, íb 0202	N	0202	6,7				6,7		2,35	2,35	15,7	5,9	6,7	2,35	13,865
A	0007	geymsla, íb 0302	N	0302	6,7				6,7		2,35	2,35	15,7	5,9	6,7	2,35	13,865
A	0008	geymsla, íb 0402	N	0402	7,6				7,6		2,35	2,35	17,9	5,9	7,6	2,35	13,865
A	0009	gangur	U	X	8,4				8,4		2,35	2,35	19,7	6,5			
A	0010	gangur	U	X	8,4				8,4		2,35	2,35	19,7	6,5			
A	0011	hjóla- og vagnageymsla	U	X	21,0				21,0		2,35	2,35	49,4	18,4			
A	0012	Tæknirými	T	X	21,0				21,0		2,35	2,35	49,4	18,3			
A	0013	milligangur/rými	U	X	15,4				15,4		2,35	2,35	36,2	13,8			
A	0014	milligangur/rými	U	X	15,4				15,4		2,35	2,35	36,2	13,8			
A	0015	stigagangur	U	X	16,0		7,1		16,0		2,35	2,35	37,6	5,1			
C	0016	útitröppur/pallur	U	X	6,7		2,3		6,7								
	01	**1. Hæð**			242,6	0,0	7,1	1,7	240,9	0,0			654,8	210,9	219,4		
A	0101	Íbúð 0101, 207-4015	N	0101	109,7				109,7		2,70	2,70	296,1	100,0	109,7	2,70	270,000
A	0102	Íbúð 0102, 207-4016	N	0102	109,7				109,7		2,70	2,70	296,2	99,4	109,7	2,70	268,380
A	0103	stigagangur	U	X	15,6		7,1	1,7	13,9		2,70	2,70	42,1	5,1			
A	0104	anddyri	U	X	7,6				7,6		2,70	2,70	20,4	6,4			
B	0105	svalir, íb 0101	S	0101	9,4				9,4		2,70	2,70	25,4			1,00	9,400
B	0106	svalir, íb 0102	S	0102	9,4				9,4		2,70	2,70	25,4			1,00	9,400
B	0107	sorpgeymsla	T	X	7,1				7,1		2,70	2,70	19,2	6,1			
C	0108	útitröppur/pallur	U	X	9,2		3,0		9,2								
	02	**2. Hæð**			237,1	0,0	7,1	1,7	235,4	0,0			640,1	205,1	220,9		
A	0201	Íbúð 0201, 207-4017	N	0201	110,3				110,3		2,70	2,70	297,7	100,0	110,3	2,70	270,000
A	0202	Íbúð 0202, 207-4018	N	0202	110,6				110,6		2,70	2,70	298,6	100,0	110,6	2,70	270,000
A	0203	stigagangur	U	X	16,2		7,1	1,7	14,5		2,70	2,70	43,7	5,1			
B	0204	svalir, íb 0201	S	0201	9,4				9,4		2,70	2,70	25,4			1,00	9,400
B	0205	svalir, íb 0202	S	0202	9,4				9,4		2,70	2,70	25,4			1,00	9,400
	03	**3. Hæð**			237,1	0,0	7,1	1,7	235,4	0,0			640,2	205,1	220,9		
A	0301	Íbúð 0301, 207-4019	N	0301	110,3				110,3		2,70	2,70	297,8	100,0	110,3	2,70	270,000
A	0302	Íbúð 0302, 207-4020	N	0302	110,6				110,6		2,70	2,70	298,6	100,0	110,6	2,70	270,000
A	0303	stigagangur	U	X	16,2		7,1	1,7	14,5		2,70	2,70	43,7	5,1			
B	0304	svalir, íb 0301	S	0301	9,4				9,4		2,70	2,70	25,4			1,00	9,400
B	0305	svalir, íb 0302	S	0302	9,4				9,4		2,70	2,70	25,4			1,00	9,400
	04	**4. Hæð**			237,1	0,0	0,0	1,7	235,4	0,0			640,2	205,1	220,9		
A	0401	Íbúð 0401, 207-4020	N	0401	110,3				110,3		2,70	2,70	297,8	100,0	110,3	2,70	270,000
A	0402	Íbúð 0402, 207-4022	N	0402	110,6				110,6		2,70	2,70	298,6	100,0	110,6	2,70	270,000
A	0403	stigagangur	U	X	16,2			1,7	14,5		2,70	2,70	43,7	5,1			
B	0404	svalir, íb 0401	S	0401	9,4				9,4		2,69	2,75	25,6			1,00	9,400
B	0405	svalir, íb 0402	S	0402	9,4				9,4		2,69	2,75	25,6			1,00	9,400
	05	**5. Hæð, Þakhæð**			260,0	0,0	0,0	0,0	0,0	0,0			148,2	0,0	0,0		
A	0501	Þakrými	V	X	260,0						0,30	0,84	148,2				

Athugasemdir

Sameignir sumra

Eignarhald

Eignarhald	Notkun texti	Birt flatarmál m²	Skiptarúmmál Séreign m²	Séreign og sameign m²
0101	Íbúð 0101, 207-4015	116,5	293,265	293,265
0102	Íbúð 0102, 207-4016	116,5	291,645	291,645
0201	Íbúð 0201, 207-4017	117,0	293,265	293,265
0202	Íbúð 0202, 207-4018	117,3	293,265	293,265
0301	Íbúð 0301, 207-4019	117,0	293,265	293,265
0302	Íbúð 0302, 207-4020	117,3	293,265	293,265
0401	Íbúð 0401, 207-4020	117,9	293,265	293,265
0402	Íbúð 0402, 207-4022	118,2	293,265	293,265
	Alls	937,7	2 344,500	2.344,500

Skráningartafla: Breiðvangur 32, 220 Hafnarfirði — **Skrásetjari:** Sigurbjartur Halldórsson
Landnúmer: 120155 — **Kennitala:** 230656-3479
Matshlutanúmer: 02 — Útgáfa: 4.01b **Dags.:** 24.4.2012

Uppskipting og lýsing					Stærðir												
D0 Lokun	D1 Rými hæð-röð	D2 Notkun texti	D3 Höfuð-flokkun	D4 Eignar-hald	D5 Botnflötur m²	D5M Millflötur m²	D6 Stigar m²	D7 Op m²	D8 Brúttóflötur m²	D9 Brúttóflötur sh < 1,8	D10a Salarhæð min	D10b Salarhæð max	D11 Brúttó rúmmál m³	D12 Nettóflötur m²	D16 Birt flatarmál m²	Reiknitala skiptarúmmáls	D17 Skipta-rúmmál m³
		Matshluti			1.375,1	0,0	28,4	6,8	1.108,3	0,0			3.153,0	955,8	937,7		2.344,500
		Botn											50,6				
	00	**0. Hæð/Kjallari**			161,2	0,0	7,1	0,0	161,2	0,0			378,8	129,6	55,6		
A	0001	geymsla, íb 0101	N	0101	7,6				7,6		2,35	2,35	17,9	5,9	7,6	2,35	13,865
A	0002	geymsla, íb 0201	N	0201	6,7				6,7		2,35	2,35	15,7	5,9	6,7	2,35	13,865
A	0003	geymsla, íb 0301	N	0301	6,7				6,7		2,35	2,35	15,7	5,9	6,7	2,35	13,865
A	0004	geymsla, íb 0401	N	0401	6,8				6,8		2,35	2,35	16,0	5,9	6,8	2,35	13,865
A	0005	geymsla, íb 0402	N	0402	6,8				6,8		2,35	2,35	16,0	5,9	6,8	2,35	13,865
A	0006	geymsla, íb 0302	N	0302	6,7				6,7		2,35	2,35	15,7	5,9	6,7	2,35	13,865
A	0007	geymsla, íb 0202	N	0202	6,7				6,7		2,35	2,35	15,7	5,9	6,7	2,35	13,865
A	0008	geymsla, íb 0102	N	0102	7,6				7,6		2,35	2,35	17,9	5,9	7,6	2,35	13,865
A	0009	gangur	U	X	8,4				8,4		2,35	2,35	19,7	6,5			
A	0010	gangur	U	X	8,4				8,4		2,35	2,35	19,7	6,5			
A	0011	hjóla- og vagnageymsla	U	X	21,0				21,0		2,35	2,35	49,4	18,4			
A	0012	Tæknirými	T	X	21,0				21,0		2,35	2,35	49,4	18,3			
A	0013	milligangur/rými	U	X	15,4				15,4		2,35	2,35	36,2	13,8			
A	0014	milligangur/rými	U	X	15,4				15,4		2,35	2,35	36,2	13,8			
A	0015	stigagangur	U	X	16,0		7,1		16,0		2,35	2,35	37,6	5,1			
C	0016	útitröppur/pallur	U	X	6,7		2,3		6,7								
	01	**1. Hæð**			242,6	0,0	7,1	1,7	240,9	0,0			654,9	210,9	219,4		
A	0101	Íbúð 0101, 207-4023	N	0101	109,7				109,7		2,70	2,70	296,2	100,0	109,7	2,70	270,000
A	0102	Íbúð 0102, 207-4024	N	0102	109,7				109,7		2,70	2,70	296,2	99,4	109,7	2,70	268,380
A	0103	stigagangur	U	X	15,6		7,1	1,7	13,9		2,70	2,70	42,1	5,1			
A	0104	anddyri	U	X	7,6				7,6		2,70	2,70	20,4	6,4			
B	0105	svalir, íb 0101	S	0101	9,4				9,4		2,70	2,70	25,4			1,00	9,400
B	0106	svalir, íb 0102	S	0102	9,4				9,4		2,70	2,70	25,4			1,00	9,400
B	0107	sorpgeymsla	T	X	7,1				7,1		2,70	2,70	19,2	6,1			
C	0108	útitröppur/pallur	U	X	9,2		3,0		9,2								
	02	**2. Hæð**			237,1	0,0	7,1	1,7	235,4	0,0			640,2	205,1	220,9		
A	0201	Íbúð 0201, 207-4025	N	0201	110,6				110,6		2,70	2,70	298,6	100,0	110,6	2,70	270,000
A	0202	Íbúð 0202, 207-4026	N	0202	110,3				110,3		2,70	2,70	297,8	100,0	110,3	2,70	270,000
A	0203	stigagangur	U	X	16,2		7,1	1,7	14,5		2,70	2,70	43,7	5,1			
B	0204	svalir, íb 0201	S	0201	9,4				9,4		2,70	2,70	25,4			1,00	9,400
B	0205	svalir, íb 0202	S	0202	9,4				9,4		2,70	2,70	25,4			1,00	9,400
	03	**3. Hæð**			237,1	0,0	7,1	1,7	235,4	0,0			640,2	205,1	220,9		
A	0301	Íbúð 0301, 207-4027	N	0301	110,6				110,6		2,70	2,70	298,6	100,0	110,6	2,70	270,000
A	0302	Íbúð 0302, 207-4028	N	0302	110,3				110,3		2,70	2,70	297,8	100,0	110,3	2,70	270,000
A	0303	stigagangur	U	X	16,2		7,1	1,7	14,5		2,70	2,70	43,7	5,1			
B	0304	svalir, íb 0301	S	0301	9,4				9,4		2,70	2,70	25,4			1,00	9,400
B	0305	svalir, íb 0302	S	0302	9,4				9,4		2,70	2,70	25,4			1,00	9,400
	04	**4. Hæð**			237,1	0,0	0,0	1,7	235,4	0,0			640,2	205,1	220,9		
A	0401	Íbúð 0401, 207-4029	N	0401	110,6				110,6		2,70	2,70	298,6	100,0	110,6	2,70	270,000
A	0402	Íbúð 0402, 207-4030	N	0402	110,3				110,3		2,70	2,70	297,8	100,0	110,3	2,70	270,000
A	0403	stigagangur	U	X	16,2			1,7	14,5		2,70	2,70	43,7	5,1			
B	0404	svalir, íb 0401	S	0401	9,4				9,4		2,69	2,75	25,6			1,00	9,400
B	0405	svalir, íb 0402	S	0402	9,4				9,4		2,69	2,75	25,6			1,00	9,400
	05	**5. Hæð, Þakhæð**			260,0	0,0	0,0	0,0	0,0	0,0			148,2	0,0	0,0		
A	0501	Þakrými	V	X	260,0						0,30	0,84	148,2				

Athugasemdir

Sameignir sumra

Eignarhald

Eignarhald	Notkun texti	Birt flatarmál m²	Skiptarúmmál Séreign m²	Séreign og sameign m²
0101	Íbúð 0101, 207-4023	117,3	293,265	293,265
0102	Íbúð 0102, 207-4024	117,3	291,645	291,645
0201	Íbúð 0201, 207-4025	117,3	293,265	293,265
0202	Íbúð 0202, 207-4026	117,0	293,265	293,265
0301	Íbúð 0301, 207-4027	117,3	293,265	293,265
0302	Íbúð 0302, 207-4028	117,0	293,265	293,265
0401	Íbúð 0401, 207-4029	117,4	293,265	293,265
0402	Íbúð 0402, 207-4030	117,1	293,265	293,265
	Alls	937,7	2.344,500	2.344,500

LOFTRÆST ÁLKLÆÐNING FYRIR BÁRUÁL PLÖTU

ALMENNT:

Klæða skal alla veggi hússins samkv. teikningu með Báruál-klæðningu. Klæðningin skal vera 0,7 mm þykk bárulaga (15/76) álklæðning, seltuþolin með efnasamsetningunni AlMn1Mg0,5. Klæðningin skal standast allar kröfur skv. Byggingarreglugerð og íslenskum staðli ÍST DS 419:1984.
Álplöturnar skulu vera litaðar frá verksmiðju með Polyester húð sem ysta vörn, bakhlið plananna skal vera með hlífðarlakki.. Allt efni og uppsettning skal vera skv. Samþykktum teikningum, sérteikningum og skv. fyrirmælum framleiðenda og verkkaupa.

VERKÞÆTTIR

1. Mæla út flötinn og deila niður álleiðurum skv. Teikningum og í fullu samráði við eftirlitsmann.

2. Því næst eru veggfestingar Galvalume festir á veggin með 8x75 mm heitgalvaníseruðum múrboltum. Setja skal pappa undir alla veggfestingarnar til að slíta í sundur kuldabrú og til að forða tæringu á milli steypu og málms. Veggfestingar eru festir upp með millibili sem gefið er upp á sérteikningu verkfræðinga.

3. Að lokinni einangrun útveggja skal koma fyrir álleiðurum undir lóðrétt plötusamskeyti og á miðjusvæði platna. Vanda skal sérstaklega alla afréttingu á leiðurum og skal frávik á 3 m réttskeið hvergi vera meira en +/- 1,00 mm. Álleiðararnir eru festir við veggfestingarnar með ryðfríum borskrúfum 4,2x19 mm. Gæta skal að allri hreyfingu á álgrindinni. Á hvern leiðara er ein veggfestingin sett föst þ.a. skrúfur eru festar í hringlaga göt en í allar aðrar veggfestingar eru skrúfur settar í ílöngu götin þ.a. grindin geti hreyfst í allar áttir. L-leiðararnir 60/40/2 sem koma undir plöturnar eru festir í veggfestingarnar þ.a. þeir mynda U. Brýnt er að hafa átak á múrboltann sem best og minnst á grindinni. L-leiðararnir skulu vera úr álblöndunni AlMgSi0,5 F22 skv. DIN 1748. Varðandi festingar á leiðurum vísast í sérteikningar.

4. Plöturnar skal mæla út og klippa þ.a. lengd þeirra fari ekki yfir 6,0 m. Plöturnar skal festa upp með sérstökum álhnoðum (Bulp-Tite W3) skv. Fyrirmælum framleiðanda og skv. Teikningum. Gæta skal að nota rétta stærð af borum þegar borað er fyrir hnoðunum < 7,00 mm. Við borun skal jafnan notast við gott skapalón, þannig að öll göt séu í beinni línu og í jafnri fjarlægð frá útbrún plötu. Við alla uppsetningarvinnu skal gæta fyllstu nákvæmni, notast við hjálparleiðara eftir þörfum og gæta þess að bil milli platna sé jafnt. Fjöldi festinga og niðurdeiling þeirra skal vera skv. Sérteikningum.

5. Undir lórétt plötuskil eru notaðir hattprófílar sem beygðir eru úr sléttu áli í viðurkenndri Blikksmiðju .

6. Frágangur við glugga, kanta, svalir, þakbrún, sökkul o.s.frv. ef við á skal vera skv. Sérteikningum. skal áhersla á að loftun sé allstaðar óhindruð. Yfir öll festihnoð skal setja plasthettur í sama lit og klæðningin. Hvað varðar önnur atriði í sambandi við meðferð , geymslu os.frv. á klæðningarplötu undirgrind skal fara í hvívetna eftir fyrirmælum framleiðenda. Vegna hættu á tæringu skal hindra snertingu áls við blauta steypu eða aðra málma. Gæta skal sérstaklega að því að allt efni og allar festingar séu þannig, að ekki sé um spennumun að ræða milli efna. Allt efnisval og allur frágangu miða að því að hvergi komi til tæringar...

BR.	BR. DAGS.	EÐLI BREYTINGA.	SIGN.

STAÐUR: Breiðvangur 30 - 32, 220 Hafnarfirði.
Eðli málsins, Klæða útveggi húsana og svalalokun-B lokun
SKÝRING: Skráningatöflur af Breiðvangi 30-32, skýringablað. Teikningablað með festingum o.fl.
Sigurbjartur Halldórsson, kt:230656-3479, Byggingatæknifræðingur.
Laxakvísl 35, 110 Reykjavík, hs. 567-1065. Vsk nr:43064,, sigurbja@simnet.is
SAMÞ: Sigurbj. Halld. DAGS: 7/6 2012
BLAÐ NR: 1-04
KVARÐI: 1:100
REIKN: Sig. Hall
TEIKN: Sig.Hall
VERK NR: Breidv 30-32