VIÐBYGGING, PLATA YFIR 1. HÆÐ, GRUNNMYND. 1:50

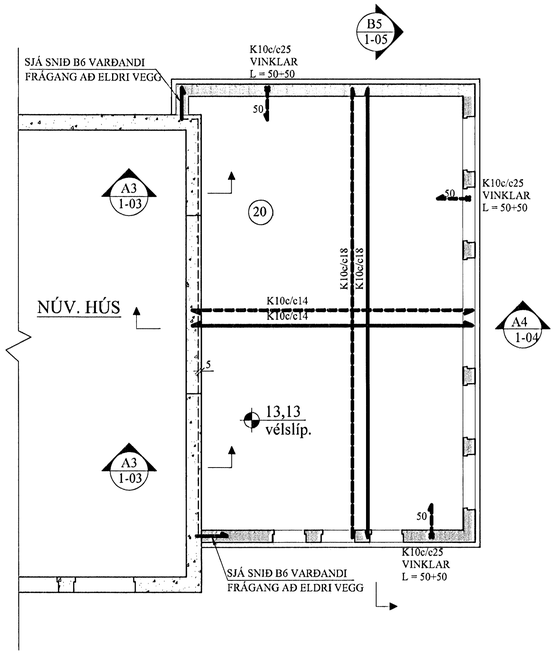

A3 / 1-03 SNIÐ. 1:20

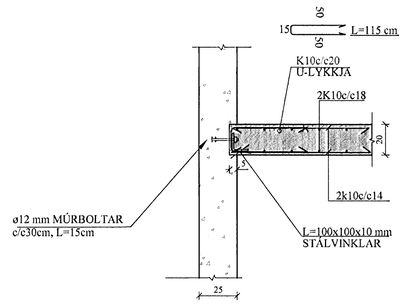

Samþykkt þann
11 NÓV 2008
Byggingarfulltrúinn í Hafnarfirði
F.h. Hrólfur S. Gunnlaugsson

BREYTINGAR

TILVÍSANIR:

SKÝRINGAR..... SJÁ TEIKN. NR. 1-01

Reikn.	JKR	Sept. '08	Útgefið:	12.09.2008
Teikn.	GBJ	Sept. '08	Kvarði:	1:50, 1:20
Ath.				
Samþ.				

SELVOGSGATA 2
Hafnarfirði

Nr. 1-03

Verkhluti
VIÐBYGGING,
PLATA YFIR 1. HÆÐ,
GRUNNMYND,
SNIÐ.

Jón Kristjánsson
Byggingarverkfræðingur
FVFÍ
Skúlagata 19
101 Reykjavík
Sími: 551-9820 Gsm: 863-2154
Kt: 210754-4829
Netfang: jakris@simnet.is
http://www.VJK.is