SNIÐ U5 C-B2 S1-02
1:20

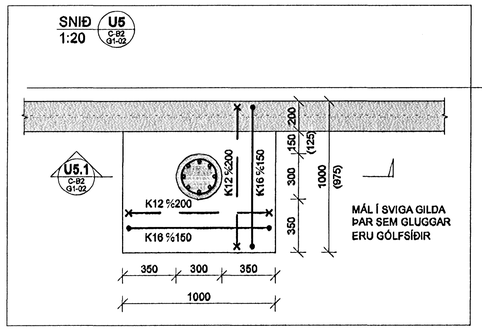

SNIÐ U6 C-B2 S1-02
1:20

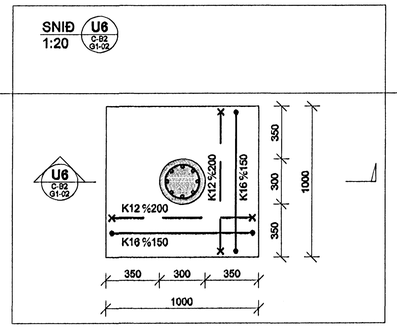

SNIÐ U7 C-B2 S1-02
1:20

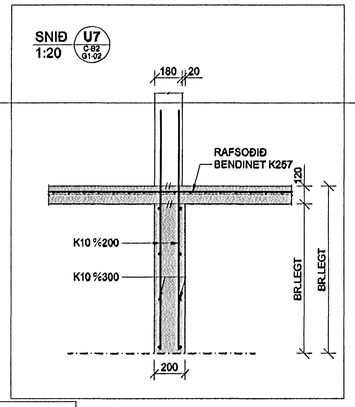

SNIÐ U8 C-B2 S1-02
1:20

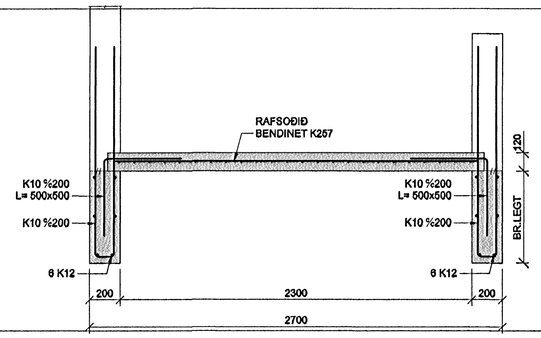

SNIÐ U5.1 C-B2 S1-02
1:20

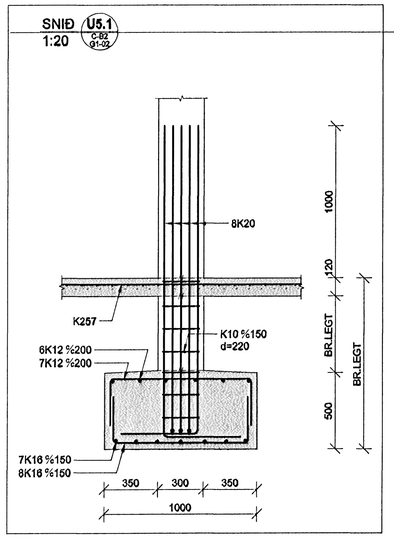

SNIÐ U6 C-B2 S1-02
1:20

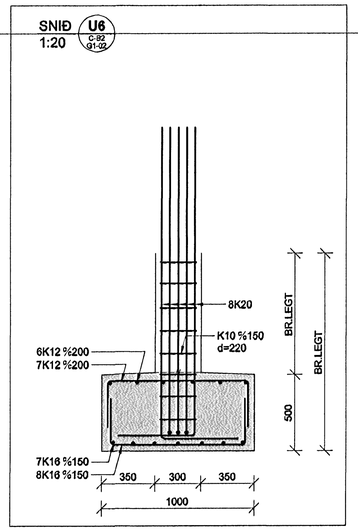

SNIÐ U11 C-B2 S1-02
1:20

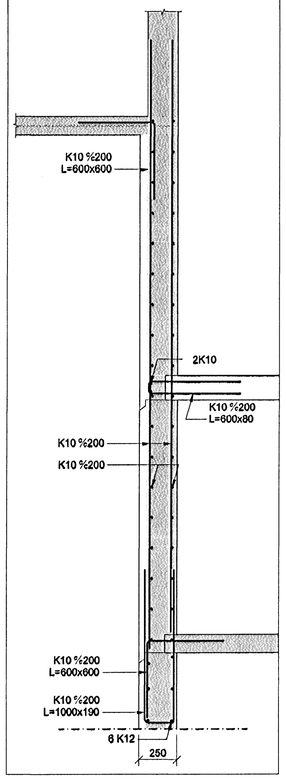

SNIÐ U10 C-B2 S1-02
1:20

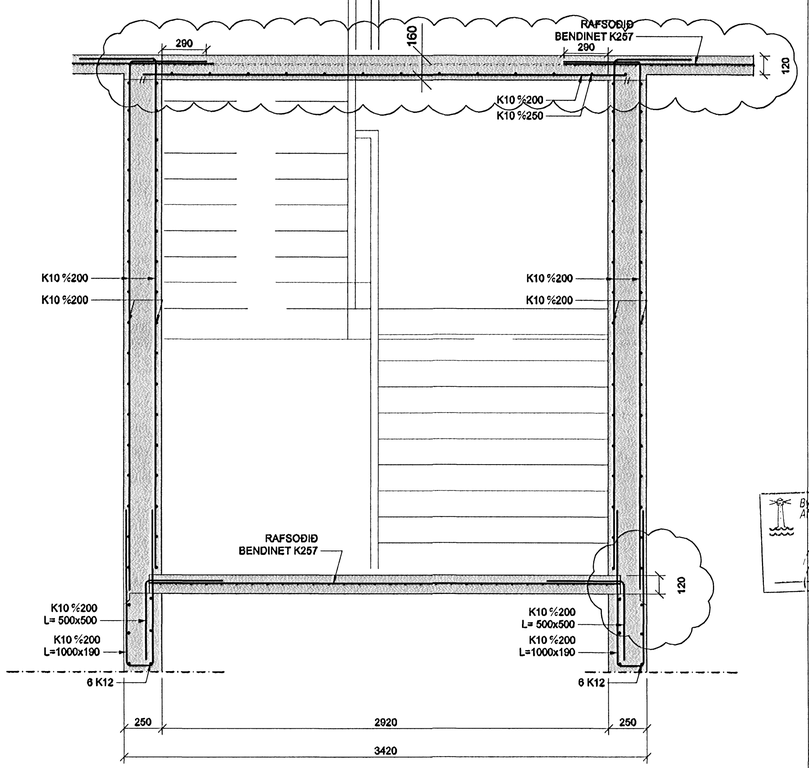

SNIÐ U9 C-B2 S1-02
1:20

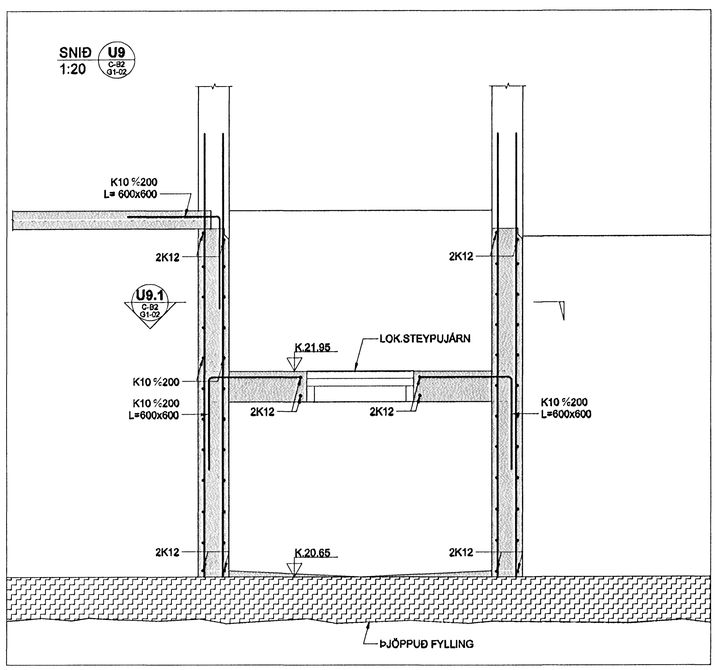

SNIÐ U9.1 C-B2 S1-02
1:20

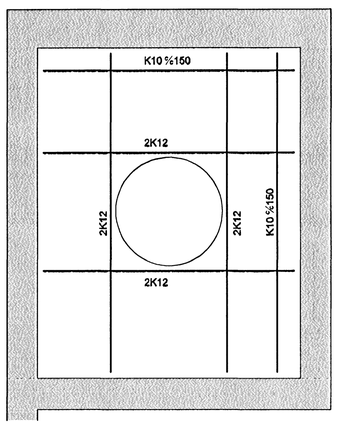

FLENSBORGARSKÓLI

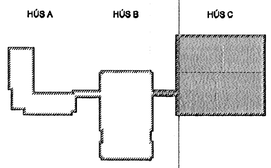

Útg.	Dags.	Skýring	Hannað/Yfirfarið
A	10.08.05	Leiðrétting á jámum	BG

Byggingafulltrúi Hafnarfjarðar
Áfgreitt þann
15 AUG. 2005

ARKITEKTASTOFAN ehf
Bæjarhrauni 20, 220 Hafnarfjörður
Guðmundur Hannesson
kt. 020233 4629

BÆJARHRAUNI 20 · 220 HAFNARFJÖRÐUR · KENNIT. 710796-2899

Áritun sérhönnuðar
Björn Gústafsson, 180550-4889

Verkheiti
BREKKUGATA 19
HAFNARFJÖRÐUR

Verkhluti
BURÐARVIRKI
UNDIRSTÖÐUR
SNIÐ OG SÉRMYNDIR

Hannað	Teiknað	Yfirfarið	Kvarði	Síða
BG	JJR		1:50 / A1	-
Dags.	Verkefni	Teikning		Útgáfa
09.06.2005	04836	C-B2-SU-02		A

\\vsbmasterverk\2004\04836\Project\04836\Sheets\BL\04836 C-B2-SU-02.dwg