Samþykkt þann
02. [illegible] 2014
Byggingarfulltrúinn í Hafnarfirði
Eh. Hrólfur S. Gunnlaugsson

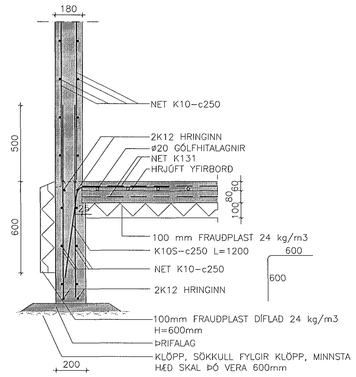

SNIÐ 1-1 MKV. 1:20
Á KLÖPP
HÆÐ SÖKKULS BREYTILEG

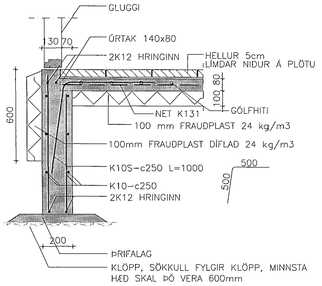

SNIÐ 2-2 MKV. 1:20
Á KLÖPP
HÆÐ SÖKKULS BREYTILEG

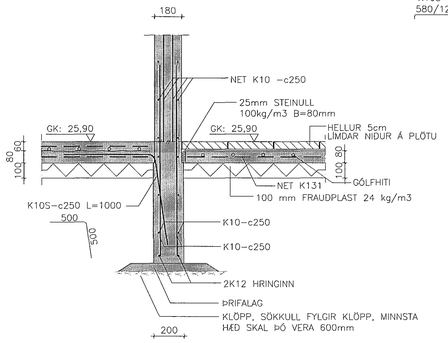

SNIÐ 3-3 MKV. 1:20
Á KLÖPP
HÆÐ SÖKKULS BREYTILEG

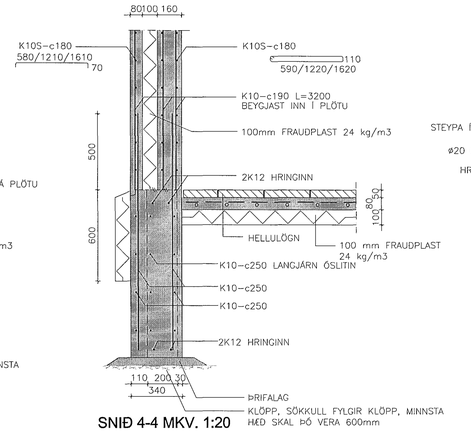

SNIÐ 4-4 MKV. 1:20
Á KLÖPP
HÆÐ SÖKKULS BREYTILEG

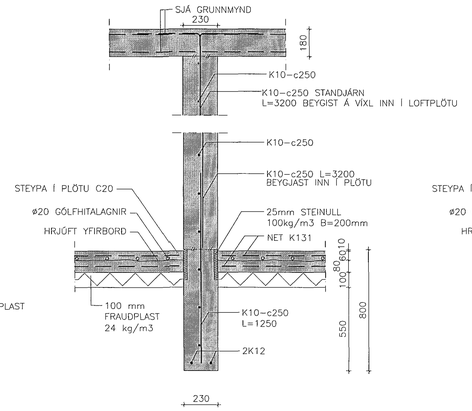

SNIÐ 5-5 MKV. 1:20
Á FYLLINGU

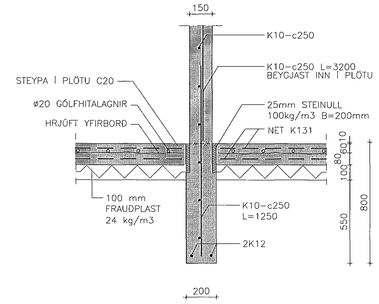

SNIÐ 6-6 MKV. 1:20
Á FYLLINGU

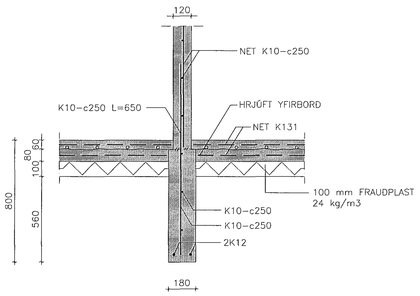

SNIÐ 7-7 MKV. 1:20
Á FYLLINGU

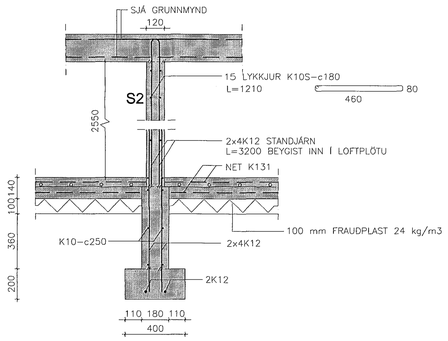

SNIÐ 8-8 MKV. 1:20
Á FYLLINGU

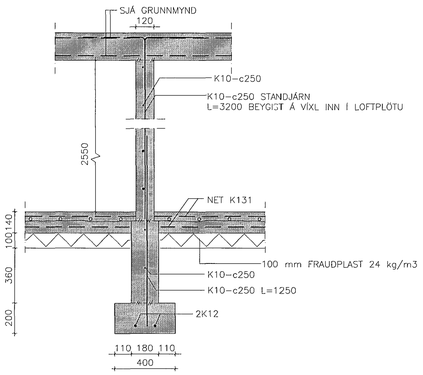

SNIÐ 9-9 MKV. 1:20
Á FYLLINGU

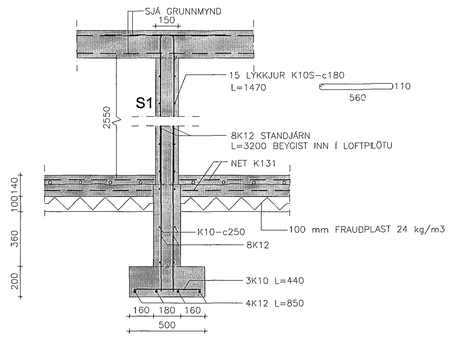

SNIÐ 10-10 MKV. 1:20
Á FYLLINGU

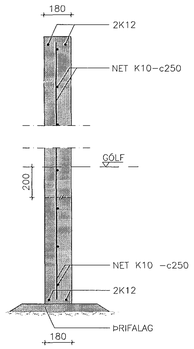

SNIÐ 11-11 MKV. 1:20
SKJÓLVEGGIR TENGJAST SÖKKLI
200 mm UNDIR BOTNPLÖTU
Á KLÖPP
HÆÐ SÖKKULS BREYTILEG

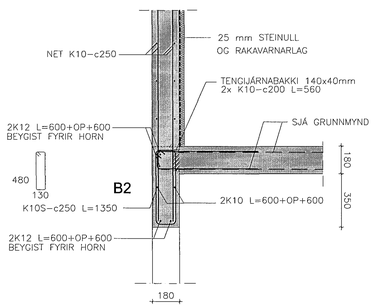

SNIÐ 12-12 MKV. 1:20

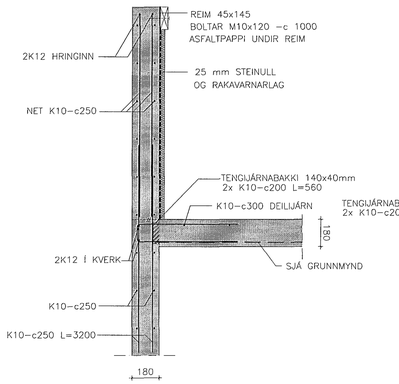

SNIÐ 13-13 MKV. 1:20

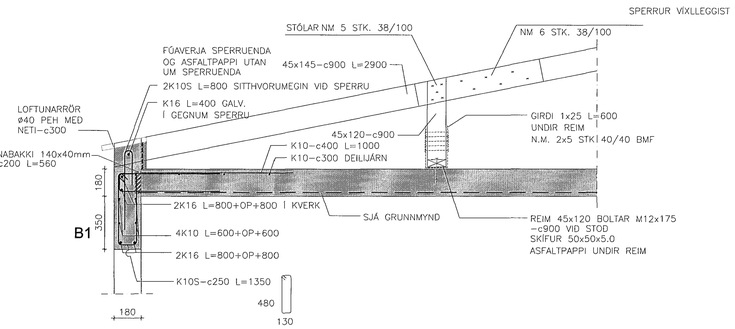

SNIÐ 14-14 MKV. 1:20

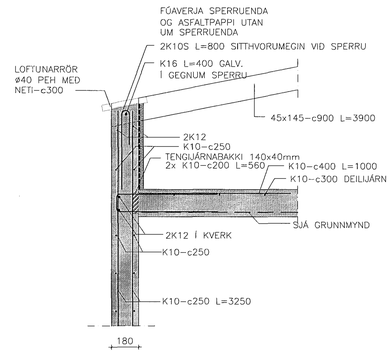

SNIÐ 15-15 MKV. 1:20

SKÝRINGAR:

ALMENNAR SKÝRINGAR SJÁ TEIKNINGU NR. B0
ÖLL MÁL ERU Í mm NEMA ANNAÐ KOMI FRAM

BREYTINGAR:

A: ALLIR SÖKKLAR STEYPAST Í ÞRIFALAG Á KLÖPP	17.02.2014 BSJ
B: SNIÐI 3 BREYTT, PLATA Á GANGI SLITIN FRÁ VEGG MEÐ STEINULL	11.03.2014 BSJ
C: TENGIJÁRNABAKKI MILLI VEGGJA OG ÞAKPLÖTU, SNIÐ 12-15	19.05.2014 BSJ
D: SÖKKLAR 1-4 OG 11 Á KLÖPP, 5-10 STEYPAST Á FYLLINGU	20.05.2014 BSJ

KLUKKUVELLIR 23-27

Anna Margrét Hauksdóttir arkitekt · kt. 120665 - 3169
Anton Örn Brynjarsson verkfræðingur · kt. 270559 - 7199
Fanney Hauksdóttir arkitekt · kt. 170561 - 7249
Haukur Haraldsson tæknifræðingur · kt. 260938 - 2079

Hönnuður: AÖB
Hönnunarstjóri:

AVH
ARKITEKTÚR · VERKFRÆÐI · HÖNNUN

Burðarvirki
Snið

Dagsetning: 2.1.2014
Mælikvarði: 1:20@A1
Teiknað: BSJ/ÁÁ
Yfirfarið: AÖB
Breyting: D

B04

Kaupangi · Mýrarvegi · 600 Akureyri · Sími 460 4400 · Fax 460 4401 · avh@avh.is · www.avh.is
Þingholtsstræti 27 · 101 Reykjavík · Sími 561 4400 · Fax 561 4411