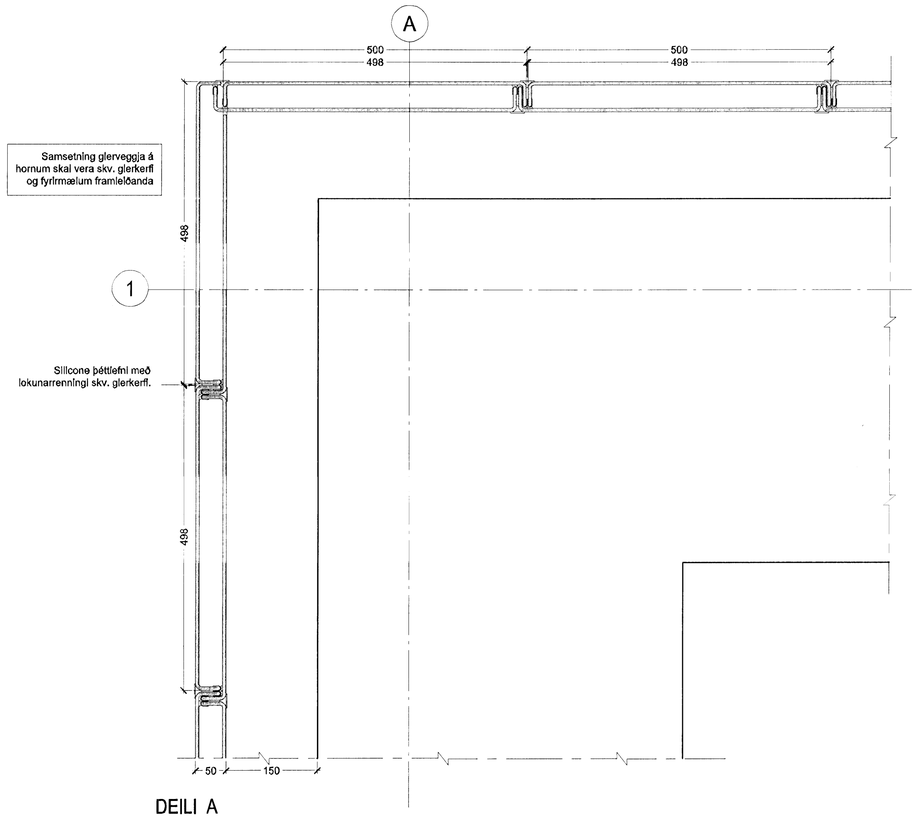

DEILI A
- FRÁGANGUR Á ÚTHORNI GLERVEGGS.

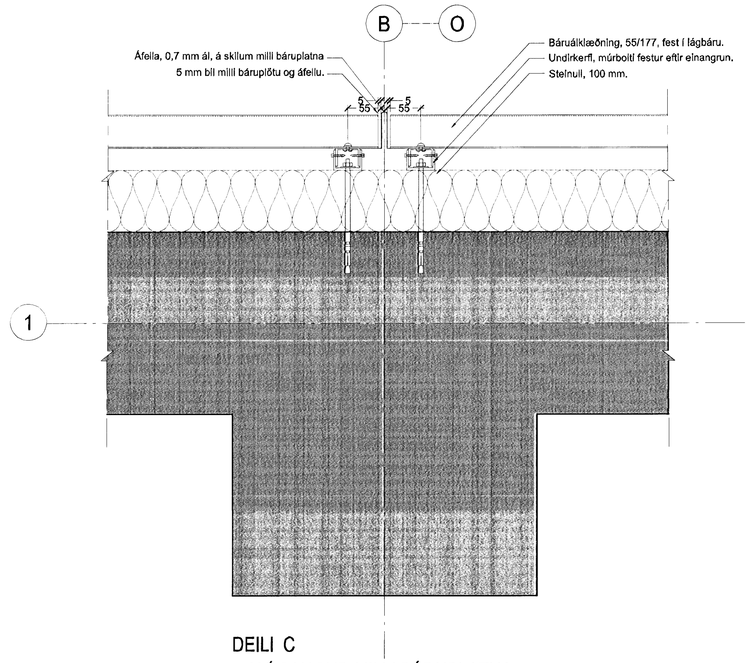

DEILI C
- FRÁGANGUR MILLI BÁRUPLATNA

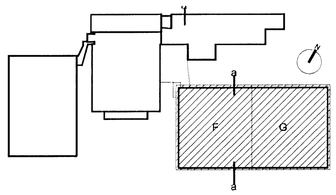

Lykilmynd mkv: 1:2000

Samþykkt þann
10 JUNI 2008
Byggingafulltrúinn í Hafnarfirði
F.h. Hróbjur S. Gunnlaugsson

GLERVEGGIR KRÖFUR:

Varðandi val á glerveggjakerfi / glerpanilum skal farið eftir útlitskröfum arkitekta og útreikningum verkfræðinga ásamt því að fyrirmælum framleiðanda sé fullnægt.

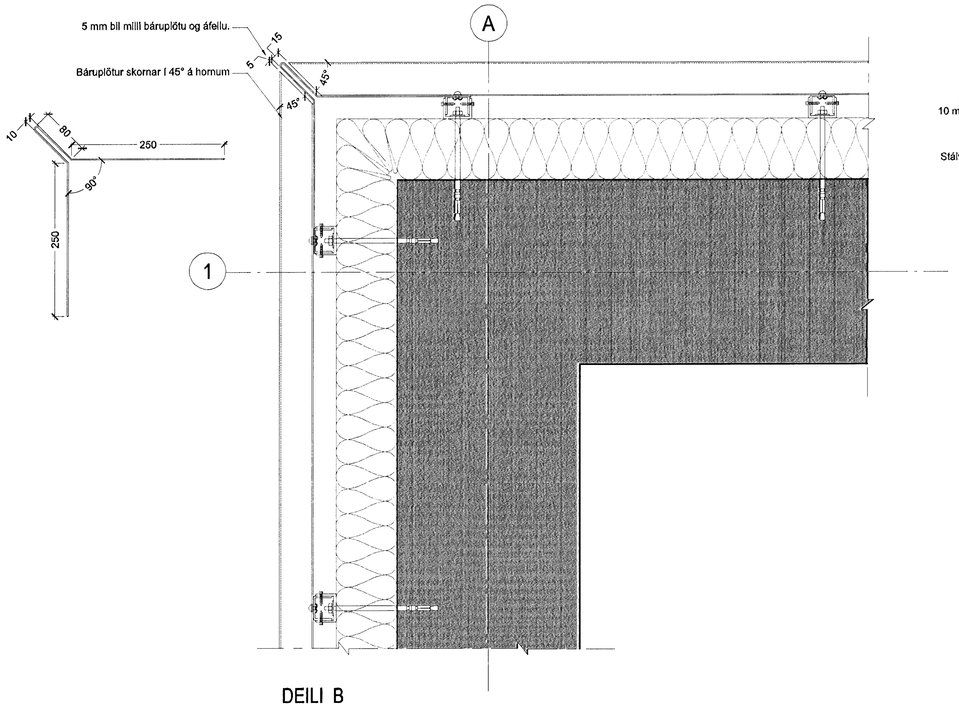

DEILI B
- FRÁGANGUR Á ÚTHORNI KLÆÐNINGAR.

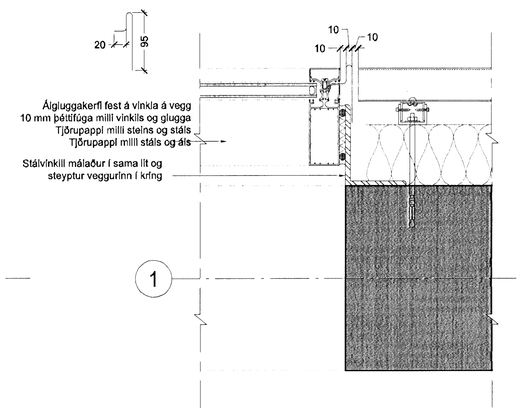

DEILI D
- FRÁGANGUR VIÐ ÁLGLUGGA

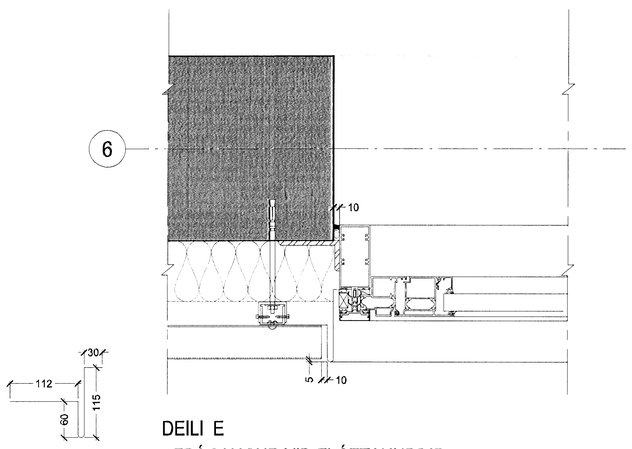

DEILI E
- FRÁGANGUR VIÐ FLÓTTAHURÐIR

Útg.	Dags.	Teikn.	Breyting	Samþ. af verkkaupa	Dags.

Fasteignafélag Hafnarfjarðar

Íþróttamiðstöðin Kaplakrika

0604-A

Landnúmer: 121342
Stgr. 48001000

HLUTATEIKNINGAR

UTANHÚSSDEILI
SAMSETNINGAR KLÆÐNINGAR OG VIÐ HURÐIR

(39)-A07-010

MKV.: 1:5
TEIKNAÐ: ÞH
ÚTGÁFA DAGS: 14.12.2007
STOFN. DAGS: 01.12.2006

ÚTGÁFA 01

Jón Ólafur Ólafsson FAÍ
kt: 090658-4099

Sigurður Einarsson FAÍ
kt: 110457-2789

Sigurður Harðarson FAÍ
kt: 030446-3999

BATTERÍIÐ ARKITEKTAR
kt: 521291-1259
Trönuhrauni 1
220 Hafnarfirði

S: 54 54 700 F: 54 54 701
Netfang: batteri@arkitekt.is
Heimasíða: www.arkitekt.is