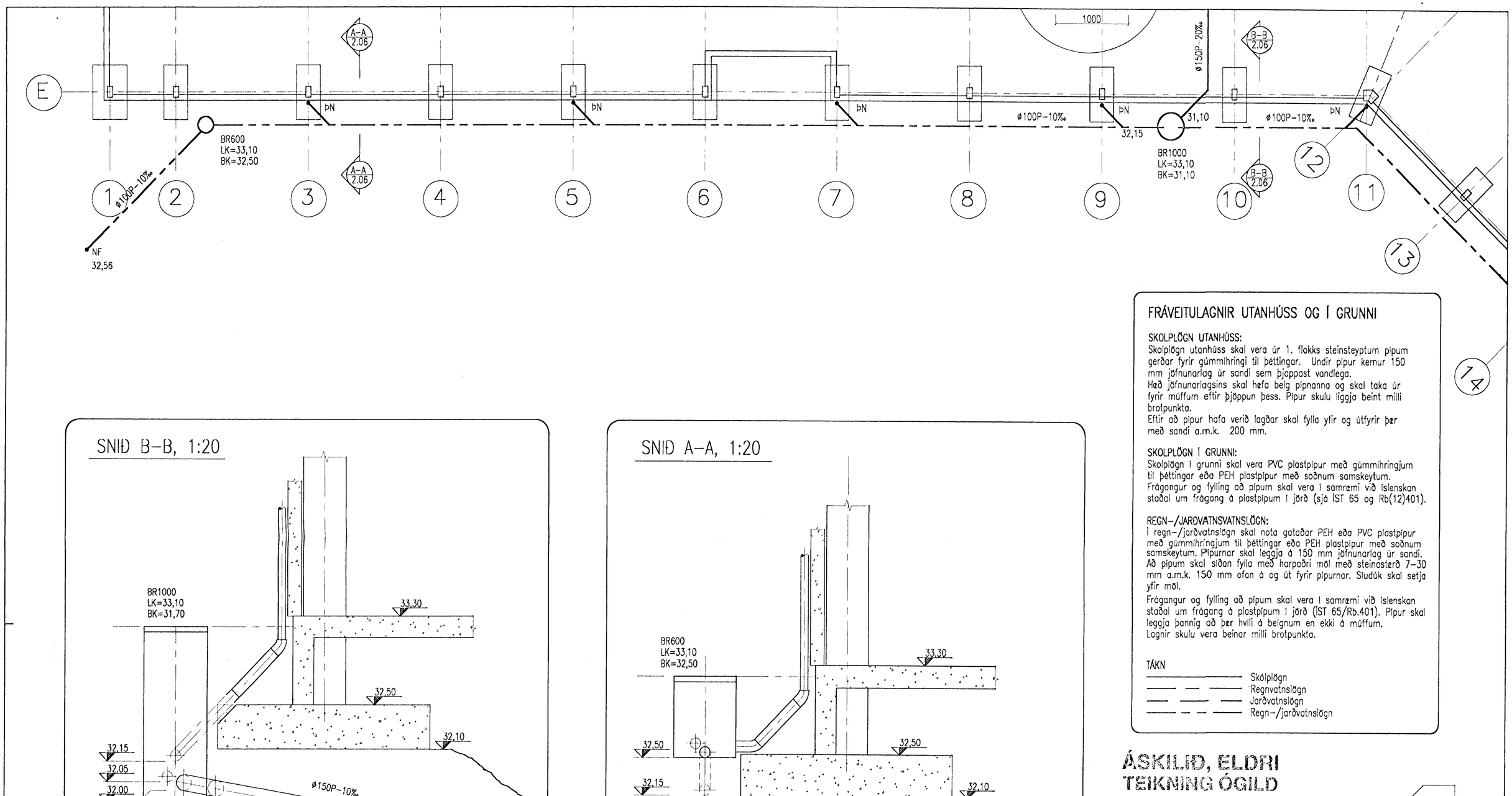

FRÁVEITULAGNIR UTANHÚSS OG Í GRUNNI

SKOLPLÖGN UTANHÚSS:
Skolplögn utanhúss skal vera úr 1. flokks steinsteyptum pípum gerðar fyrir gúmmíhringi til þéttingar. Undir pípur kemur 150 mm jöfnunarlag úr sandi sem þjappast vandlega.
Hæð jöfnunarlagsins skal hæfa belg pípnanna og skal taka úr fyrir müffum eftir þjöppun þess. Pípur skulu liggja beint milli brotpunkta.
Eftir að pípur hafa verið lagðar skal fylla yfir og útfyrir þær með sandi a.m.k. 200 mm.

SKOLPLÖGN Í GRUNNI:
Skolplögn í grunni skal vera PVC plastpípur með gúmmíhringjum til þéttingar eða PEH plastpípur með soðnum samskeytum.
Frágangur og fylling að pípum skal vera í samræmi við íslenskan staðal um frágang á plastpípum í jörð (sjá ÍST 65 og Rb(12)401).

REGN-/JARÐVATNSVATNSLÖGN:
Í regn-/jarðvatnslögn skal nota gataðar PEH eða PVC plastpípur með gúmmíhringjum til þéttingar eða PEH plastpípur með soðnum samskeytum. Pípurnar skal leggja á 150 mm jöfnunarlag úr sandi. Að pípum skal síðan fylla með harpaðri möl með steinastærð 7-30 mm a.m.k. 150 mm ofan á og út fyrir pípurnar. Síudúk skal setja yfir möl.

Frágangur og fylling að pípum skal vera í samræmi við íslenskan staðal um frágang á plastpípum í jörð (ÍST 65/Rb.401). Pípur skal leggja þannig að þær hvíli á belgnum en ekki á müffum.
Lagnir skulu vera beinar milli brotpunkta.

TÁKN

- Skólplögn
- Regnvatnslögn
- Jarðvatnslögn
- Regn-/jarðvatnslögn

SNIÐ B-B, 1:20

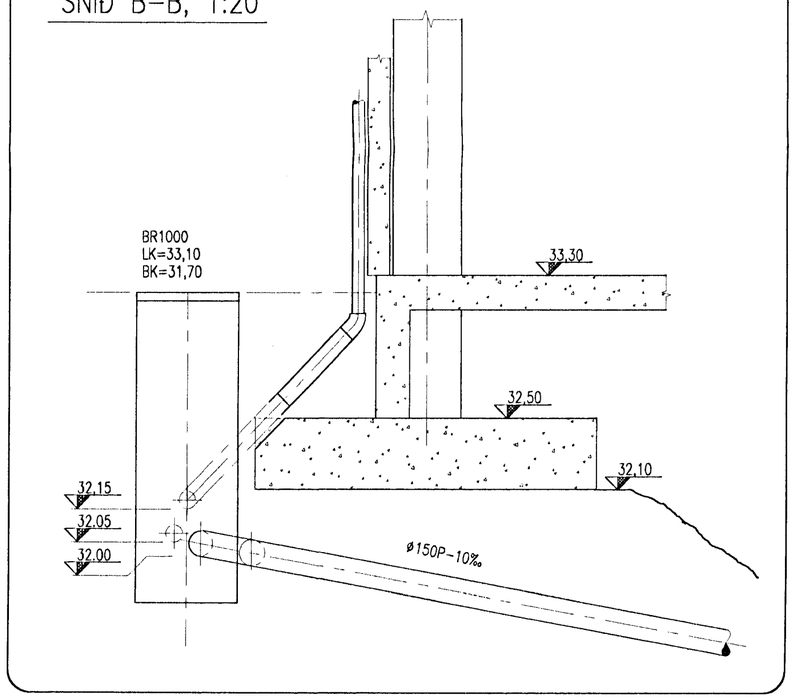

SNIÐ A-A, 1:20

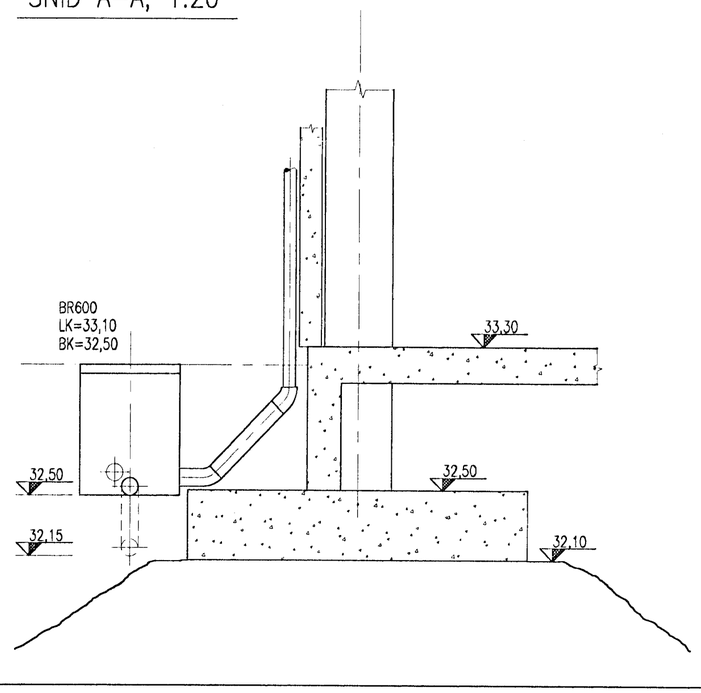

ÁSKILIÐ, ELDRI TEIKNING ÓGILD

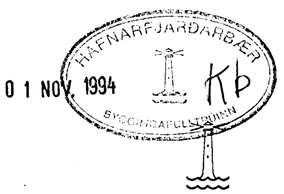

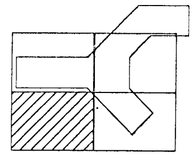

1:100
1m 0 4m

Teikn. nr.	Tilvísun á teikningu	Br.	Dags.	Eðli breytingar	Yf.	Sp.
		B2	24.06.94	Niðurföll á lóð færð til.	AJM	
		B1	21.02.94	Kótar og lega lagna staðfærð.	AJM	

AJM-Lagnahönnun
Arnar J. Magnússon,
Löngumýri 26, 210 Garðabæ.
s. 65 73 12 - fax. 65 73 12.

Hannað: AJM
Teiknað: AJM
Samþykkt: Arnar J. Magnússon

HVALEYRARSKÓLI, 2. ÁFANGI
LAGNIR
FRÁVEITA
GRUNNLAGNIR

Dagsetning	Verk nr.	Teikn. nr.	Mælikvarði
18.01.1994	94.01	2.06-B2	1:100