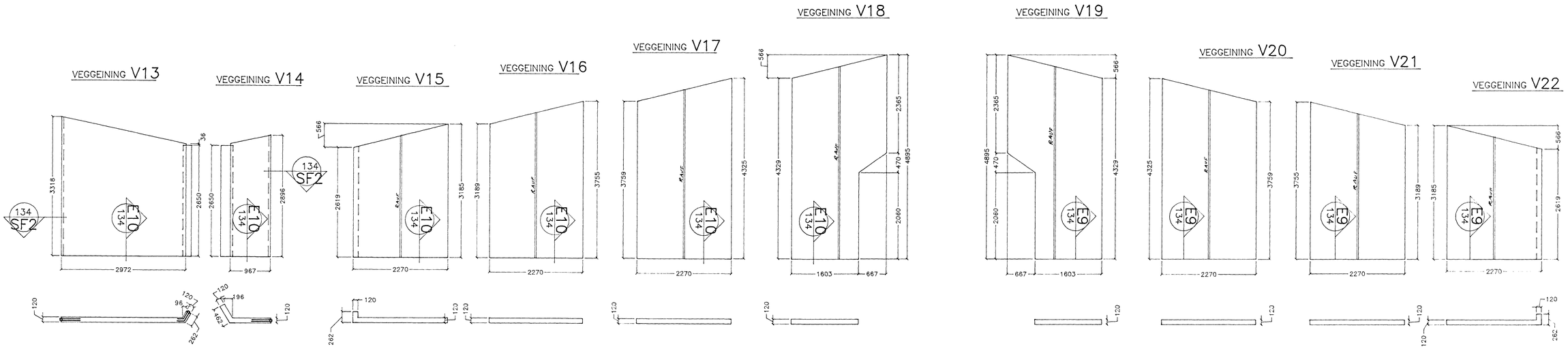

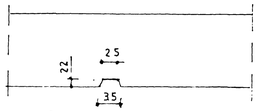

SNIÐ M;1:5
GILDIR UM RAUFAR
Í GAFLEININGUM

VINNUTEIKNING

BR.	DAGS.	EÐLI BREYTINGAR	SAMÞ.	TILVÍSUN	TEIKNING NR.
F					
E					
D					
C					
B					
A	27.1.97	SNIÐUM BÆTT VIÐ OG MÁL YFIRFARIN	E.E.		

HVALEYRARSKÓLI
HAFNARFIRÐI
3. ÁFANGI
AKURHOLT 1

EINAR EINARSSON TÆKNIFRÆÐINGUR, BREIÐVANGUR 6
[illegible]0-4769, sími 5650788

VEGGEININGAR
SÉRMYNDIR

Byggingafulltrúi Hafnarfjarðar
Afgreitt þann
07 FEB. 1997
Sigurbjartur Halldórsson

TEIKN.NR. 133 A
HANNAÐ EE
TEIKNAÐ EE
YFIRF.
SAMÞ. Einar Einarsson

MKV. 1:50 DAGS. Janúar 1997