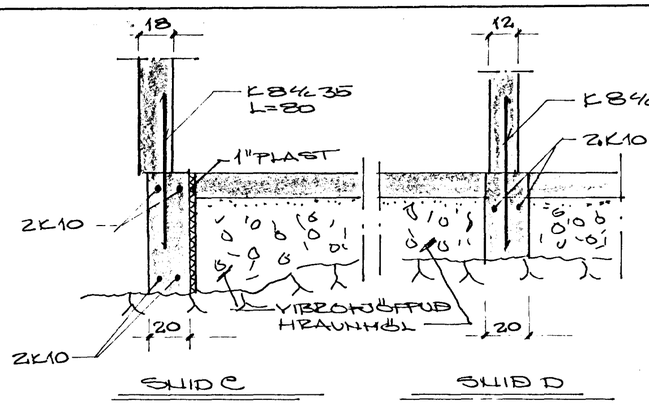

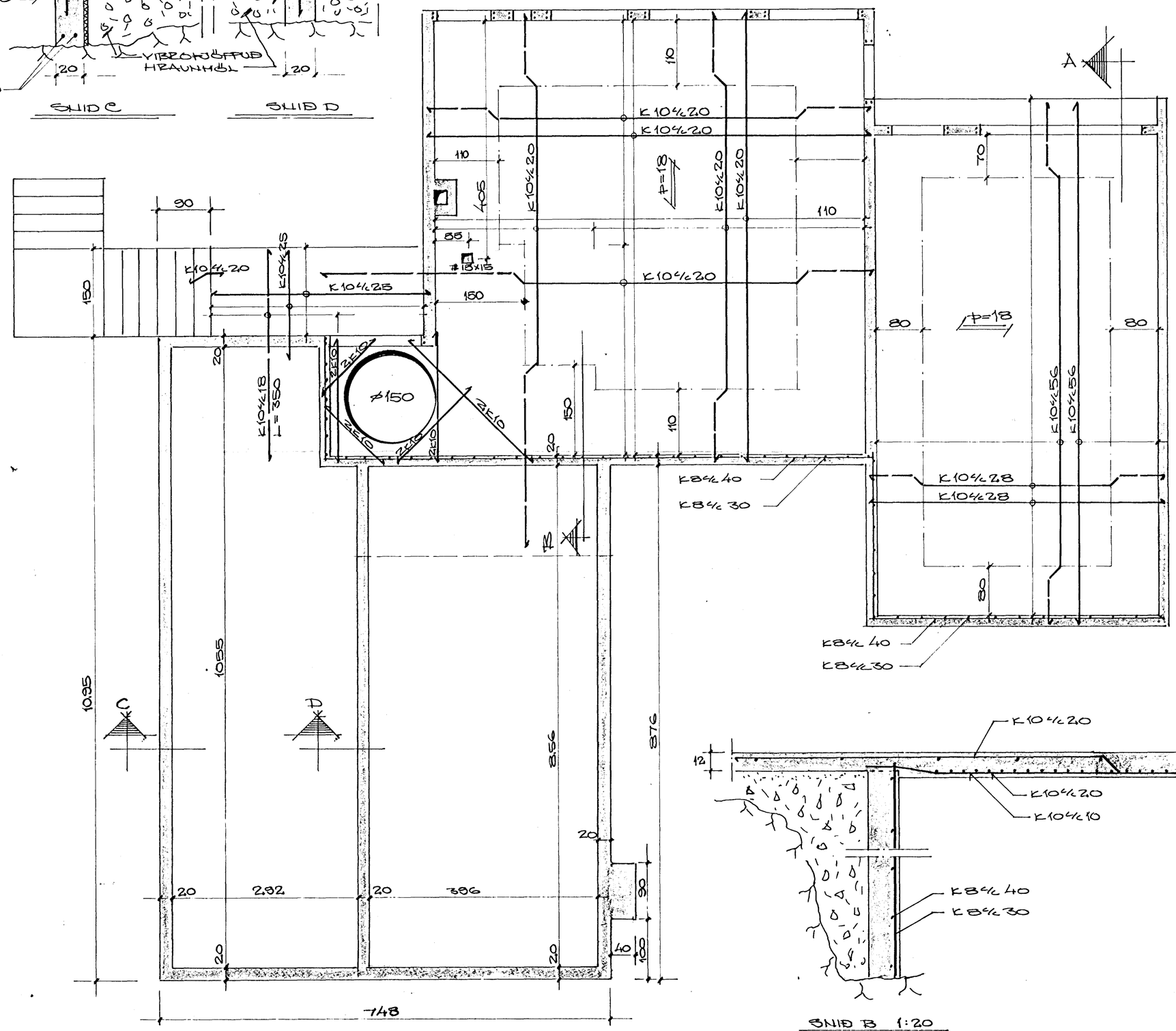

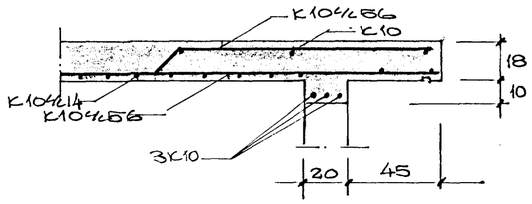

SNIÐ A 1:20

SKÝRINGAR

STEYPA K 250
STÁL KS 40

MERKIR STÁL Í EFRA BORÐI PL.
MERKIR STÁL Í NEÐRA BORÐI

KRING UM ÖLL MÚRÓP KOMI 2K10
NEMA ANNARS SÉ GETIÐ Á TEIKN.

STÁL Í SÖMU ÁTT OG ÖRIN VÍSAR LEGGIST FYRST.

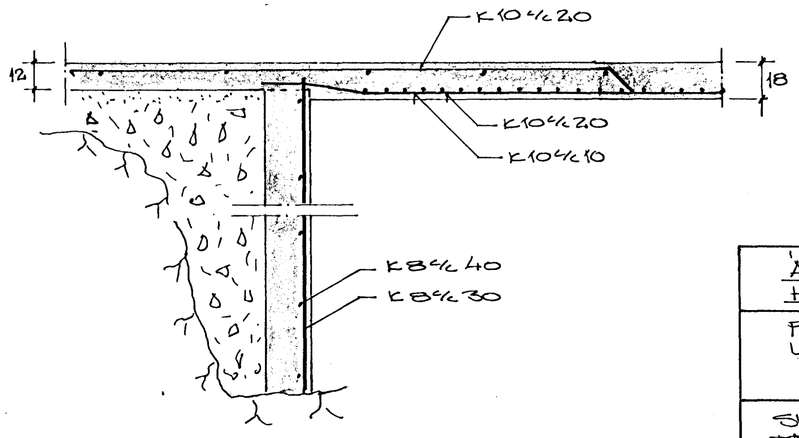

SNIÐ B 1:20

ÁLFASKEIÐ 117
HAFNARFIRÐI

PLATA YFIR KJALLARA
UNDIRSTÖÐUR.

BREYTT	DAGS.

SIGURÐUR ODDSSON
TÆKNIFRÆÐINGUR.
SÍMI 51539

MKV. 1:50 1:20

DAGS 14-1-70

REIKN SO. TEIKN SO.