ÁLFASKEIÐ NR. 78-80 HAFNARFIRÐI M. 100 BIFREIÐAGEYMSLUR

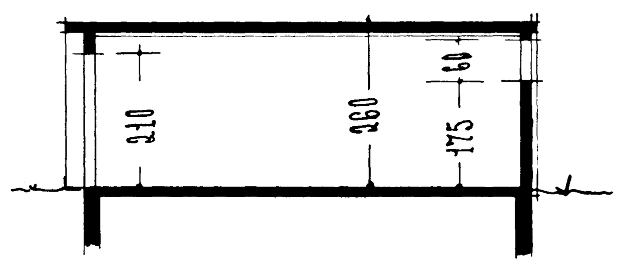

SKURÐUR

AFSTÖÐUMYND M. 1:1000
FLATARMÁL HÚSS 548.62 M²
—"— SKÚRA 454.16 M²

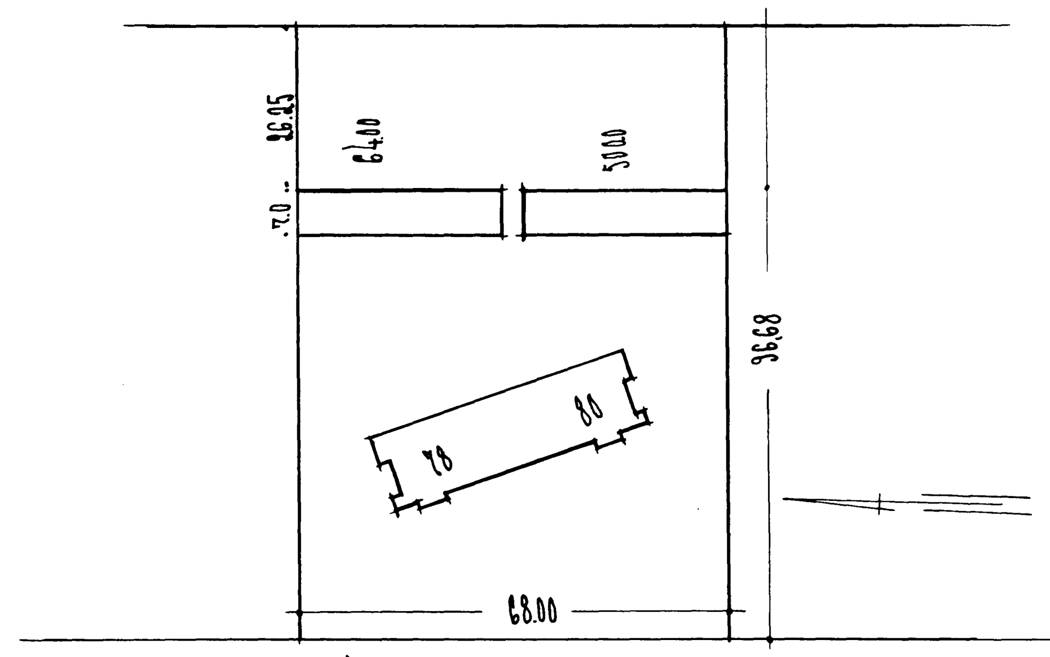

ÁLFASKEIÐ

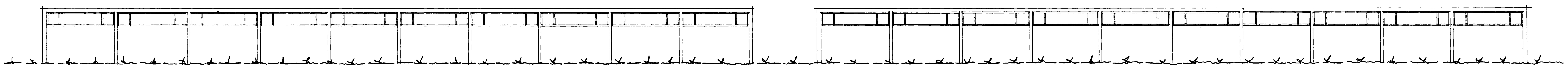

AUSTUR

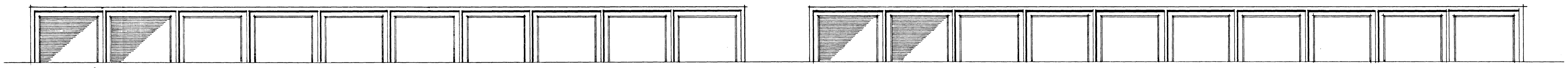

VESTUR

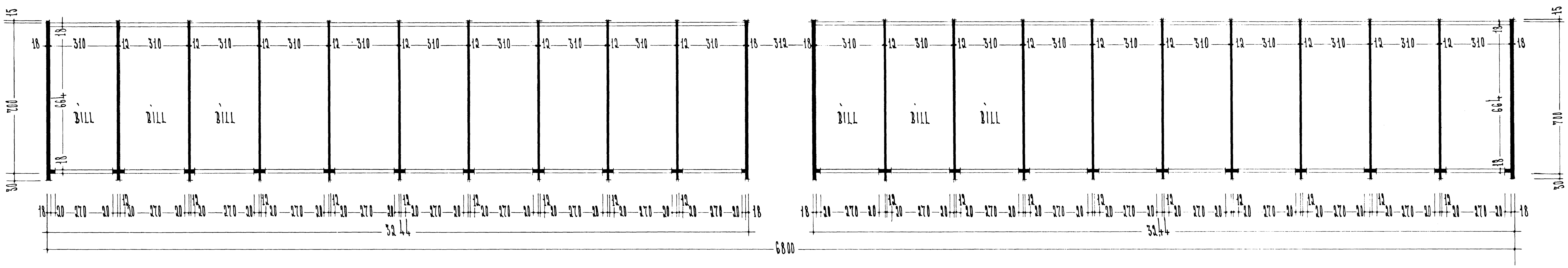

GRUNNMYND

REYKJAVÍK Í JAN. 1964
Kjartan Sveinsson