GRUNNMYND VEGGJA 'A 2. HÆÐ. M1:50

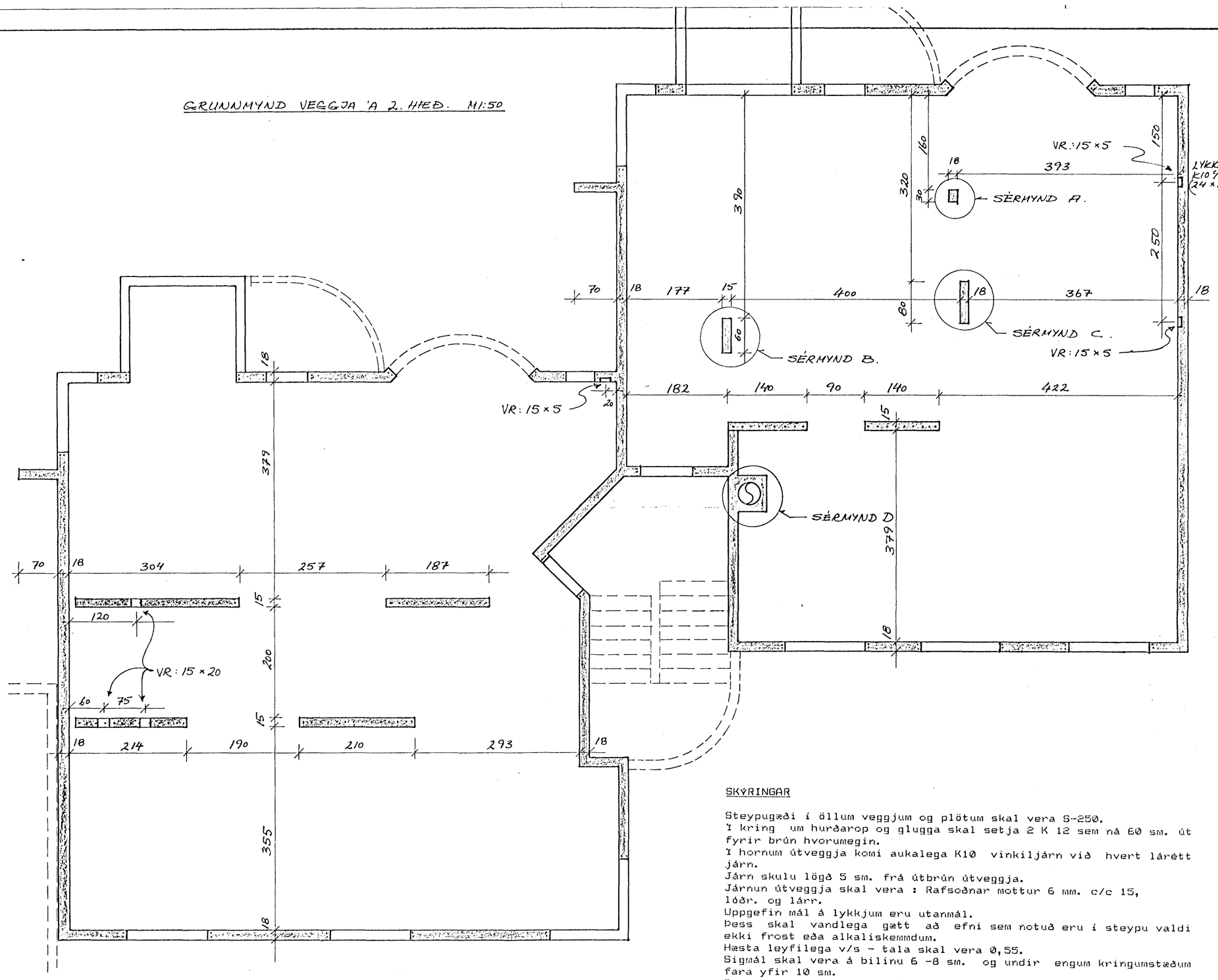

SÉRMYND A.
M1:10

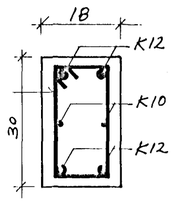

SÉRMYND B.
M1:10

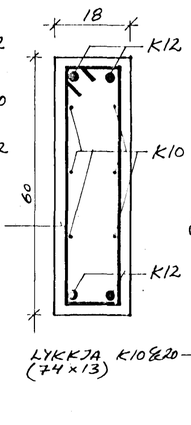

SÉRMYND C.
M1:10

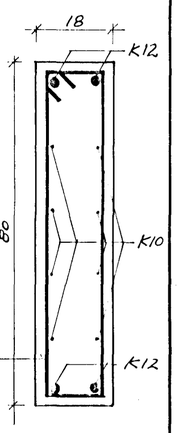

SÉRMYND D.
M1:10

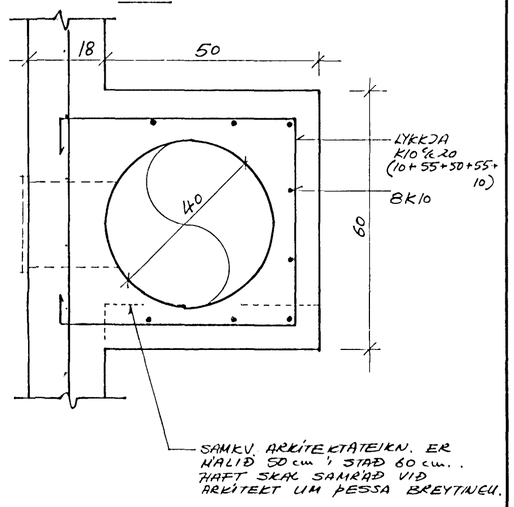

SKÝRINGAR

Steypugæði í öllum veggjum og plötum skal vera S-250.
Í kring um hurðarop og glugga skal setja 2 K 12 sem ná 60 sm. út fyrir brún hvorumegin.
Í hornum útveggja komi aukalega K10 vinkiljárn við hvert lárétt járn.
Járn skulu lögð 5 sm. frá útbrún útveggja.
Járnun útveggja skal vera : Rafsoðnar mottur 6 mm. c/c 15, lóðr. og lárr.
Uppgefin mál á lykkjum eru utanmál.
Þess skal vandlega gætt að efni sem notuð eru í steypu valdi ekki frost eða alkaliskemmdum.
Hæsta leyfilega v/s - tala skal vera 0,55.
Sigmál skal vera á bilinu 6 -8 sm. og undir engum kringumstæðum fara yfir 10 sm.
Sementsmagn í einum rúmmetir af steypu skal vera 300 kg. eða meira.
Lágmarksloftinnihald (mælt úr bíl) skal vera 5 - 6 %.
Fjarlægðarstuðull lofts skal vera jafnt eða minna en 0,25 mm.
Stálgæði skulu vera KS - 40 (merkt KØ í allri venjulegri járnabyndingu, en "KS - 40 S" (suðuhæft) í öllum lykkjum.
Öll lengdarmál eru í sm.
Í öllum atriðum skal farið eftir ísl. byggingarreglugerðum.

HAFNARFJARÐARBÆR BYGGINGAFULLTRÚINN 15 OCT 1990

Jón R Sigmundsson tæknifr.
SÍMI: 688440
REYKJAVÍK

M: 1:50, 10	'ALFHOLT 10, HF.	NR.
HANNAÐ: JRS.	VEGGIR 2. HÆÐAR GRUNNM. OG SÉRM.	196-B-1
TEIKNAÐ: JRS.		
DAGS. 15.10.'90	Jón R. Sigmundsson.	

1-1011