VERK:ALFHOLT 2A HAFNARFIRÐI

OFNASKRÁ 1.OG 2.HÆÐ t = 40°C

Nr.	Staður	Þörf Wött	Þörf kcal/h	Hæð max	Lengd max	A-[redacted]-C B-[redacted]-D	Ofn-loki
1.01	ANDDYRI	400	344	600	700	C D	FJVR 10
1.02	BAÐHERBERGI	500	430	600	700	A B	FJVR 10
1.03	HERBERGI	850	731	700	1300	C D	FJVR 10
1.04	HJÓN	900	774	700	1300	A B	FJVR 10
1.05	GEYM/ÞV	400	344	600	700	A B	FJVR 10
1.06	ELDH/BORÐST	1400	1204	700	1300	C D	FJVR 10
1.07	STOFA	1700	1462	400	2000	A D	FJVR 10
1.08	STIGAHÚS	900	774	600	1000	C D	FJVR 10
2.01	HERBERGI	700	602	700	1300	A B	FJVR 10
2.02	HERBERGI	850	731	700	1300	C D	FJVR 10
2.03	HJÓN	900	774	700	1300	A B	FJVR 10
2.04	GEYMSLA/ÞV	400	344	600	700	A B	FJVR 10
2.05	ELDH/BORÐST	1600	1376	700	1300	C D	FJVR 10
2.06	STOFA	1850	1591	400	2000	A D	FJVR 10
2.07	BAÐ	450	387	600	700	C D	FJVR 10
	SAMT:	13800 W	11868 kcal/h				

ÁÐUR EN GENGIÐ ER FRÁ OFNAPÖNTUN SKULU BYGGINGAFRÆÐINGUR OG TÆKNIFRÆÐINGUR YFIRFARA OFNATILBOÐIÐ OG ATHUGA OFNASTÆRÐIR OG AFKASTAGETU OFNA

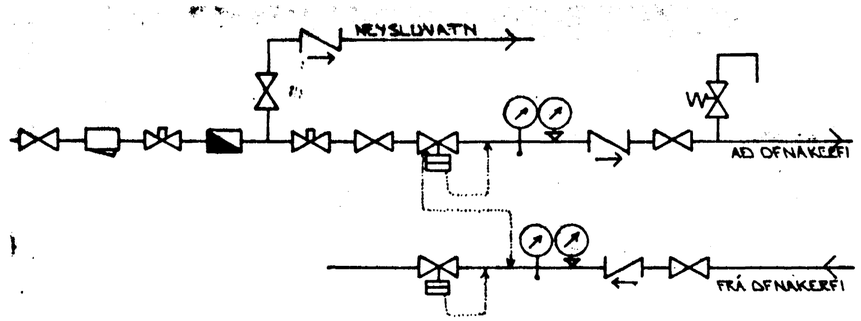

TÆNGIMYND MÆLAGR. HITAVEITU.

SKÝRINGAR:

ÖLL TÁKN OG SKÝRINGAR ERU SKV. ÍSLENSKUM STAÐLI, ÍST. 64.

GERT ER RÁÐ FYRIR AÐ EINANGRUN HÚS SÉ SKV. BYGGINGARSAMÞYKKT.

HITALAGNIR SKULU VERA SVARTAR JÁRNPÍPUR MEÐ SKRÚFUÐUM TENGISTYKKJUM, ÓG EINANGRAST MEÐ AMK 20 MM GLERULLAR-HÓLKUM OG VERÐAST MEÐ PLASTI EÐA SÍSALPAPPA.

VATNSLAGNIR SKULU VERA GALVANHÚÐAÐAR JÁRNPÍPUR MEÐ SKRÚFUÐUM, TENGISTYKKJUM OG EINANGRAST SEM HITALAGNIR. KALDAR PÍPUR OG TENGISTYKKI VERÐAST FYRST MEÐ PLASTI EÐA SÍSALPAPPA

Á ALLA OFNA KOMI LOFTSKRÚFUR STILLITÉ OG SJÁLFVIRKIR OFNLOKAR.

OFNASTÆRÐIR SKULU MIÐAST VIÐ HITAVEITU Δt = 40°C.
ALLAR TENGINGAR AÐ OG FRÁ OFNUM ERU 10MM. NEMA ANNARS SÉ GETIÐ.

TÆNGIMYND HITAVEITU GILDIR FYRIR ÖLL HÚSIN A.B OG C.

Þór Gíslason
19 JUN 1990
BYGGINGAFULLTRÚINN

BR.NR.	DAGS	EÐLI BREYTINGAR	SIGN.

ALFHOLT 2A HAFNARFIRÐI

OFNASKRÁ - MÆLAGRIND

MÆLIKV.

SIGURÐUR ÞORLEIFSSON TÆKNIFRÆÐINGUR F.T.F.I.

STRANDGÖTU 11 HAFNARFIRÐI SÍMI 54751

DAGS. APRÍL'90

HANNAÐ

TEIKNAÐ

VERK NR. 900A

BLAÐ NR. 2-08A