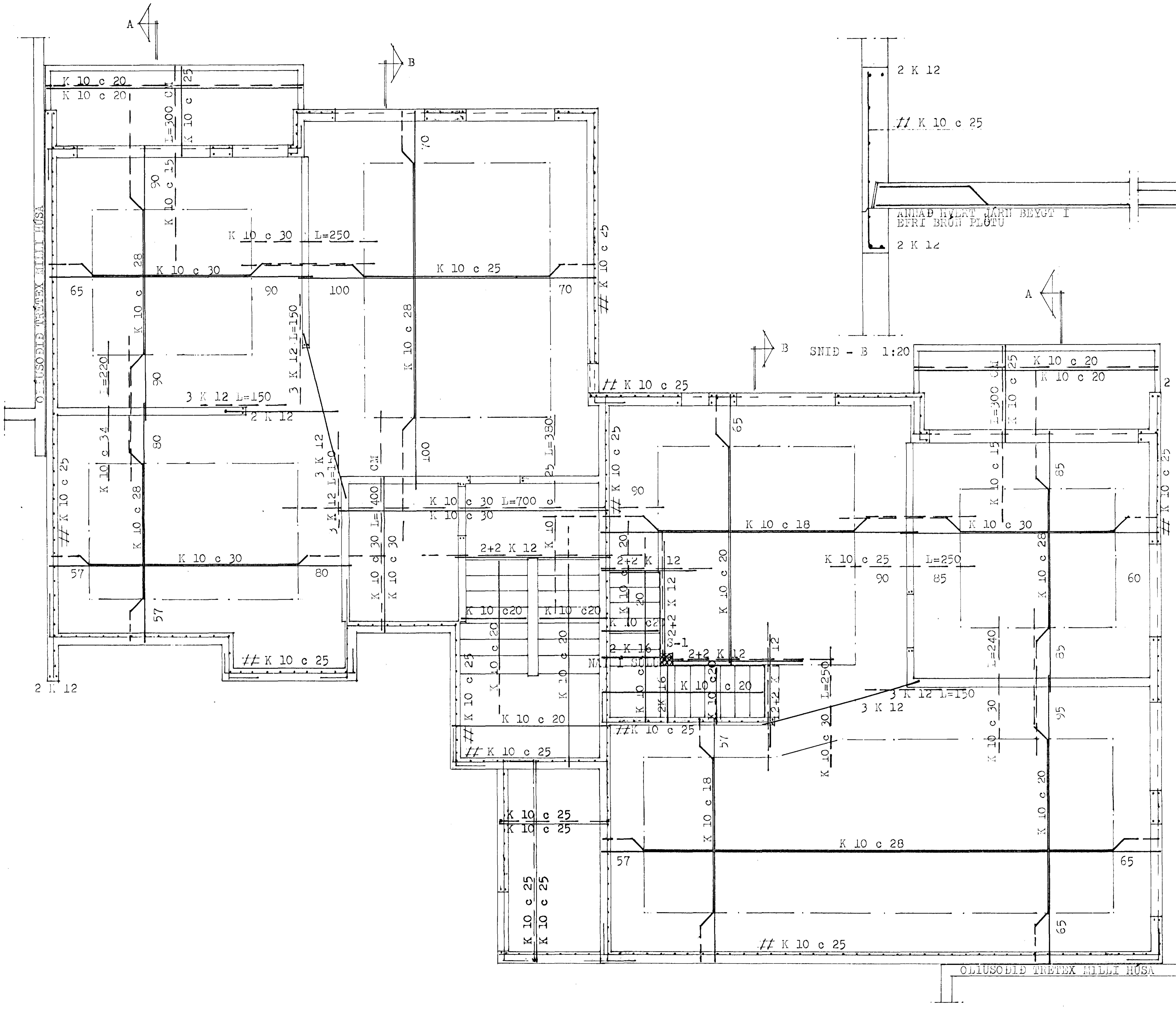

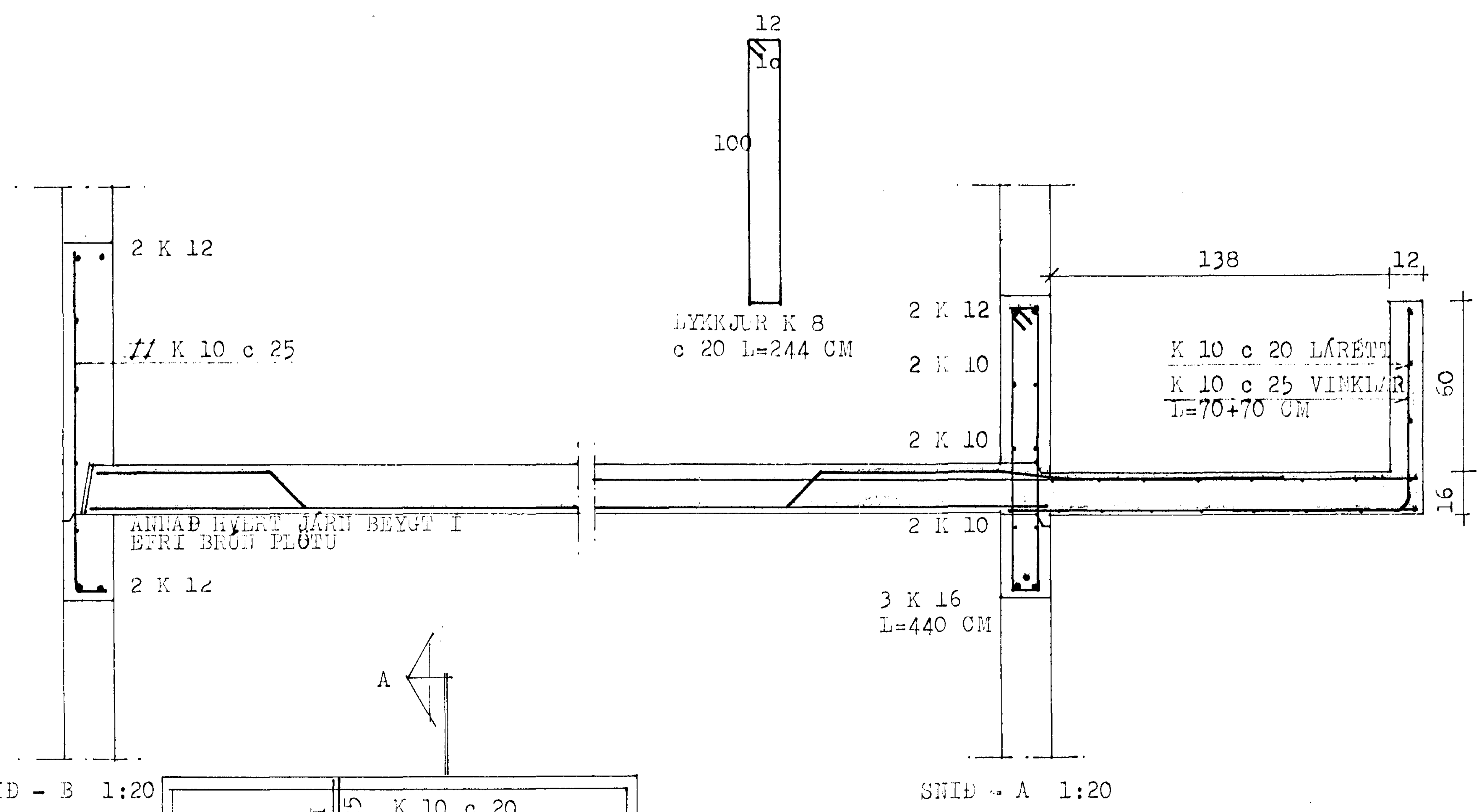

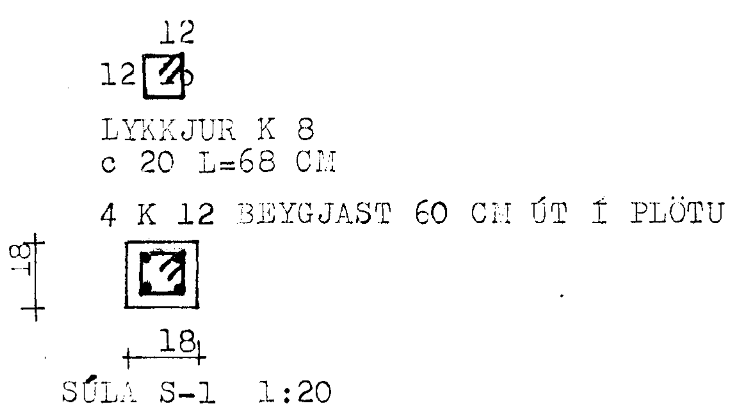

SKÝRINGAR:
STEYPUGÆÐI S-250 SAMKV. ISL. STAÐLI Í VEGGI OG PLÖTUR.
STEYPUSTYRKTARSTÁL KS 40 MERKT -K.
Í KRINGUM ÖLL MÚROP KOMA 2 K 12, NEMA ANNARS SÉ GETIÐ
OG NÁI LÁRÉTT JÁRN MINNST 70 CM ÚT FYRIR OPIN EÐA
SAMFELD YFIR FLEIRI OP. JÁRN UPPMEÐ MÚROPUM SKULU
NÁ FRÁ GÓLFI OG 60 CM UPPFYRIR PLÖTU EÐA UPPMEÐ SPERRUM.
EFST Í VEGGI EFSTU HÆÐAR KOMA 2 K 12 HEIL FYRIR HORN.
TENGIJÁRN Í INNVEGGI K 10 c 30 L=120 CM
TENGIJÁRN I ÚTVEGGI K 10 c 25

PLÖTUÞYKKT 18 CM
STIGABAK 14 -
SVALIR 16 -

HAFNARFJARÐARBÆR
05 NOV 1990
BYGGINGAFULLTRÚINN

HERMANN ISEBARN MTFI		
ÁLFHOLT NR.42, HAFNARFIRÐI		
MÁL	1:20 1:50	JÁRNBENT STEINSTEYPA LOFTPLATA JARÐHÆÐAR OG VEGGIR GRUNNMYND OG SNIÐ
DAGS.	JÚLÍ 1990	
BLAÐ	9	Hermann Isebarn